# Vrijstaande toestellen

2010 - 2011

BOSCH

Technologie voor het leven

# Bosch: een merk voor het leven

Vernieuwing staat bij Bosch nooit op zichzelf. Als we innovatieve technologie toepassen in nieuwe, baanbrekende producten, hebben we een helder doel voor ogen: we willen het leven beter, aangenamer en gemakkelijker maken. Dat gebeurt bij Bosch op basis van kwaliteit, technische knowhow en verantwoordelijkheid. Daar kunt u op rekenen.

**Kwaliteit**
Huishoudtoestellen van Bosch beantwoorden aan de strengste prestatievereisten en bieden een maximaal gebruikscomfort. De productfilosofie van Bosch voert duurzame kwaliteit hoog in het vaandel. En die hoogstaande kwaliteit is reeds merkbaar aan het gebruik van hoogwaardige materialen die perfect worden afgewerkt.

**Veranderen**
De wereld verandert. Meningen, opvattingen, smaken en inzichten zijn voortdurend in beweging. Bovendien komen er op technisch gebied vrijwel iedere dag nieuwe mogelijkheden bij. De keuzes die u gisteren maakte, vallen vandaag of morgen misschien al weer anders uit. Bij Bosch volgen we de ontwikkelingen op tal van terreinen op de voet. En niet zelden staan we zelf aan het begin van opvallende trends en nieuwe richtingen. Want de wereld mag dan veranderen, Bosch verandert mee. Deze brochure geeft u een goed overzicht van de belangrijkste vernieuwingen, maar laat u ook zien wat er niet verandert: onze onwrikbare kwaliteitseisen en de ambitie om altijd weer te beantwoorden aan uw wensen.

**Duurzaam**
Om de aarde gezond en leefbaar te houden, hebben we een veelzijdige natuur, een stabiel klimaat en voldoende energiebronnen hard nodig. Reden genoeg om er zuinig op te zijn. De innovaties van Bosch zijn er al tientallen jaren op gericht om minder energie te verbruiken. Met succes, want de huishoudelijke toestellen van Bosch behoren tot de energiezuinigste ter wereld. In een kleine twintig jaar tijd zijn we erin geslaagd het energieverbruik van onze koelkasten met zo'n 80% te verminderen. De vaatwassers en Espressomachines zijn in dezelfde periode 35 tot 45% zuiniger geworden met energie en water. Duurzaamheid is voor Bosch een vanzelfsprekend begrip. Dat merkt ú aan uw water- en energierekening en dat merken we allemaal aan de wereld om ons heen.

Green Technology inside

# Bijdragen aan de kwaliteit van het milieu.

Onze omgeving heeft veel invloed op de manier waarop we in het leven staan. In een gezonde, leefbare en mooie omgeving voelen we ons prettiger en functioneren we beter. Bosch levert graag een bijdrage aan de kwaliteit van uw leefomgeving.

Natuur en milieu staan bij Bosch al tientallen jaren hoog op de agenda. Bosch doet er alles aan om door middel van efficiënte productiemethoden en verantwoord materiaalgebruik het milieu zoveel mogelijk te ontzien. Maar huishoudelijke toestellen hebben vooral effect op het milieu tijdens het gebruik. Maar liefst 90% van de milieuwinst is te behalen door het toestel zo schoon en efficiënt mogelijk te laten werken. Ook daarin gaan we dan ook tot het uiterste. Dankzij diverse innovaties behoren de huishoudelijke toestellen van Bosch inmiddels tot de energiezuinigste ter wereld. Daarmee tonen we keer op keer aan dat Bosch natuur en milieu serieus neemt. En dat blijven we ook in de toekomst doen. In de tabel onderaan deze pagina staat per productgroep de gemiddelde besparing aangegeven. Daarnaast herkent u onze meest energiezuinige producten in deze catalogus aan het “Green Technology inside”-signet.

## De energiebalans van Bosch

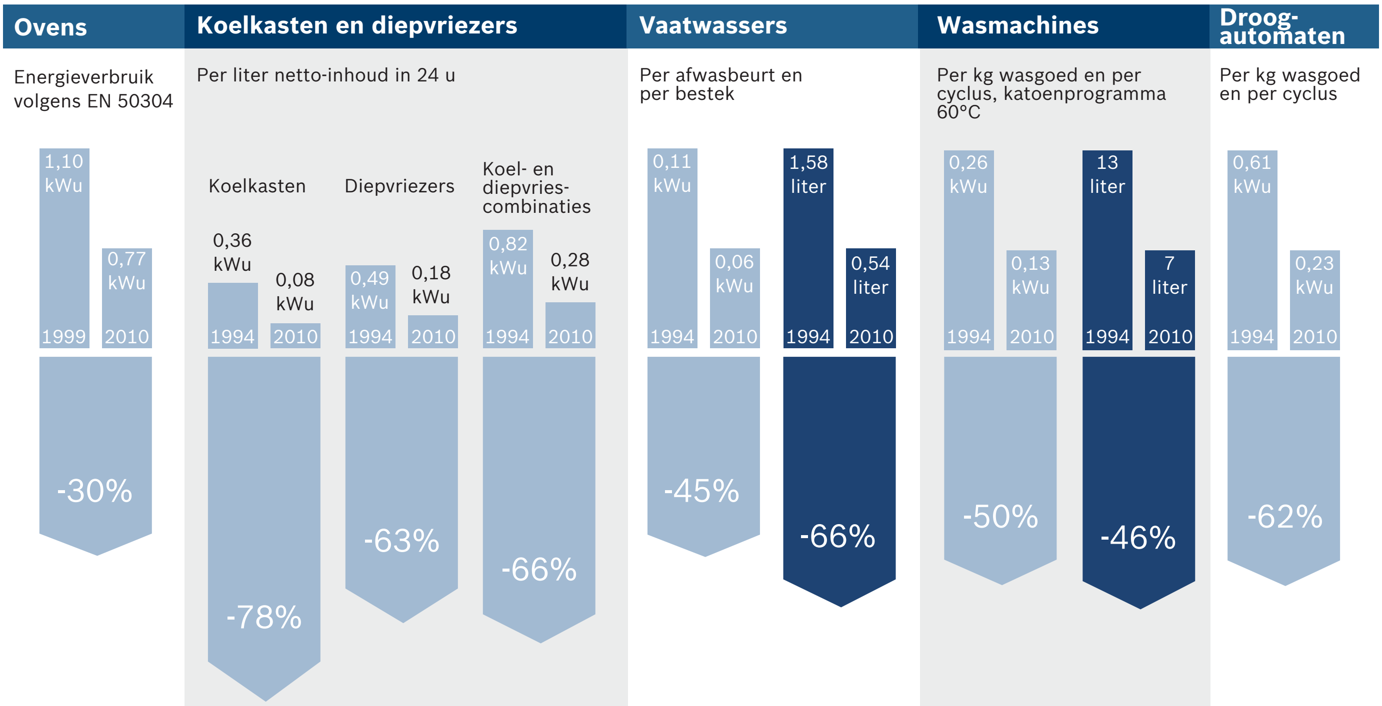


Verbruikswaarden (bepaald door een standaardprogramma) van de wasmachine WAS 32762FG, de droogautomaat WTW 84561FG, de vaatwasser SMS 69T68EU, de koelkast KSR 38N30, de diepvriezer GSN 40A31 en de koel-vriescombinatie KGF 39P99 (Gamma 2010) vergeleken met de verbruikswaarden (bepaald door een standaardprogramma) van vergelijkbare Bosch-toestellen (WFS 4330), (WTL 4613), (SMS 6702), (KTR 1842), (GSU 3102) en (KGF 3302) uit het jaar 1994. Verbruikswaarden (bepaald door een norm) van de inbouwoven HBA 38B950 (Gamma 2010) met de verbruikswaarden (bepaald door een norm) van een vergelijkbare bakoven met gemiddeld volume (HBN 4550) uit het jaar 1999.

# Ontdek zelf hoeveel u kunt besparen.

Energie besparen is natuurlijk niet alleen goed voor natuur en milieu, maar ook voor uw portemonnee. Bosch geeft u graag de gelegenheid om zelf vast te stellen hoeveel u kunt besparen met de aanschaf van een nieuw toestel.

**Besparen met Bosch**
Dat kan met de tabel op de pagina hiernaast, maar voor een nauwkeurige vergelijking kunt u ook terecht op **www.besparingscalculator.be.** Daar vindt u een helder overzicht, waarmee u per toestel kunt uitrekenen hoeveel Bosch u aan water- en energiebesparing kan opleveren. Kijk even rond op de website en u zult al snel ontdekken dat u meer kunt besparen dan u denkt.

**Energieklasse**
Duurzaamheid is voor Bosch al tientallen jaren één van de belangrijkste uitgangspunten. Het is dan ook niet verbazend dat onze huishoudelijke toestellen in vrijwel iedere productcategorie tot de allerzuinigste behoren. Om u een duidelijk inzicht te geven in het verbruik van uw huishoudelijke toestellen heeft de Europese Unie een systeem van energieklassen ingesteld, waarbij ieder toestel een energielabel (A, B, C, D of E) krijgt. De minst zuinige toestellen krijgen een 'E', terwijl de zuinigste toestellen op het energielabel A kunnen rekenen. Een merk als Bosch slaagt er regelmatig in nog véél zuiniger te zijn dan nodig is voor het energielabel A. Zo is de Bosch warmtepompdroger EcoLogixx 7 maar liefst 50% zuiniger. Dit geeft Bosch per product aan door een speciaal label met bijvoorbeeld A – 10%, A-20% of zelfs A – 50%.

**Heldere en eerlijke informatie**
Duurzaamheid is voor Bosch een breed begrip. In onze visie is duurzaamheid ook gebaseerd op integriteit en openheid. Als het gaat om de prestaties van onze toestellen en de belasting voor het milieu, geven we u altijd heldere en eerlijke informatie. Geheel volgens de Green Technology inside-filosofie. Meer informatie over deze filosofie vindt u op onze website **www.green-technologie.be**

www.green-technologie.be

www.besparingscalculator.be

# Inhoudstafel


De wasmachines en de droogautomaten | 8

De vaatwassers | 38

De koelkasten en de diepvriezers | 62

De fornuizen | 118

De microgolfovens | 132

De dampkappen | 134

BOSCH
Logixx 8
VarioPerfect
Programme Anti-Tache/Antivlekken-programma
Eindtijd
Klaar in 24h
60°
1600
Memory 1
Personnalisé 1
Memory 2
Personnalisé 2
Overhemden/
blouses
Blouses/Chemises
Sport/Fitness
Sensitive
Peau sensible
Extra snel 15'
Express 15 min
Voorzichtig centrifugeren
Essorage délicat

# De wasmachines en de droogautomaten

# Tot 30% zuiniger dan de toestellen met energie-efficiëntieklasse A.

Met het apart inschakelbare EcoPerfect wordt elk programma zuiniger en met SpeedPerfect sneller afgewerkt. Twee intelligente opties, getekend: VarioPerfect.

**EcoSilence Drive**
Met de EcoSilence Drive verlegt Bosch de grenzen voor wasmachinemotoren. De buitengewoon compacte motor haalt zijn energie uit een permanente magneet en zet die energie volledig om in maximaal vermogen. Door deze techniek gaat de motor buitengewoon lang mee. De EcoSilence Drive heeft geen koolborstels en maakt gecombineerd met de AntiVibration Design zijpanelen minder geluid.

**VarioPerfect**
De nieuwe, apart in te schakelen opties van VarioPerfect maken superzuinig of supersnel wassen in vrijwel elk programma mogelijk. Met EcoPerfect maakt u het programma tot 30% zuiniger* en met SpeedPerfect maakt u het programma 60% sneller**. Beide functies zijn inzetbaar bij bijna alle wasprogramma's en met één druk op de knop te selecteren. Welke optie u ook kiest, het wasresultaat blijft altijd optimaal.

**De antivlekkenautomaat heeft altijd een oplossing.**
Bij alle standaardprogramma's kunt u de antivlekkenautomaat inschakelen. Op de dialoogdisplay stelt u de vlekkensoort in – u kunt kiezen uit zestien verschillende soorten vlekken. De wasmachine past de wastemperatuur, trommelbeweging en inweektijden automatisch daarbij aan. Bloedvlekken worden bijvoorbeeld eerst met koud water opgelost voordat het gekozen wasprogramma start. De intelligente wasprogramma's verwijderen iedere vlek perfect.

**De VarioSoft-trommel.**
**Voor een uniek wasresultaat.**
De druppelstructuur en de asymmetrische meenemers hebben zowel een steile als een platte kant. Bij de normale programma's zorgen de trommelbewegingen aan de steile kant voor een intensieve beweging van de was, terwijl de vlakke kant uw was bij de extra veilige programma's beschermt door middel van rustige en gelijkmatige bewegingen. De extra grote opening van 32 cm maakt het gemakkelijk om wasgoed comfortabel in de machine te plaatsen en er weer uit halen.

* Logixx 8: 30 % zuiniger (slechts 0,13 kWu/kg) dan de laagste waarde (0,19 kWu/kg) van energie-efficiëntieklasse A.
Maxx 7: 20 % zuiniger (slechts 0,15 kWu/kg) dan de laagste waarde (0,19 kWu/kg) van energie-efficiëntieklasse A.
** Met het programma witte/bonte was 40°C en de SpeedPerfect-optie

# Wie sterk wil presteren, heeft een solide basis nodig.

Een klasse op zich: de EcoSilence Drive is de nieuwste generatie motoren zonder koolborstels, die de Logixx 8 VarioPerfect zo energiebesparend, snel, stil en doeltreffend maakt als geen enkele andere wasmachine ooit tevoren.

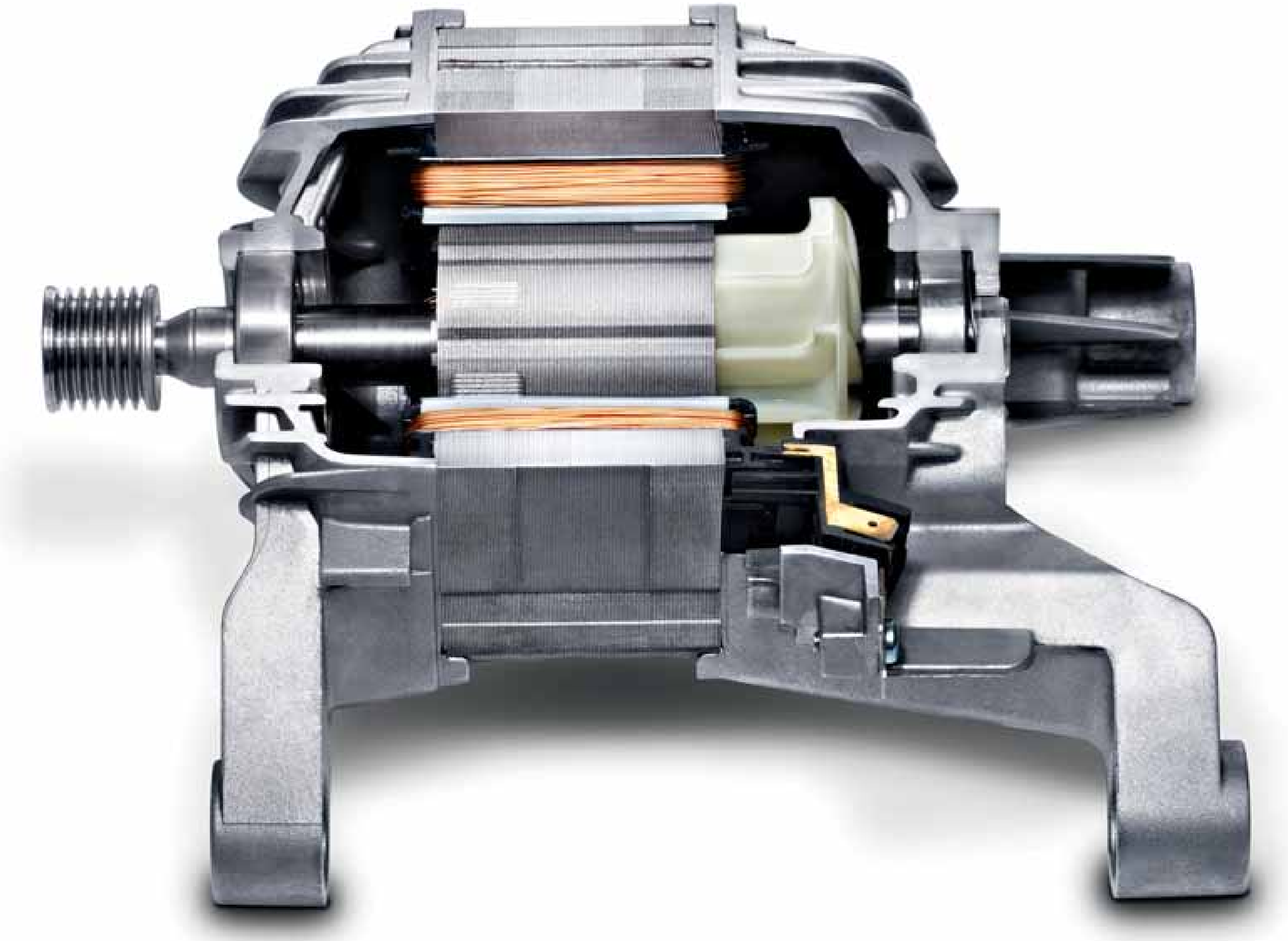

## De EcoSilence Drive motor

Deze revolutionaire motor zonder koolborstels, die door Bosch werd ontwikkeld, werkt sneller en zuiniger en is duurzamer en performanter dan al z'n voorgangers. Onze gebrevetteerde oplossing: in tegenstelling tot traditionele borstelloze motoren gebruikt de motor een permanente magneet met de nieuwste aandrijfelektronica. Deze ultramoderne technologie wordt ook gebruikt bij performante machines zoals bv. windmolens, waarbij ook een hoge omzetting van vermogen zonder energieverlies vereist is.

**10 jaar garantie**
De compacte motor staat voor geringe slijtage en dus een langere levensduur. Daarom biedt Bosch u een garantie van 10 jaar op zijn EcoSilence Drive motor.

**Meer vermogen**
Een klassieke motor heeft een werkingsgraad van 25%. De werkingsgraad staat voor de verhouding tussen het opgenomen en het afgegeven vermogen. Hoe hoger de werkingsgraad, des te efficiënter het toestel. De nieuwe EcoSilence Drive kan dankzij de allernieuwste elektronica met intelligente, sensorloze sturing bogen op een werkingsgraad van 60%.

**Meer energie besparen**
De nieuwe EcoSilence Drive motor heeft een stroomverbruik dat nog 30% lager ligt dan bij wasmachines met het energie-efficiëntielabel A.[1)]

**Meer tijd besparen**
Dankzij de bijzonder hoge werkingsgraad kan de nieuwe EcoSilence Drive motor ook op kortere tijd sterke prestaties leveren.

**Meer stilte**
In tegenstelling tot traditionele motoren werkt de nieuwe EcoSilence Drive motor fluisterstil, want er zijn geen borstels die voor geruis kunnen zorgen. De motor is volledig afgedicht en loopt indrukwekkend stil.

1) zelfs 30% zuiniger (slechts 0,13 kWu/kg) dan de laagste waarde (0,19 kWu/kg) van energie-efficiëntieklasse A.

# Voordelen

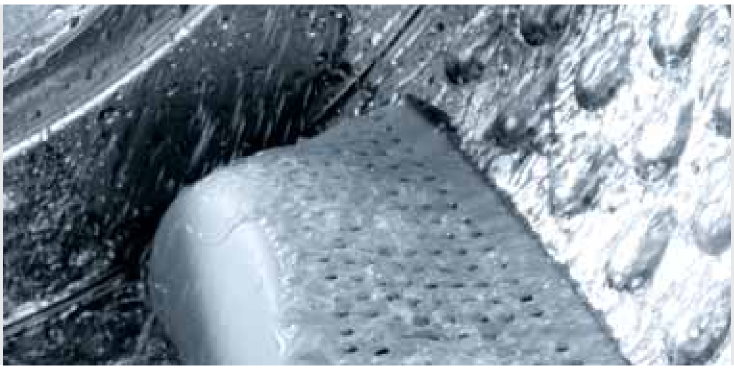

## Comfort

**Dynamic door**
Om een maximale waskwaliteit te verkrijgen heeft Bosch voor de Logixx 8 Sensitive niet enkel een nieuwe trommelstructuur ontwikkeld, ook het venster van de vuldeur kreeg een geheel nieuwe vorm, die optimaal is aangepast aan het wasproces.

**Hoeveelheidsautomaat**
Om systematisch de beste wasresultaten te verkrijgen met het geringste water- en elektriciteitsverbruik – en rekening houdend met de grote trommelinhoud tot wel 8 kg linnen, beschikken de wasmachines over een herkenningssysteem voor de belading met aanbeveling voor het doseren van het wasmiddel en automatische programma-aanpassing.

**TouchControl-toetsen**
In de wasmachines zit de modernste wastechnologie verscholen. Om de veelzijdige mogelijkheden van de toestellen probleemloos en gemakkelijk te gebruiken, heeft Bosch een eenvoudig bedieningsconcept op punt gesteld.

**Twee lievelingsprogramma's**
"Mijn programma 1 + 2" biedt de mogelijkheid om met een simpele druk op de TouchControl-toetsen eender wanneer wasprogramma's te selecteren en op te slaan met een individueel ingestelde temperatuur en centrifugeersnelheid.

## Veiligheid

**3D AquaSpar-systeem**

Dankzij het 3D AquaSpar-systeem worden de verschillende wasprocessen aan de hoeveelheid en de aard van het linnen aangepast. En dit zowel bij een volle machine als voor een wasje tussendoor. Daarnaast wordt ook door de sensoren herkend indien er door een teveel aan wasmiddel meer schuim ontstaat. De trommel voorziet dan een extra spoelbeurt en zal minder bewegingen uitvoeren. Zo kan u genieten van perfect uitgespoeld en daardoor huidvriendelijk wasgoed.

**Waarom kiest Bosch voor Persil?**

Al meer dan 100 jaar combineert Persil topkwaliteit met respect voor het milieu. Zo was Persil het eerste merk dat zijn wasmiddel fosfaatvrij maakte. Vandaag heeft Persil zijn gamma versterkt met Persil Eco Power: het eerste ecologische wasmiddel die niet inboet aan waskracht. Zo zijn 100% van de oppervlakte actieve stoffen van plantaardige oorsprong en zijn ze snel, volledig en gemakkelijk biologisch afbreekbaar. Het product is tevens actief vanaf 20°. Want wie wast op lage temperaturen, spaart energie en zorgt zo voor een schoner milieu.

| | | | | | | | |
|---|---|---|---|---|---|---|---|
| | Aardbei | | Appelsien | | Eieren | | Chocolade |
| | Babyvoeding | | Gras | | Aarde<br>Zand | | Transpiratie |
| | Bloed | | Koffie | | Vuile sokken | | Tomaten |
| | Wijn | | Boter<br>Olie | | Cosmetica | | Thee |

## Programma's

**Antivlekkenautomaat**
Met de innovatieve wastechniek van de Logixx 8 (WAS 32762 FG) slaat Bosch totaal nieuwe wegen in en worden problemen als het verwijderen van vlekken opgelost met gerichte programma-aanpassingen.
De Antivlekkenautomaat verwijdert doelgericht elke vlek. Gewoon het soort vlek ingeven via de dialoogdisplay – er is keuze tussen 16 soorten vlekken.

De wasmachine past automatisch de temperatuur en het wasverloop aan het gekozen type van vlek aan. Zo worden bloedvlekken bv. eerst opgelost in koud water en dan wordt er met het ingestelde programma verder gewassen.

**Het programma "Fijnwas/Zijde"**
Een bijzonder behoedzaam wasprogramma, waaraan u gerust alle zijden kledingstukken, fijne lingerie uit viscose en alle synthetische stoffen kan toevertrouwen. U hoeft enkel op het etiket te kijken of de zijde machinewasbaar is. De basistemperatuur van 30° C die naargelang de wasvoorschriften op 40°C kan worden geregeld of verminderd tot het niveau "koud water" is optimaal geschikt voor fijn en delicaat textiel.

**Het "Sensitive"-programma**
Dankzij het "Sensitive"-programma zijn de kledingstukken minder irriterend voor de huid want ze bevatten minder wasmiddelresidu. Dankzij de verhoogde waterhoeveelheid en de extra spoelbeurt wordt eventueel wasmiddelresidu zo systematisch geëlimineerd, dat zelfs mensen met een heel gevoelige huid zich honderd procent goed voelen in hun kledij.

**Het "Sport/Fitness"-programma**
Chemische vezels en hightech-weefsels hebben de modewereld veroverd en de sportkledij radicaal veranderd. Met het "Sport/Fitness"-programma biedt Bosch de best mogelijke behandeling voor deze delicate stoffen die meestal op lage temperaturen gewassen en zachter gezwierd moeten worden.

**Het "Extra snel 15 min."-programma**
"Extra snel 15 min." is het snelste wasprogramma dat er op de markt te vinden is. Supersnel uitwassen in een recordtijd! Kort doorwassen van 2 kg was in nauwelijks 15 minuten – met hoofdwas, spoelen en zwieren.

**Het "Donker wasgoed"-programma**
Dit programma vermijdt slijtage van het wasgoed en zorgt ervoor dat de kleuren niet vervagen.

**Het "Overhemden/Bloezen"-programma**
Dit programma is ontwikkeld om overhemden en bloezen strijkvriendelijk te wassen.
Het milde zwierprogramma zorgt ervoor dat na het ophangen van het wasgoed de kreuk er gemakkelijker vanzelf uit gaat. Ideaal voor 2 kg wasgoed (ong. 7 overhemden).

**Het "Wol-handwas"-programma**
Dat wol beter met de hand wordt gewassen is eerder een vooroordeel. De praktijk toont aan dat er in de regel vaak te warm gewassen wordt, nl. tussen 35°C en 40°C, en dat men de neiging heeft om wol te hard uit te wringen. Gevolg: uw mooie wolgoed gaat pluizen, wat betekent dat het krimpt en hard wordt. Het "Wol-handwas"- programma beveiligt daartegen en beschermt de kwaliteit van die klassieke, zachte natuurvezel.

# Logixx 8 VarioPerfect wasmachines

PartnerProgram

PartnerProgram

| | WAS 32762 FG NEW | WAS 32463 FG NEW |
|---|---|---|
| | A Energie-efficiëntieklasse; -30%*; Time; max. -60%; 8 kg; EcoSilence Drive; AntiVibration Design | A Energie-efficiëntieklasse; -30%*; Time; max. -60%; 8 kg; EcoSilence Drive; AntiVibration Design |
| **Algemene informatie** | - **Logixx 8 VarioPerfect**<br>- Label: A / A / A<br>- **Energieverbruik: A-30%***<br>- Inhoud: **1-8 kg**<br>- Centrifugeersnelheid: **1600 - 400 tr/min.**<br>- Meervoudige beveiliging tegen waterschade<br>- **EcoSilence Drive**: Nieuwe motor die een lange levensduur combineert met een uitzonderlijk stille werking<br>- **AntiVibration Design**: uitzonderlijk stil en stabiel<br>- Volelektronische éénknopsbediening voor alle was- en speciale programma's | - **Logixx 8 VarioPerfect**<br>- Label: A / A / A<br>- **Energieverbruik: A-30%***<br>- Inhoud: **1-8 kg**<br>- Centrifugeersnelheid: **1600 - 400 tr/min.**<br>- Meervoudige beveiliging tegen waterschade<br>- **EcoSilence Drive**: Nieuwe motor die een lange levensduur combineert met een uitzonderlijk stille werking<br>- **AntiVibration Design**: uitzonderlijk stil en stabiel<br>- Volelektronische éénknopsbediening voor alle was- en speciale programma's |
| **Programma's** | - Speciale programma's: Overhemden/Blouses, Sensitive, Sport/Fitness, Extra snel 15', Snel/mix, Lievelingsprogramma 1, Lievelingsprogramma 2, Wol-handwas, Fijn/Zijde<br>- **VarioPerfect**: Geoptimaliseerde programma's voor een laag energieverbruik (EcoPerfect) of een korte wascyclus (SpeedPerfect) | - Speciale programma's: Kreukherstellend speciaal, Sensitive, Sport/Fitness, Extra snel 15', Snel/mix, Wol-handwas, Fijn/Zijde<br>- **VarioPerfect**: Geoptimaliseerde programma's voor een laag energieverbruik (EcoPerfect) of een korte wascyclus (SpeedPerfect) |
| **Uitrusting/ Comfort** | - **Grote display met duidelijke tekst voor het optimaliseren van de programma's en extra functies**<br>- Eindtijduitstel tot 24 u met resttijdaanduiding<br>- **VarioSoft-trommel**<br>- TouchControl-toetsen: Start/Stop met bijvulfunctie, Temperatuur, Centrifugeren, Opties, Wijzigen<br>- **Aanduiding van het gewicht van het wasgoed en onmiddellijke doseeraanbeveling voor het wasmiddel**<br>- **Antivlekken-automaat**<br>- AquaSensor voor een optimaal spoelresultaat<br>- Vertroebelingsgraadsensor: aangepast waterverbruik<br>- Hoeveelheidsautomaat<br>- Schuimherkenning<br>- Stabiliseringsautomaat<br>- Zelfreinigend wasmiddelbakje<br>- Aanduiding overbelading<br>- Kinderbeveiliging<br>- Geluidssignaal bij afloop van het programma<br>- Extra geluidsisolatie<br>- Dynamic door met 32 cm-vulopening en 165° deuropeningshoek<br>- Magnetische, metalen sluithaak<br>- **Geluidsniveau wassen: 49 dB**<br>- **Geluidsniveau centrifugeren: 73 dB**<br>- Onderbouwbaar | - **Grote LCD-display** voor het programmaverloop, de temperatuur, de centrifugeersnelheid, de resttijd en eindtijduitstel 1 tot 24 u<br>- **VarioSoft-trommel**<br>- TouchControl-toetsen: Start/Stop met bijvulfunctie, Licht strijken, Extra spoelen, EcoPerfect, SpeedPerfect<br>- Vertroebelingsgraadsensor: aangepast waterverbruik<br>- Hoeveelheidsautomaat<br>- Schuimherkenning<br>- Stabiliseringsautomaat<br>- Zelfreinigend wasmiddelbakje<br>- Aanduiding overbelading<br>- Kinderbeveiliging<br>- Geluidssignaal bij afloop van het programma<br>- Extra geluidsisolatie<br>- Dynamic door met 32 cm-vulopening en 165° deuropeningshoek<br>- Magnetische, metalen sluithaak<br>- **Geluidsniveau wassen: 49 dB**<br>- **Geluidsniveau centrifugeren: 73 dB**<br>- Onderbouwbaar |
| **Marktprijs** | - WAS 32762 FG € 949,99** | - WAS 32463 FG € 899,99** |

PartnerProgram

Green Technology inside

## WAS 32363 FG — NEW

- **Logixx 8 VarioPerfect**
- Label: A / A / A
- **Energieverbruik: A-30%***
- Inhoud: **1-8 kg**
- Centrifugeersnelheid: **1600 - 400 tr/min.**
- Meervoudige beveiliging tegen waterschade
- **EcoSilence Drive**: Nieuwe motor die een lange levensduur combineert met een uitzonderlijk stille werking
- **AntiVibration Design**: uitzonderlijk stil en stabiel
- Volelektronische éénknopsbediening voor alle was- en speciale programma's

- Speciale programma's: Extra snel 15', Snel/mix, Wol-handwas, Fijn/Zijde
- **VarioPerfect**: Geoptimaliseerde programma's voor een laag energieverbruik (EcoPerfect) of een korte wascyclus (SpeedPerfect)

- **LCD-display** voor het programmaverloop, resttijdaanduiding en eindtijduitstel 1 tot 24 u
- **VarioSoft-trommel**
- TouchControl-toetsen: Start/Stop met bijvulfunctie, Extra spoelen, Licht strijken, EcoPerfect, SpeedPerfect
- Vertroebelingsgraadsensor: aangepast waterverbruik
- Hoeveelheidsautomaat
- Schuimherkenning
- Stabiliseringsautomaat
- Zelfreinigend wasmiddelbakje
- Aanduiding overbelading
- Kinderbeveiliging
- Geluidssignaal bij afloop van het programma
- Extra geluidsisolatie
- Dynamic door met 32 cm-vulopening en 165° deuropeningshoek
- Magnetische, metalen sluithaak
- **Geluidsniveau wassen: 52 dB**
- **Geluidsniveau centrifugeren: 75 dB**
- Onderbouwbaar

- WAS 32363 FG € 849,99**

PartnerProgram

Green Technology inside

## WAS 28363 FG — NEW

- **Logixx 8 VarioPerfect**
- Label: A / A / B
- **Energieverbruik: A-30%***
- Inhoud: **1-8 kg**
- Centrifugeersnelheid: **1400 - 400 tr/min.**
- Meervoudige beveiliging tegen waterschade
- **EcoSilence Drive**: Nieuwe motor die een lange levensduur combineert met een uitzonderlijk stille werking
- **AntiVibration Design**: uitzonderlijk stil en stabiel
- Volelektronische éénknopsbediening voor alle was- en speciale programma's

- Speciale programma's: Extra snel 15', Snel/mix, Wol-handwas, Fijn/Zijde
- **VarioPerfect**: Geoptimaliseerde programma's voor een laag energieverbruik (EcoPerfect) of een korte wascyclus (SpeedPerfect)

- **LCD-display** voor het programmaverloop, resttijdaanduiding en eindtijduitstel 1 tot 24 u
- **VarioSoft-trommel**
- TouchControl-toetsen: Start/Stop met bijvulfunctie, Extra spoelen, Licht strijken, EcoPerfect, SpeedPerfect
- Vertroebelingsgraadsensor: aangepast waterverbruik
- Hoeveelheidsautomaat
- Schuimherkenning
- Stabiliseringsautomaat
- Zelfreinigend wasmiddelbakje
- Aanduiding overbelading
- Kinderbeveiliging
- Geluidssignaal bij afloop van het programma
- Extra geluidsisolatie
- Dynamic door met 32 cm-vulopening en 165° deuropeningshoek
- Magnetische, metalen sluithaak
- **Geluidsniveau wassen: 52 dB**
- **Geluidsniveau centrifugeren: 72 dB**
- Onderbouwbaar

- WAS 28363 FG € 799,99**

* 30% spaarzamer (0,13 kWu/kg) dan de grenswaarde van de energie-efficiëntieklasse A (0,19 kWu/kg).
** Aanbevolen marktprijs. BTW en Recupelbijdrage € 1 inbegrepen.

# Avantixx 7 VarioPerfect wasmachines

| | WAQ 28460 FG **NEW** | WAQ 28360 FG **NEW** |
|---|---|---|
| | 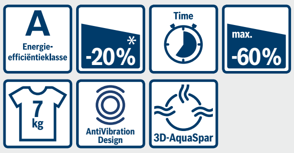 | 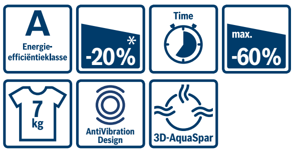 |
| **Algemene informatie** | - **Avantixx 7 VarioPerfect**<br>- Label: A / A / B<br>- **Energieverbruik: A-20%***<br>- Verbruik voor het referentieprogramma: 1,05 kWu en 42 l water<br>- Inhoud: **1-7 kg**<br>- Centrifugeersnelheid: **1400 - 400 tr/min.**<br>- Meervoudige beveiliging tegen waterschade<br>- **AntiVibration Design**: uitzonderlijk stil en stabiel<br>- Volelektronische éénknopsbediening voor alle was- en speciale programma's | - **Avantixx 7 VarioPerfect**<br>- Label: A / A / B<br>- **Energieverbruik: A-20%***<br>- Verbruik voor het referentieprogramma: 1,05 kWu en 42 l water<br>- Inhoud: **1-7 kg**<br>- Centrifugeersnelheid: **1400 - 400 tr/min.**<br>- Meervoudige beveiliging tegen waterschade<br>- **AntiVibration Design**: uitzonderlijk stil en stabiel<br>- Volelektronische éénknopsbediening voor de wasprogramma's, temperatuur en speciale programma's |
| **Programma's** | - Speciale programma's: Donkere kleuren, Sport/Fitness, Extra snel 15', Snel/mix, Antivlekken aarde en zand, Antivlekken gras, Antivlekken transpiratie, Wol-handwas, Fijn/Zijde<br>- **VarioPerfect**: Geoptimaliseerde programma's voor een laag energieverbruik (EcoPerfect) of een korte wascyclus (SpeedPerfect) | - Speciale programma's: Sport/Fitness, Extra snel 15', Snel/mix, Wol-handwas, Fijn/Zijde<br>- **VarioPerfect**: Geoptimaliseerde programma's voor een laag energieverbruik (EcoPerfect) of een korte wascyclus (SpeedPerfect) |
| **Uitrusting/ Comfort** | - **Grote LCD-display** voor het programmaverloop, de temperatuur, de centrifugeersnelheid, de resttijd en eindtijduitstel 1 tot 24 u<br>- **ActiveWater: intelligent beheer van het waterverbruik**<br>- **Vario-trommelsysteem voor een zachte of intensieve was**<br>- Vertroebelingsgraadsensor: aangepast waterverbruik<br>- TouchControl-toetsen: Start/Stop met bijvulfunctie, Licht strijken, Extra spoelen, EcoPerfect, SpeedPerfect, Keuze voor centrifugeersnelheid/Spoelstop<br>- AquaSpar 3D-systeem<br>- Hoeveelheidsautomaat<br>- Schuimherkenning<br>- Onbalans-controlesysteem<br>- **Zelfreinigend wasmiddelbakje**<br>- Aanduiding overbelading<br>- Kinderbeveiliging<br>- Geluidssignaal bij afloop van het programma<br>- Dynamic door in zilver met 32 cm-vulopening en 165° deuropeningshoek<br>- Magnetische, metalen sluithaak<br>- Geluidsniveau wassen: 57 dB<br>- Geluidsniveau centrifugeren: 77 dB<br>- Onderbouwbaar, enkel met werkblad | - **LCD-display** voor het programmaverloop, resttijdaanduiding en eindtijduitstel 1 tot 24 u<br>- **ActiveWater: intelligent beheer van het waterverbruik**<br>- **Vario-trommelsysteem voor een zachte of intensieve was**<br>- Vertroebelingsgraadsensor: aangepast waterverbruik<br>- TouchControl-toetsen: Start/Stop met bijvulfunctie, Licht strijken, Extra spoelen, EcoPerfect, SpeedPerfect, Keuze voor centrifugeersnelheid/Spoelstop<br>- AquaSpar 3D-systeem<br>- Hoeveelheidsautomaat<br>- Schuimherkenning<br>- Onbalans-controlesysteem<br>- **Zelfreinigend wasmiddelbakje**<br>- Aanduiding overbelading<br>- Kinderbeveiliging<br>- Geluidssignaal bij afloop van het programma<br>- Dynamic door in zilver met 32 cm-vulopening en 165° deuropeningshoek<br>- Magnetische, metalen sluithaak<br>- Geluidsniveau wassen: 57 dB<br>- Geluidsniveau centrifugeren: 77 dB<br>- Onderbouwbaar, enkel met werkblad |
| **Marktprijs** | - WAQ 28460 FG € 799,99** | - WAQ 28360 FG € 749,99** |

# Maxx 7 VarioPerfect wasmachines

| | | |
|---|---|---|
| **WAE 28463 FG** | **WAE 28361 FG** | **WAE 28162 FG** |
| A Energie-efficiëntieklasse · -20%* · Time · max. -60% · 7 kg · 3D-AquaSpar | A Energie-efficiëntieklasse · -20%* · Time · max. -60% · 7 kg · 3D-AquaSpar | A Energie-efficiëntieklasse · -20%* · Time · max. -60% · 7 kg · 3D-AquaSpar |
| - **Maxx 7 VarioPerfect**<br>- Label: A / A / B<br>- Energieverbruik: **A-20%***<br>- Inhoud: **1-7 kg**<br>- Centrifugeersnelheid: **1400 - 400 tr/min.**<br>- Meervoudige beveiliging tegen waterschade<br>- Volelektronische éénknopsbediening voor alle was- en speciale programma's | - **Maxx 7 VarioPerfect**<br>- Label: A / A / B<br>- Energieverbruik: **A-20%***<br>- Inhoud: **1-7 kg**<br>- Centrifugeersnelheid: **1400 - 600 tr/min.**<br>- Meervoudige beveiliging tegen waterschade<br>- Volelektronische éénknopsbediening voor alle was- en speciale programma's | - **Maxx 7 VarioPerfect**<br>- Label: A / A / B<br>- Energieverbruik: **A-20%***<br>- Inhoud: **1-7 kg**<br>- Centrifugeersnelheid: **1400 - 600 tr/min.**<br>- Meervoudige beveiliging tegen waterschade<br>- Volelektronische éénknopsbediening voor alle was- en speciale programma's |
| - Speciale programma's: Sensitive, Sport/Fitness, Extra snel 15 min., Kreukherstellend speciaal, Snel/mix, Wol-handwas, Fijn/Zijde<br>- **VarioPerfect:** geoptimaliseerde programma's voor een laag energieverbruik (EcoPerfect) of een korte wascyclus (SpeedPerfect) | - Speciale programma's: Sport/Fitness, Extra snel 15 min., Wol-handwas, Fijn/Zijde<br>- **VarioPerfect:** geoptimaliseerde programma's voor een laag energieverbruik (EcoPerfect) of een korte wascyclus (SpeedPerfect) | - Speciale programma's: Sport/Fitness, Extra snel 15 min., Wol-handwas, Fijn/Zijde<br>- **VarioPerfect:** geoptimaliseerde programma's voor een laag energieverbruik (EcoPerfect) of een korte wascyclus (SpeedPerfect) |
| - **Grote LCD-display** voor het programmaverloop, de temperatuur, de centrifugeersnelheid, de resttijd en eindtijduitstel 1 tot 24 u<br>- TouchControl-toetsen: Start/Stop met bijvulfunctie, Licht strijken, Extra spoelen, EcoPerfect, SpeedPerfect, Keuze voor centrifugeersnelheid/Spoelstop<br>- AquaSpar 3D-systeem<br>- Hoeveelheidsautomaat<br>- Schuimherkenning<br>- Onbalans-controlesysteem<br>- Overbelading aanduiding<br>- Geluidssignaal bij afloop van het programma<br>- Kinderbeveiliging<br>- Dynamic door in zilver met 30 cm-vulopening en 180° deuropeningshoek<br>- Magnetische, metalen sluithaak<br>- Geluidsniveau wassen: 57 dB<br>- Geluidsniveau centrifugeren: 77 dB<br>- Onderbouwbaar | - **LCD-display** voor het programmaverloop, resttijdaanduiding en eindtijduitstel 1 tot 24 u<br>- TouchControl-toetsen: Start/Stop met bijvulfunctie, Licht strijken, Extra spoelen, EcoPerfect, SpeedPerfect, Keuze voor centrifugeersnelheid/Spoelstop<br>- AquaSpar 3D-systeem<br>- Hoeveelheidsautomaat<br>- Schuimherkenning<br>- Onbalans-controlesysteem<br>- Geluidssignaal bij afloop van het programma<br>- Kinderbeveiliging<br>- Dynamic door in zilver met 30 cm-vulopening en 180° deuropeningshoek<br>- Magnetische, metalen sluithaak<br>- Geluidsniveau wassen: 57 dB<br>- Geluidsniveau centrifugeren: 77 dB<br>- Onderbouwbaar | - LED-aanduiding voor het programmaverloop<br>- TouchControl-toetsen: Start/Stop, Licht strijken, Extra spoelen, EcoPerfect, SpeedPerfect, Keuze voor centrifugeersnelheid/Spoelstop<br>- AquaSpar 3D-systeem<br>- Hoeveelheidsautomaat<br>- Schuimherkenning<br>- Onbalans-controlesysteem<br>- Geluidssignaal bij afloop van het programma<br>- Dynamic door in zilver met 30 cm-vulopening en 180° deuropeningshoek<br>- Metalen sluithaak<br>- Geluidsniveau wassen: 57 dB<br>- Geluidsniveau centrifugeren: 77 dB<br>- Onderbouwbaar |
| - WAE 28463 FG € 699,99** | - WAE 28361 FG € 649,99** | - WAE 28162 FG € 599,99** |

* 20% spaarzamer (0,15 kWu/kg) dan de grenswaarde (0,19 kWu/kg) van de energie-efficiëntieklasse A
** Aanbevolen marktprijs. BTW en Recupelbijdrage € 1 inbegrepen.

# 100% wasmachine.
# 100% droogautomaat.
# 100% Bosch.

Wij hebben niet enkel van twee toestellen één gemaakt. Wij hebben er ook voor gezorgd, dat de nieuwe was- en droogcombinatie Logixx 7/4 sterke prestaties levert.

**Luchtcondensatie-technologie**
Wist u, dat er voor het drogen van de was gewoonlijk 38 liter water nodig is? Omdat wij dat pure verspilling vonden, hebben wij de technologie van de luchtcondensatie ontwikkeld. Dankzij deze revolutionaire techniek werkt het condensatiesysteem van de Logixx 7/4 met lucht ipv water, waadoor de Logixx 7/4 de meest waterefficiënte was- en droogcombinatie ter wereld wordt.

**AutoDry-technologie**
Door het gebruik van innovatieve sensoren garandeert deze intelligente techniek het gelijkmatige en precieze drogen van al uw textiel. Niet enkel wordt de was uiterst behoedzaam gedroogd, maar ook optimaal verzorgd en tegen krimpen beschermd.

**4 kg linnen wassen en drogen - in één keer**
In de Logixx 7/4 kan u tot 4 kg linnen wassen en drogen – zonder dat u er tussendoor textiel moet uitnemen. Dit toestel gelooft niet in compromissen.

**Zelfreinigende condensor**
Voor extra comfort bij het bedienen van deze was- en droogcombinatie zorgt de zelfreinigende condensor, die na elke droogcyclus automatisch alle pluisjes wegspoelt. Zodat de Logixx 7/4 een machineleven lang betrouwbaar en efficiënt blijft – en u minder werk hebt.

PartnerProgram

| | WVH 28420 EU NEW |
|---|---|
| | B Energie-efficiëntieklasse · 3D-AquaSpar |
| **Algemene informatie** | - **Was-en droogcombinatie Logixx 7/4 Sensitive**<br>- **Label: B / A / B**<br>- Energie- en waterverbruik wassen en drogen voor het labelprogramma: 5,67 kWu en 57 l<br>- **Inhoud: 7 kg wassen - 4 kg drogen**<br>- Non-stop wassen en drogen programma voor 4 kg<br>- Centrifugeersnelheid: **1400 - 400 tr/min.**<br>- **AquaSecure**<br>- **Air Condensation Technology: geen waterverbruik tijdens het drogen**<br>- **Zelfreinigende condensor**<br>- Volelektronische éénknopsbediening voor alle was- en speciale programma's |
| **Programma's** | - Speciale programma's: PowerWash 60', Snel+Mix, Extra snel 15', Wol-handwas, Fijn/Zijde<br>- Speciaal programma: Spoelen van de condensor |
| **Uitrusting/ Comfort** | - **Grote display** voor het programmaverloop, de temperatuur, de centrifugeersnelheid, de resttijd, 1 tot 24 u eindtijduitstel en de kinderbeveiliging<br>- Hoeveelheidsautomaat<br>- AquaSpar 3D-systeem<br>- AutoDry-functie, Tijdsprogramma<br>- Beladingsadvies<br>- Schuimherkenning<br>- Onbalans-controlesysteem<br>- Geluidssignaal bij afloop van het programma<br>- Kinderbeveiliging<br>- 32 cm-vulopening met 165° deuropeningshoek<br>- Glazen afdekking ter bescherming<br>- Deuropening linksscharnierend<br>- Magnetische, metalen sluithaak<br>- Geluidsniveau wassen: 54 dB<br>- Geluidsniveau centrifugeren: 73 dB<br>- Afmetingen (H x B x D): 84,2 x 60 x 59 cm |
| **Marktprijs** | - WVH 28420 EU € 1199,99* |

* Aanbevolen marktprijs. BTW en Recupelbijdrage € 1 inbegrepen.

# De droogautomaten

## Optimale verzorging voor uw tweede huid

**Fijngevoelig tot in de kleinste vezels**

Dankzij de textielvriendelijke trommelstructuur ligt uw was in de Bosch Sensitive droogautomaten niet plat tegen de trommelwand, maar wordt ze ook van onderaan met lucht doorstroomd. De gegolfde Soft-meenemers zorgen voor een zacht opschudden van de kledingstukken en behandelen ze uiterst delicaat. Resultaat: uw was wordt uiterst behoedzaam behandeld, wordt beter doorlucht en kan zich in de grote trommel kreukvrij ontvouwen.

**Sensitive Drying-systeem van Bosch**

De Sensitive-modellen stellen andere droogautomaten in de schaduw omwille van hun behoedzame werking en gebruikscomfort. In de eerste plaats is er het Sensitive Drying-systeem van Bosch: een perfect samenspel van de innovatieve grote trommel met een vormgeving die uw linnen ontziet, gewelfde Soft-meenemers, een temperatuuroptimale luchtstroom en de gladde binnenkant van de deur.

**Comfortabel tot in de vingertoppen**

Ook het bedieningspaneel heeft “Fingerspitzengefühl”: gewoon even aanraken en u hebt via de TouchControl-bediening en de sensortoetsen de gewenste functie ingesteld. Op de grote en overzichtelijke Comfort-display kan u meteen aflezen welke opties werden geselecteerd. Met de programmeerbare stoptijd kan u ingeven wanneer de was klaar gedroogd dient te zijn. En als het programma ietsje vroeger stopt, dan zorgt de automatische kreukbeveiliging ervoor dat de was langer wordt opgeschud.

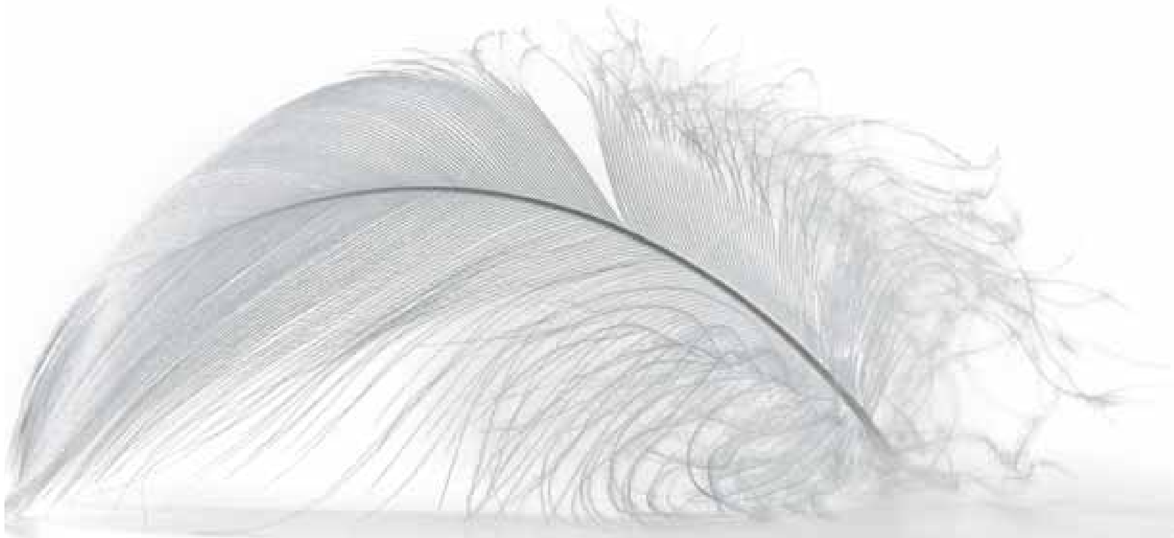

# Droogautomaat met warmtepomp EcoLogixx 7

Bosch presenteert de warmtepompdroogautomaat EcoLogixx 7, met verbruikswaarden die 50 % lager liggen dan bij de energie-efficiëntieklasse A*. De Ecologixx 7 bijt dan ook de spits af in het klassement van warmtepompdroogautomaten.

Green Technology inside

A Energie-efficiëntieklasse -50%*

## Nooit geziene energie-efficiëntie

De innovatieve vooruitgang van de warmtepomptechnologie met het zuinige ActiveAir-systeem van Bosch verricht wonderen in de EcoLogixx: De droogautomaat werkt zo zuinig dat er zelfs nog geen energieklasse voor bestaat. Het verbruik ligt 50% onder de vergelijkende energiewaarden van klasse A* – en dat is één van de beste onder de warmtepompdroogautomaten! ActiveAir werkt zonder permanente verwarming, omdat de warmtewisselaar de voorhanden zijnde warmte opnieuw gebruikt. Met z'n verbruikswaarden die lager zijn dan 2 kWu, ligt ook de impact op het huishoudbudget stukken lager dan bij gewone droogautomaten.

**De eerste warmtepompdroogautomaat ter wereld met een onderhoudsvrije condensor**

De EcoLogixx 7 is de eerste warmtepomp-droogautomaat ter wereld met een onderhoudsvrije condensor. En voor u betekent dat: het hoogste gebruikscomfort en geen vervelende schoonmaak meer. Dankzij de innovatie "SelfCleaning Condenser" van Bosch wordt de condensor tijdens het droogproces wel vier keer geheel automatisch gereinigd – en hoeft dus niet langer na elke droogbeurt met de hand schoongemaakt te worden, zoals dat bij andere droogautomaten het geval is.

**Een toestelleven lang energie-efficiëntieklasse A**

Tijdens het droogproces blijft zowat 20% van de pluisjes in de condensor achter. De permanente zelfreiniging belet, dat door die residu's het vermogen gereduceerd wordt en er daardoor langer moet worden gedroogd, waardoor er dan ook meer energie wordt verbruikt. De EcoLogixx 7 droogt een toestelleven lang in de zuinigste energie-efficiëntieklasse A-50%* en steeds op volle vermogen.
En voorts krijgt u er nog andere unieke voordelen boven op: het toestel droogt sneller – in nauwelijks 131 minuten hebt u 7 kg kastdroog katoen. Bovendien werkt het fluisterstil en efficiënter dan andere warmtepompdroogautomaten.

PartnerProgram

Green Technology inside

PartnerProgram

Green Technology inside

| | WTW 84561 FG NEW | WTW 84360 FG NEW |
|---|---|---|
| | A Energie-efficiëntieklasse; -50%*; 7 kg | A Energie-efficiëntieklasse; -40%*; 7 kg |
| **Algemene informatie** | - **Condensatiedroogautomaat EcoLogixx 7**<br>- **Label: A**<br>- **Energieverbruik: A-50%***<br>- **Warmtepomp-technologie**<br>- **Zelfreinigende condensor**<br>- Inhoud: **1 - 7 kg**<br>- Verbruik: 7 kg katoen kastdroog<br>1400 tr/min. - 1,35 kWu - 112 min.<br>800 tr/min. - 1,86 kWu - 150 min.<br>- ActiveAir Technology<br>- DuoTronic<br>- Sensitive Drying System: Grote inox trommel met structuur voor een betere bescherming van het textiel, wasmeenemers in Softdesign<br>- Volelektronische éénknopsbediening voor de vochtgestuurde programma's, de tijdprogramma's en de speciale programma's | - **Condensatiedroogautomaat Avantixx 7**<br>- **Label: A**<br>- **Energieverbruik: A-40%***<br>- **Warmtepomp-technologie**<br>- **Zelfreinigende condensor**<br>- Inhoud: **1 - 7 kg**<br>- Verbruik: 7 kg katoen kastdroog<br>1400 tr/min. - 1,62 kWu - 128 min.<br>800 tr/min. - 2,19 kWu - 169 min.<br>- ActiveAir Technology<br>- DuoTronic<br>- Sensitive Drying System: Grote inox trommel met structuur voor een betere bescherming van het textiel, wasmeenemers in Softdesign<br>- Volelektronische éénknopsbediening voor de vochtgestuurde programma's, het tijdprogramma en de speciale programma's |
| **Programma's** | - Speciale programma's: Kreukvermindering, Wol finish, Mix, Sport/Fitness, Extra snel 40 min. | - Speciale programma's: Wol finish, Mix, Sport/Fitness, Extra snel 40 min. |
| **Uitrusting/ Comfort** | - **Grote LCD-display** voor resttijdaanduiding, eindtijduitstel max. 24u, speciale functies, programmaverloop, filter reinigen en condensreservoir ledigen<br>- TouchControl-toetsen: Start/Stop, Delicaat, Antikreuk, Menu, Wijzigen<br>- Trommelverlichting<br>- Antikreukfase 120 min. bij afloop van het programma<br>- Kinderbeveiliging<br>- Geluidssignaal bij afloop van het programma<br>- Metalen sluithaak<br>- Draairichting van de deur rechts<br>- Geluidsniveau: 65 dB<br>- Onderbouwbaar | - **LCD-display** voor de resttijd en eindtijduitstel tot 24u<br>- TouchControl-toetsen: Start/Stop, Delicaat, Antikreuk, Starttijduitstel<br>- Trommelverlichting<br>- Antikreukfase 120 min. bij afloop van het programma<br>- Geluidssignaal bij afloop van het programma<br>- Draairichting van de deur rechts<br>- Metalen sluithaak<br>- Geluidsniveau: 65 dB<br>- Onderbouwbaar |
| **Marktprijs** | - WTW 84561 FG € 969,99** | - WTW 84360 FG € 899,99** |

* 50% spaarzamer (0,23 kWu/kg) dan de grenswaarde (0,48 kWu/kg) van de energie-efficiëntieklasse A - 40% spaarzamer (0,27 kWu/kg) dan de grenswaarde (0,48 kWu/kg) van de energie-efficiëntieklasse A.
** Aanbevolen marktprijs. BTW en Recupelbijdrage € 1 inbegrepen.

# De Avantixx 8 droogt, ontkreukt en ontgeurt ... tenzij u het liever zelf doet natuurlijk.

**Drogen en ontkreuken**

De Avantixx 8 kreeg een geheel automatische cyclus, waarbij zacht drogen wordt gecombineerd met een echte ontkreukfase. Dankzij het gebruik van stoom worden valse plooien gladgestreken – wat dan weer heel wat tijd bespaart bij het strijken van grote stukken, zoals tafellakens en bedlinnen. Ook uiterst handig om hemden te ontkreuken na een wascyclus.

**Ontgeuren**

Textiel dat al eens gedragen werd, komt met de verfrissingsfunctie weer lentefris uit de droogautomaat. Stoom houdt de geurmolecules vast en leidt die naar het condensatiereservoir. Het programma is geschikt voor delicate kledingstukken die niet in de wasmachine mogen: maatpak, broek, een regenjas... Ideaal dus voor al die kledij die een heel seizoen in de kast is blijven hangen.

PartnerProgram

| | WTS 84507 FG NEW |
|---|---|

**Algemene informatie**

- **Luchtcondensatie droogautomaat Avantixx 8**
- **Label: B**
- **Condensatiedroogautomaat met stoomfunctie**
- Inhoud: **1 - 8 kg**
- Verbruik: 8 kg katoen kastdroog
  1400 tr/min. - 3,74 kWu - 105 min.
  800 tr/min. - 5,17 kWu - 139 min.
- DuoTronic
- Sensitive Drying System: Grote inox trommel met structuur voor een betere bescherming van het textiel, wasmeenemers in Softdesign
- Volelektronische éénknopsbediening voor de vochtgestuurde programma's, het tijdsprogramma en de speciale programma's

**Programma's**

- **Programma's drogen + stoom:** Witte/bonte was, Kreukherstellend
- **Speciale programma's om met stoom te verfrissen:** Kostuum/vest en Vrije tijd
- Speciale programma's: Wol finish, Sport/Fitness, Extra snel 40 min.

**Uitrusting/ Comfort**

- **Grote LCD-display** voor resttijdaanduiding, eindtijduitstel max. 24u, speciale functies, programmaverloop, filter reinigen en condensreservoir ledigen
- TouchControl-toetsen: Start/Stop, Delicaat, Antikreuk, Menu, Wijzigen
- EasyClean-filter voor een gemakkelijke reiniging van de condensor
- Trommelverlichting
- Antikreukfase 120 min. bij afloop van het programma
- Kinderbeveiliging
- Geluidssignaal bij afloop van het programma
- Extra geluidsisolatie
- Draairichting van de deur rechts
- Metalen sluithaak
- Geluidsniveau: 61 dB
- Onderbouwbaar

| Marktprijs | - WTS 84507 FG | € 799,99* |
|---|---|---|

* Aanbevolen marktprijs. BTW en Recupelbijdrage € 1 inbegrepen.

# De condensatie-<br>droogautomaten

| | WTE 84321 FG NEW | WTE 84303 FG NEW |
|---|---|---|
| | | |
| **Algemene informatie** | - **Condensatiedroogautomaat Avantixx 8**<br>- **Label: B**<br>- Inhoud: **1 - 8 kg**<br>- Verbruik: 8 kg katoen kastdroog 1400 tr/min. - 3,74 kWu - 105 min. 800 tr/min - 5,17 kWu - 139 min.<br>- DuoTronic<br>- **Extra geluidsisolatie**<br>- Sensitive Drying System: Grote inox trommel met structuur voor een betere bescherming van het textiel, wasmeenemers in Softdesign<br>- Volelektronische éénknopsbediening voor de vochtgestuurde programma's, het tijdsprogramma en de speciale programma's | - **Condensatiedroogautomaat Avantixx 7**<br>- **Label: B**<br>- Inhoud: **1 - 7 kg**<br>- Verbruik: 7 kg katoen kastdroog 1400 tr/min. - 3,36 kWu - 89 min. 800 tr/min. - 4,48 kWu - 120 min.<br>- DuoTronic<br>- **Extra geluidsisolatie**<br>- Sensitive Drying System: Grote inox trommel met structuur voor een betere bescherming van het textiel, wasmeenemers in Softdesign<br>- Volelektronische éénknopsbediening voor de vochtgestuurde programma's, het tijdsprogramma en de speciale programma's |
| **Programma's** | - Speciale programma's: Wol finish, Mix, Sport/Fitness, 20 min. warm, Extra snel 40 min. | - Speciale programma's: Wol finish, Mix, Sport/Fitness, 20 min. warm, Extra snel 40 min. |
| **Uitrusting/ Comfort** | - **LCD-display** voor de resttijd en eindtijduitstel tot 24 u<br>- LED-aanduiding voor het programmaverloop, filter reinigen en condensreservoir ledigen<br>- TouchControl-toetsen: Start/ Stop, Delicaat, Signaal, Antikreuk, Starttijduitstel<br>- EasyClean-filter voor een gemakkelijke reiniging van de condensor<br>- Trommelverlichting<br>- Antikreukfase 120 min. bij afloop van het programma<br>- Geluidssignaal bij afloop van het programma<br>- Aansluitset voor afvoer van het condenswater<br>- Draairichting van de deur rechts<br>- Metalen sluithaak<br>- Geluidsniveau: 64 dB<br>- Onderbouwbaar | - **LCD-display** voor de resttijd en eindtijduitstel tot 24 u<br>- LED-aanduiding voor het programmaverloop, filter reinigen en condensreservoir ledigen<br>- TouchControl-toetsen: Start/Stop, Delicaat, Antikreuk, Starttijduitstel<br>- Trommelverlichting<br>- Antikreukfase 120 min. bij afloop van het programma<br>- Aansluitset voor afvoer van het condenswater<br>- Draairichting van de deur rechts<br>- Metalen sluithaak<br>- Geluidsniveau: 64 dB<br>- Onderbouwbaar |
| **Marktprijs** | - WTE 84321 FG € 649,99* | - WTE 84303 FG € 599,99* |

| WTE 84102 FG | WTE 84101 FG |
|---|---|
| B Energie-efficiëntieklasse · 7 kg | C Energie-efficiëntieklasse · 7 kg |
| - **Condensatiedroogautomaat Maxx 7 Sensitive**<br>- Label: **B**<br>- Inhoud: **1 - 7 kg**<br>- Verbruik: 7 kg katoen kastdroog<br>1400 tr/min. - 3,36 kWu - 89 min.<br>800 tr/min. - 4,48 kWu - 120 min.<br>- DuoTronic<br>- Sensitive Drying-systeem: grote inox trommel met structuur voor een betere bescherming van het textiel, wasmeenemers in Softdesign<br>- Eénknopsbediening voor de vochtgestuurde programma's en tijdsprogramma's koud en warm 20 min. | - **Condensatiedroogautomaat Maxx 7 Sensitive**<br>- Label: **C**<br>- Inhoud: **1 - 7 kg**<br>- Verbruik: 7 kg katoen kastdroog<br>1400 tr/min. - 3,6 kWu - 89 min.<br>800 tr/min. - 4,9 kWu - 120 min.<br>- DuoTronic<br>- Sensitive Drying-systeem: grote inox trommel met structuur voor een betere bescherming van het textiel, wasmeenemers in Softdesign<br>- Eénknopsbediening voor de vochtgestuurde programma's en tijdsprogramma's koud en warm 20 min. |
| | |
| - LED-aanduiding voor het programmaverloop, filter reinigen en condensreservoir ledigen<br>- TouchControl-toetsen: Start/Stop, Delicaat<br>- Antikreukfase 60 min. bij afloop van het programma<br>- Metalen sluithaak<br>- Draairichting van de deur rechts<br>- Geluidsniveau: 65 dB<br>- Onderbouwbaar | - LED-aanduiding voor het programmaverloop, filter reinigen en condensreservoir ledigen<br>- TouchControl-toetsen: Start/Stop, Delicaat<br>- Antikreukfase 60 min. bij afloop van het programma<br>- Draairichting van de deur rechts<br>- Geluidsniveau: 65 dB<br>- Onderbouwbaar |
| - WTE 84102 FG € 569,99* | - WTE 84101 FG € 529,99* |

* Aanbevolen marktprijs. BTW en Recupelbijdrage € 1 inbegrepen.

# De luchtafvoer-droogautomaten

| | **WTV 74303 FG** NEW | **WTV 74302 FG** NEW | **WTV 74100 FG** |
|---|---|---|---|
| | C Energie-efficiëntieklasse, 8 kg | C Energie-efficiëntieklasse, 7 kg | C Energie-efficiëntieklasse, 6 kg |
| **Algemene informatie** | - **Luchtafvoerdroogautomaat Maxx 8**<br>- **Label: C**<br>- Inhoud: **1 - 8 kg**<br>- Verbruik: 8 kg katoen kastdroog 1400 tr/min - 3,5 kWu - 95 min. 800 tr/min. 4,79 kWu - 135 min.<br>- DuoTronic<br>- Sensitive Drying System: Grote inox trommel met structuur voor een betere bescherming van het textiel, wasmeenemers in Softdesign<br>- Volelektronische eénknopsbediening voor de vochtgestuurde programma's, de tijdsgestuurde programma's en de speciale programma's | - **Luchtafvoerdroogautomaat Maxx 7**<br>- **Label: C**<br>- Inhoud: **1 - 7 kg**<br>- Verbruik: 7 kg katoen kastdroog 1400 tr/min. - 3,24 kWu - 86 min. 800 tr/min. - 4,48 kWu - 117 min.<br>- DuoTronic<br>- Sensitive Drying System: Grote inox trommel met structuur voor een betere bescherming van het textiel, wasmeenemers in Softdesign<br>- Volelektronische eénknopsbediening voor de vochtgestuurde programma's, de tijdsgestuurde programma's en de speciale programma's | - **Luchtafvoerdroogautomaat Maxx 6**<br>**- Label: C**<br>- Inhoud: **1 - 6 kg**<br>- Verbruik: 6 kg katoen kastdroog 1400 tr/min. - 2,73 kWu - 77 min. 800 tr/min. - 3,97 kWu - 108 min.<br>- DuoTronic<br>- Grote gegalvaniseerde trommel met structuur voor een betere bescherming van het textiel, wasmeenemers in Softdesign<br>- Eénknopsbediening voor 7 vochtgestuurde programma’s en 2 tijdsgestuurde programma’s 20 min. koud en warm |
| **Programma's** | - Speciale programma's: Wol finish, 20 min. warm, 40 min. warm, Extra snel 40 min. | - Speciale programma's: Wol finish, 20 min. warm, 40 min. warm, Extra snel 40 min. | |
| **Uitrusting/ Comfort** | - **LCD-display** voor de resttijd en eindtijduitstel tot 24 u<br>- LED-aanduiding voor het programma-verloop, filter reinigen en deur<br>- TouchControl-toetsen: Start/Stop, Delicaat, Antikreuk, Starttijduitstel<br>- Antikreukfase 120 min. bij afloop van het programma<br>- Draairichting van de deur rechts<br>- Luchtafvoer achter, links<br>- Geluidsniveau: 65 dB<br>- Onderbouwbaar | - **LCD-display** voor de resttijd en eindtijduitstel tot 24 u<br>- LED-aanduiding voor het programma-verloop, filter reinigen en deur<br>- TouchControl-toetsen: Start/Stop, Delicaat, Antikreuk, Starttijduitstel<br>- Antikreukfase 120 min. bij afloop van het programma<br>- Luchtafvoer achter, links<br>- Draairichting van de deur rechts<br>- Geluidsniveau: 65 dB<br>- Onderbouwbaar | - LED-aanduiding voor het programmaverloop, filter reinigen en deur<br>- TouchControl-toetsen: Start/Stop, Delicaat<br>- Antikreukfase 60 min. bij afloop van het programma<br>- Draairichting van de deur rechts<br>- Luchtafvoer naar links of naar achter (100 mm) met adapter<br>- Geluidsniveau: 65 dB<br>- Onderbouwbaar |
| **Marktprijs** | - WTV 74303 FG € 549,99* | - WTV 74302 FG € 469,99* | - WTV 74100 FG € 399,99* |

* Aanbevolen marktprijs. BTW en Recupelbijdrage € 1 inbegrepen.

# Technische tabel wasmachines

| | Logixx 8 VarioPerfect | | | |
|---|---|---|---|---|
| | **WAS 32762 FG** | **WAS 32463 FG** | **WAS 32363 FG** | **WAS 28363 FG** |
| Energie-efficiëntieklasse | A | A | A | A |
| Energieverbruik (kWu) | 1,03 | 1,03 | 1,03 | 1,03 |
| Wasefficiëntieklasse A (laagste verbruik) G (hoogste verbruik) | A | A | A | A |
| Centrifugeerefficiëntieklasse A (laagste verbruik) G (hoogste verbruik) | A | A | A | B |
| Waterontvochtigingsgraad (%) | 44 | 44 | 44 | 50 |
| Bij centrifugeertoerental (tr/min.) | 1600 | 1600 | 1600 | 1400 |
| Inhoud (kg) | 8 | 8 | 8 | 8 |
| Waterverbruik (liter) | 56 | 56 | 56 | 56 |
| Gemiddelde wastijd bij 60° katoen EN 60456 (normale belading) (min.) | 205 | 205 | 205 | 205 |
| Gemiddeld jaarverbruik (kWu) | 206 | 206 | 206 | 206 |
| Waterverbruik 4-pers. huishouden (l) | 11200 | 11200 | 11200 | 11200 |
| Geluidsniveau (wassen) dB (A) re 1 pW | 49 | 49 | 52 | 52 |
| Geluidsniveau (centrifugeren) | 73 | 73 | 75 | 72 |
| **Energie-/Waterverbruik** | | | | |
| Kookwas 90°C (Energieverbruik/Waterverbruik kWu/l) | 2,34 / 68 | 2,34 / 87 | 2,34 / 87 | 2,34 / 87 |
| Bonte was 40°C (Energieverbruik/Waterverbruik kWu/l) | 0,97 / 57 | 0,97 / 76 | 0,97 / 76 | 0,97 / 76 |
| Kreukherstellend 40°C (Energieverbruik/Waterverbruik kWu/l) | 0,55 / 41 | 0,55 / 55 | 0,55 / 55 | 0,55 / 55 |
| Fijne was 30°C (Energieverbruik/Waterverbruik kWu/l) | 0,14 / 35 | 0,14 / 35 | 0,14 / 35 | 0,14 / 35 |
| Wol 30°C (Energieverbruik/Waterverbruik kWu/l) | 0,16 / 40 | 0,16 / 40 | 0,16 / 40 | 0,16 / 40 |
| **Bouwvorm** | | | | |
| Solotoestel met werkvlak | ● | ● | ● | ● |
| Solotoestel voor onderbouw | ● | ● | ● | ● |
| Deurscharnieren (l/r) | l / - | l / - | l / - | l / - |
| **Afmetingen** | | | | |
| Hoogte (mm) | 842 | 842 | 842 | 842 |
| Breedte (mm) | 600 | 600 | 600 | 600 |
| Diepte (mm) | 590 | 590 | 590 | 590 |
| In de hoogte verstelbare pootjes | Vooraan | Vooraan | Vooraan | Vooraan |
| Hoogte verstelbaar (mm) | 12 | 12 | 12 | 12 |
| Nettogewicht (kg) | 81 | 80 | 80 | 76 |
| **Wasprogramma's** | | | | |
| Witte-/Bonte was | ● | ● | ● | ● |
| Kreukherstellend | ● | ● | ● | ● |
| Fijne was koud | ● | ● | ● | ● |
| Wol handwasprogramma/Machinewasbare wol | ● | ● | ● | ● |
| **Bijkomende functies** | | | | |
| Eindtijduitstel | ● | ● | ● | ● |
| Programmering van de eindtijduitstel tot (u) | 24 | 24 | 24 | 24 |
| Aanduiding van de resttijd | ● | ● | ● | ● |
| Aanduiding programmaverloop | LCD-display | LCD-display | LCD-display | LCD-display |
| Schuimdetectie | ● | ● | ● | ● |
| Spoelstop | ● | ● | ● | ● |
| Onbalans controle | ● | ● | ● | ● |
| Veiligheidssysteem | Meervoudige beveiliging tegen waterschade | Meervoudige beveiliging tegen waterschade | Meervoudige beveiliging tegen waterschade | Meervoudige beveiliging tegen waterschade |
| Koude was optie | ● | ● | - | - |
| Extra spoelen | ● | ● | ● | ● |
| Licht strijken | ● | ● | ● | ● |
| Trommelvolume (l) | 65 | 65 | 65 | 65 |
| Gegalvaniseerde / inox trommel | Inox | Inox | Inox | Inox |
| Voorwas | ● | ● | ● | ● |
| Centrifugeersnelheid | Variabel | Variabel | Variabel | Variabel |
| Bediening | Electronisch | Electronisch | Electronisch | Electronisch |
| **Water- en elektriciteitsaansluitingen** | | | | |
| Spanning (V) | 220-240 | 220-240 | 220-240 | 220-240 |
| Frequentie (Hz) | 50 | 50 | 50 | 50 |
| Aansluitwaarde (W) | 2300 | 2300 | 2300 | 2300 |
| Zekeringen (A) | 10 | 10 | 10 | 10 |
| Aansluiting op warm / koud water | - / ● | - / ● | - /● | - / ● |
| Lengte afvoerslang (cm) | 150 | 150 | 150 | 150 |
| Lengte toevoerslang (cm) | 150 | 150 | 150 | 150 |
| Lengte van de aansluitkabel (cm) | 175 | 175 | 175 | 175 |
| **Toebehoren in optie** | | | | |
| WMZ 20450 | - | - | - | - |
| WMZ 20460 | ● | ● | ● | ● |
| WTZ 11310 | ● | ● | ● | ● |
| WTZ 11300 | ● | ● | ● | ● |

| | Maxx 7 VarioPerfect | | | | |
|---|---|---|---|---|---|
| | **WAQ 28460 FG** | **WAQ 28360 FG** | **WAE 28463 FG** | **WAE 28361 FG** | **WAE 28162 FG** |
| Energie-efficiëntieklasse | A | A | A | A | A |
| Energieverbruik (kWu) | 1,05 | 1,05 | 1,05 | 1,05 | 1,05 |
| Wasefficiëntieklasse A (laagste verbruik) G (hoogste verbruik) | A | A | A | A | A |
| Centrifugeerefficiëntieklasse A (laagste verbruik) G (hoogste verbruik) | B | B | B | B | B |
| Waterontvochtigingsgraad (%) | 50 | 50 | 50 | 50 | 50 |
| Bij centrifugeertoerental (tr/min.) | 1400 | 1400 | 1400 | 1400 | 1400 |
| Inhoud (kg) | 7 | 7 | 7 | 7 | 7 |
| Waterverbruik (liter) | 42 | 42 | 47 | 47 | 47 |
| Gemiddelde wastijd bij 60° katoen EN 60456 (normale belading) (min.) | 180 | 180 | 188 | 188 | 188 |
| Gemiddeld jaarverbruik (kWu) | 210 | 210 | 210 | 210 | 210 |
| Waterverbruik 4-pers. huishouden (l) | 8400 | 8400 | 9400 | 9400 | 9400 |
| Geluidsniveau (wassen) dB (A) re 1 pW | 57 | 57 | 57 | 57 | 57 |
| Geluidsniveau (centrifugeren) | 77 | 77 | 77 | 77 | 77 |
| **Energie-/Waterverbruik** | | | | | |
| Kookwas 90°C (Energieverbruik/Waterverbruik kWu/l) | 2,10 / 69 | 2,10 / 69 | 2 / 64 | 2 / 64 | 2 / 64 |
| Bonte was 40°C (Energieverbruik/Waterverbruik kWu/l) | 0,98 / 59 | 0,98 / 59 | 0,69 / 60 | 0,69 / 60 | 0,69 / 60 |
| Kreukherstellend 40°C (Energieverbruik/Waterverbruik kWu/l) | 0,62 / 53 | 0,62 / 53 | 0,55 / 55 | 0,55 / 55 | 0,55 / 55 |
| Fijne was 30°C (Energieverbruik/Waterverbruik kWu/l) | 0,19 / 34 | 0,19 / 34 | 0,21 / 31 | 0,21 / 31 | 0,21 / 31 |
| Wol 30°C (Energieverbruik/Waterverbruik kWu/l) | 0,17 / 39 | 0,17 / 39 | 0,19 / 39 | 0,19 / 39 | 0,19 / 39 |
| **Bouwvorm** | | | | | |
| Solotoestel met werkvlak | ● | ● | ● | ● | ● |
| Solotoestel voor onderbouw | ● * | ● * | ● | ● | ● |
| Deurscharnieren (l/r) | g / - | g / - | l / - | l / - | l / - |
| **Afmetingen** | | | | | |
| Hoogte (mm) | 843 | 843 | 847 | 847 | 847 |
| Breedte (mm) | 598 | 598 | 600 | 600 | 600 |
| Diepte (mm) | 591 | 591 | 590 | 590 | 590 |
| In de hoogte verstelbare pootjes | Vooraan | Vooraan | Vooraan | Vooraan | Vooraan |
| Hoogte verstelbaar (mm) | 10 | 10 | 15 | 15 | 15 |
| Nettogewicht (kg) | 69 | 69 | 77 | 72 | 70 |
| **Wasprogramma's** | | | | | |
| Witte-/Bonte was | ● | ● | ● | ● | ● |
| Kreukherstellend | ● | ● | ● | ● | ● |
| Fijne was koud | ● | ● | ● | ● | ● |
| Wol handwasprogramma/Machinewasbare wol | ● | ● | ● | ● | ● |
| **Bijkomende functies** | | | | | |
| Eindtijduitstel | ● | ● | ● | ● | - |
| Programmering van de eindtijduitstel tot (u) | 24 | 24 | 24 | 24 | - |
| Aanduiding van de resttijd | ● | ● | ● | ● | - |
| Aanduiding programmaverloop | LCD-display | LCD-display | LCD-display | LCD-display | LED-aanduiding |
| Schuimdetectie | ● | ● | ● | ● | ● |
| Spoelstop | ● | ● | ● | ● | ● |
| Onbalans controle | ● | ● | ● | ● | ● |
| Veiligheidssysteem | Meervoudige beveiliging tegen waterschade | Meervoudige beveiliging tegen waterschade | Meervoudige beveiliging tegen waterschade | Meervoudige beveiliging tegen waterschade | Meervoudige beveiliging tegen waterschade |
| Koude was optie | ● | - | ● | ● | ● |
| Extra spoelen | ● | ● | ● | ● | ● |
| Licht strijken | ● | ● | ● | ● | ● |
| Trommelvolume (l) | 58 | 58 | 55 | 55 | 55 |
| Gegalvaniseerde / inox trommel | Inox | Inox | Inox | Inox | Inox |
| Voorwas | ● | ● | ● | ● | ● |
| Centrifugeersnelheid | Variabel | Variabel | Variabel | Variabel | Variabel |
| Bediening | Electronisch | Electronisch | Electronisch | Electronisch | Electronisch |
| **Water- en elektriciteitsaansluitingen** | | | | | |
| Spanning (V) | 220-240 | 220-240 | 220-240 | 220-240 | 220-240 |
| Frequentie (Hz) | 50 | 50 | 50 | 50 | 50 |
| Aansluitwaarde (W) | 2300 | 2300 | 2300 | 2300 | 2300 |
| Zekeringen (A) | 10 | 10 | 10 | 10 | 10 |
| Aansluiting op warm / koud water | - / ● | - / ● | - / ● | - / ● | - /● |
| Lengte afvoerslang (cm) | 150 | 150 | 150 | 150 | 150 |
| Lengte toevoerslang (cm) | 150 | 150 | 150 | 150 | 150 |
| Lengte van de aansluitkabel (cm) | 160 | 160 | 160 | 160 | 160 |
| **Toebehoren in optie** | | | | | |
| WMZ 20455 | ● | ● | - | - | - |
| WMZ 20450 | | | ● | ● | ● |
| WMZ 20460 | | | - | - | - |
| WTZ 11310 | | | ● | ● | ● |
| WTZ 11300 | | | ● | ● | ● |

# Technische tabel droogautomaten

| | De droogautomaten met warmtepomp | | De condensatie-droogautomaten |
|---|---|---|---|
| | **WTW 84561 FG** | **WTW 84360 FG** | **WTS 84507 FG** |
| Energie-efficiëntieklasse | A | A | B |
| Energieverbruik (kWu) voor katoen kastdroog gezwierd op 800 tr/min. (70% restvocht) | 1,86 | 2,19 | 5,2 |
| Energieverbruik (kWu) voor katoen kastdroog gezwierd op 1400 tr/min. (50% restvocht) | 1,35 | 1,62 | 3,7 |
| Energieverbruik (kWu) voor katoen strijkdroog gezwierd op 800 tr/min. (70% restvocht) | 1,47 | 1,70 | 3,9 |
| Energieverbruik (kWu) voor katoen strijkdroog gezwierd op 1400 tr/min. (50% restvocht) | 0,96 | 1,13 | 2,2 |
| Inhoud katoen (kg) | 7 | 7 | 8 |
| Vochtafvoer | Condensatie | Condensatie | Condensatie |
| Geluidsniveau dB(A) re 1pW | 65 | 65 | 61 |
| Totaal jaarlijks energieverbruik (kWu) | 107 | 122 | 262 |
| Gemiddelde droogtijd (min) voor kastdroog gezwierd op 800 tr/min. (70% restvocht) | 150 | 169 | 139 |
| Gemiddelde droogtijd (min) voor kastdroog gezwierd op 1400 tr/min. (50% restvocht) | 112 | 128 | 105 |
| Gemiddelde droogtijd (min) voor strijkdroog gezwierd op 800 tr/min. (70% restvocht) | 118 | 133 | 117 |
| Gemiddelde droogtijd (min) voor strijkdroog gezwierd 1400 tr/min. (50% restvocht) | 80 | 92 | 83 |
| Bediening van de droogautomaat | Elektronisch | Elektronisch | Elektronisch |
| Sturing van het droogproces | Automatische sturing van de vochtigheid | Automatische sturing van de vochtigheid | Automatische sturing van de vochtigheid |
| Besturing van de droging | Vochtmeting | Vochtmeting | Vochtmeting |
| Intervalfunctie | - | - | - |
| Trommelverlichting | ● | ● | ● |
| Luchtuitgang | - | - | - |
| Luchtafvoer | - | - | - |
| Aanduiding van het droogprogramma | LCD-display | LCD-display | LCD-display |
| Aanduiding van de resttijd | ● | ● | ● |
| eindtijdjuitstel | ● | ● | ● |
| Maximale eindtijduitstel (u) | 24 | 24 | 24 |
| LED-aanduiding filterverzadiging | ● | ● | ● |
| Indicator condenswaterreservoir ledigen | ● | ● | ● |
| Waterafvoerpomp | - | - | - |
| Programma voor fijne was | Delicaat | Delicaat | Delicaat 2 niveaus |
| Functie anti-kreuk | Licht strijken | Licht strijken | Licht strijken |
| Aanduiding programma-einde | ● | ● | ● |
| Inhoud trommel (l) | 112 | 112 | 112 |
| Materiaal trommel | Inox | Inox | Inox |
| Hoogte afvoerpomp max | 100 | 100 | 100 |
| Afneembaar werkblad | ● | ● | ● |
| Aansluitwaarde (W) | 1500 | 1500 | 2800 |
| Stroomafname | 10 | 10 | 16/10 |
| Spanning (V) | 220-240 | 220-240 | 220-240 |
| Frequentie | 50 | 50 | 50 |
| Goedkeuringen | CE, VDE | CE, VDE | VDE, CE |
| Lengte van de aansluitkabels (cm) | 145 | 145 | 145 |
| Zekeringen | Schuko-/Gardy. met aarding | Schuko-/Gardy. met aarding | Schuko-/Gardy. met aarding |
| Hoogte met werkblad (mm) | 842 | 842 | 842 |
| Hoogte zonder werkblad / onderbouw (mm) | 819 | 819 | 819 |
| Afmetingen van het toestel (mm) | 842 x 598 x 625 | 842 x 598 x 625 | 842 x 598 x 625 |
| Netto-gewicht (kg) | 55 | 55 | 45 |
| **Toebehoren** | | | |
| Onderbouw afdekking voor alle droogautomaten | WTZ 10290 | WTZ 10290 | WTZ 10290 |
| Verbindingsset voor directe afloop van het condenswater | | | WTZ 1110 |
| Verbindingsset voor een was- en droogkolom met uitneembare plaat voor droogautomaten | WTZ 11300 | WTZ 11300 | WTZ 11300 |
| Verbindingsset voor een was- en droogkolom, wasmachine met droogautomaat | WTZ 11310 | WTZ 11310 | WTZ 11310 |
| Ergonomische sokkellade met uitneembare wasmand | WMZ 20460 | WMZ 20460 | WMZ 20460 |

# Toebehoren in optie voor wasmachines en droogautomaten

| Referentie | Beschrijving | Aanbevolen marktprijs |
|---|---|---|
| **WMZ2380** | AquaStop verlenging 2,5 m | **32,99 €** |
| **WMZ20455** | Ergonomische sokkel met geïntegreerde wasmand voor wasmachines 7 kg (WAQ...) | **249,99 €** |
| **WMZ20450** | Ergonomische sokkel met geïntegreerde wasmand voor wasmachines 6 en 7 kg | **244,99 €** |
| **WMZ20460** | Ergonomische sokkel met geïntegreerde wasmand voor wasmachines 8 kg en alle droogautomaten | **249,99 €** |
| **WTZ1110** | Waterafvoerslang voor condensatie-droogautomaten (2,5 m) | **12,99 €** |
| **WTZ1130** | Flexibele afvoerslang voor luchtafvoer-droogautomaten (2 m) | **15,99 €** |
| **WTZ10290** | Onderbouwplaat voor droogautomaten | **25,99 €** |
| **WTZ11300** | Montageset kolombouw met uittrekbaar werkvlak voor droogautomaten | **89,99 €** |
| **WTZ11310** | Montageset kolombouw zonder uittrekbaar werkvlak voor droogautomaten | **18,99 €** |

| | | | | De luchtafvoerdroogautomaten | | |
|---|---|---|---|---|---|---|
| **WTE 84321 FG** | **WTE 84303 FG** | **WTE 84102 FG** | **WTE 84101 FG** | **WTV 74303 FG** | **WTV 74302 FG** | **WTV 74100 FG** |
| B | B | B | C | C | C | C |
| 5,2 | 4,5 | 4,5 | 4,9 | 4,8 | 4,5 | 4,0 |
| 3,7 | 3,4 | 3,4 | 3,6 | 3,5 | 3,2 | 2,7 |
| 3,9 | 3,7 | 3,7 | 3,9 | 3,8 | 3,5 | 3,1 |
| 2,2 | 2,4 | 2,4 | 2,8 | 2,4 | 2,0 | 1,7 |
| 8 | 7 | 7 | 7 | 8 | 7 | 6 |
| Condensatie | Condensatie | Condensatie | Condensatie | Dampafvoer | Dampafvoer | Dampafvoer |
| 64 | 64 | 65 | 65 | 65 | 65 | 65 |
| 262 | 264 | 264 | 282 | 243 | 249 | 253 |
| 139 | 120 | 120 | 120 | 135 | 117 | 108 |
| 105 | 89 | 89 | 89 | 95 | 86 | 77 |
| 117 | 94 | 94 | 94 | 107 | 88 | 80 |
| 83 | 69 | 69 | 69 | 67 | 57 | 49 |
| Elektronisch | Elektronisch | Elektronisch | Elektronisch | Elektronisch | Elektronisch | Elektronisch |
| Automatische sturing van de vochtigheid | Automatische sturing van de vochtigheid | Automatische sturing van de vochtigheid | Automatische sturing van de vochtigheid | Automatische sturing van de vochtigheid | Automatische sturing van de vochtigheid | Automatische sturing van de vochtigheid |
| Vochtmeting | Vochtmeting | Vochtmeting | Vochtmeting | Vochtmeting | Vochtmeting | Vochtmeting |
| - | - | - | - | - | - | - |
| ● | ● | - | - | - | - | - |
| - | - | - | - | Achteraan, links | Achteraan, links | Achteraan, links |
| - | - | - | - | - | - | - |
| LED | LED | LED | LED | LED | LED | LED |
| ● | ● | - | - | ● | ● | - |
| ● | ● | - | - | ● | ● | - |
| 24 | 24 | - | - | 24 | 24 | - |
| ● | ● | ● | ● | ● | ● | ● |
| ● | ● | ● | ● | - | - | - |
| ● | ● | - | - | - | - | - |
| Delicaat | Delicaat | Delicaat | Delicaat | Delicaat | Delicaat | Delicaat |
| Licht strijken | Licht strijken | - | - | Licht strijken | Licht strijken | - |
| ● | ● | ● | ● | ● | ● | ● |
| 112 | 112 | 112 | 112 | 112 | 112 | 112 |
| Inox | Inox | Inox | Inox | Inox | Inox | Gegalvaniseerd |
| 100 | 100 | 100 | 100 | 100 | 100 | 100 |
| ● | ● | ● | ● | ● | ● | ● |
| 2800 | 2800 | 2800 | 2800 | 2800 | 2800 | 2800 |
| 16/10 | 16/10 | 16/10 | 16/10 | 16/10 | 16/10 | 16/10 |
| 220-240 | 220-240 | 220-240 | 220-240 | 220-240 | 220-240 | 220-240 |
| 50 | 50 | 50 | 50 | 50 | 50 | 50 |
| VDE, CE | VDE, CE | VDE, CE | VDE, CE | CE, VDE | CE, VDE | CE, VDE |
| 145 | 145 | 145 | 145 | 145 | 145 | 145 |
| Schuko-/Gardy. met aarding | Schuko-/Gardy. met aarding | Schuko-/Gardy. met aarding | Schuko-/Gardy. met aarding | Schuko-/Gardy. met aarding | Schuko-/Gardy. met aarding | Schuko-/Gardy. met aarding |
| 842 | 842 | 842 | 842 | 842 | 842 | 842 |
| 819 | 819 | 819 | 819 | 819 | 819 | 819 |
| 842 x 598 x 625 | 842 x 598 x 625 | 842 x 598 x 625 | 842 x 598 x 625 | 842 x 598 x 625 | 842 x 598 x 625 | 842 x 598 x 625 |
| 45 | 45 | 45 | 45 | 36 | 36 | 36 |
| WTZ 10290 | WTZ 10290 | WTZ 10290 | WTZ 10290 | WTZ 10290 | WTZ 10290 | WTZ 10290 |
| WTZ 1110 | WTZ 1110 | WTZ 1110 | WTZ 1110 | WTZ 1110 | WTZ 1110 | WTZ 1110 |
| WTZ 11300 | WTZ 11300 | WTZ 11300 | WTZ 11300 | WTZ 11300 | WTZ 11300 | WTZ 11300 |
| WTZ 11310 | WTZ 11310 | WTZ 11310 | WTZ 11310 | WTZ 11310 | WTZ 11310 | WTZ 11310 |
| WMZ 20460 | WMZ 20460 | WMZ 20460 | WMZ 20460 | WMZ 20460 | WMZ 20460 | WMZ 20460 |

# Opstelmogelijkheden voor droogautomaten

| | Klein lokaal zonder ventilatie ca. 6m² (15m³) | Lokalen met geringe ventilatie (venster schuin gekanteld) | Lokalen met goede ventilatie (venster geopend) | Lokalen met ventilatiesysteem (ventilator |
|---|---|---|---|---|
| Luchtafvoerdroogautomaat met hoog verwarmingsvermogen zonder aansluiting | – | – | ▲ | ■ |
| Luchtafvoerdroogautomaat met aansluiting naar buiten | ▲ | ■ | ■ | ■ |
| Luchtcondensatiedroogautomaat: luchtkoeling | – | ■ | ■ | ■ |

– Niet geschikt ▲ Beperkt geschikt ■ Goed geschikt

ActiveWater Eco²
auto
eco
1:20
Glanztrocknen
aktiv
BOSCH

# De vaatwassers

# De vaatwassers

## Energie

Om maar met de deur in huis te vallen: kiest u voor Bosch, dan kiest u voor de maker van de zuinigste vaatwasser ter wereld.
De ActiveWater-range van Bosch staat voor ongekende en ongeëvenaarde efficiency.
Nog nooit was een complete generatie vaatwassers zó zuinig.
Het geheim van deze revolutie op het gebied van afwastechnologie is te vinden in de natuur. Om precies te zijn: bij een mineraal met de naam zeoliet. Het verbluffende vochtabsorberende vermogen van zeoliet legt de basis voor een buitengewoon effectief droogproces.

Tijdens de droogfase nemen de zeolietkorrels in korte tijd veel vocht op, terwijl ze bovendien warmte produceren. Die warmte stroomt samen met droge lucht naar de binnenruimte en droogt daar snel en doeltreffend uw serviesgoed.
Het energieverbruik van een conventionele vaatwasser bedraagt 1,05 kWu, een vaatwasser Eco$^2$ verbruikt maar 0,73 kWu. Dat is een besparing van maar liefst 30%*!

De ActiveWater-vaatwassers zijn ook nog eens ongewoon zuinig met water. Een nieuw hydraulisch circuit is verantwoordelijk voor een waterbesparing van zo'n 29%.

## Prestaties

Energiebewuste oplossingen gaan bij Bosch nooit ten koste van de prestaties. Dus ook niet bij het afwassen. De ActiveWater-vaatwassers staan garant voor een blinkend resultaat. En dat resultaat komt sneller dan ooit tot stand. Want Bosch heeft de vaatwasser óók een stuk sneller gemaakt. De VarioSpeed-functie stelt u in staat de hele afwas te doen in de helft van de tijd. Oók als de machine helemaal vol is met sterk vervuild serviesgoed. Zo beschikt u tijdens een uitgebreid diner of een drukke verjaardag snel weer over servies en schone pannen.

## Bedieningsgemak

Het interieur van de vaatwasser wordt nog wel eens over het hoofd gezien. Niet door Bosch. Door de toepassing van flexibele korven kunt u uw vaatwasser zelf indelen en de vaat op uw eigen manier inruimen. Ook de duidelijke display, dat onder meer de resterende afwastijd aangeeft, is bijzonder handig in het gebruik.

*30% zuiniger (slechts 0,73 kWu/13 bestekken) dan de grenswaarde (1,07 kWu/13 bestekken) in de energie-efficiëntieklasse A. (Situatie op augustus 2010)

# De nieuwe ActiveWater Eco² heeft het laagste stroomverbruik ter wereld. En garandeert bovendien schitterende afwasresultaten...

Dankzij de Zeolith-technologie verbruikt de Bosch-vaatwasser Eco² slechts 0,73 kWu stroom per afwasbeurt en zorgt bovendien voor een schitterschoon afwasresultaat. Het waterverbruik van nauwelijks 7 liter is natuurlijk ook een absolute topwaarde.

**NIEUW: Méér glans**

Zuinig gaat gepaard met glanzend: gegarandeerd snel en uiterst efficiënt drogen met de speciale nieuwe functie Shine & Dry. Zeolith-mineralen zorgen voor een uitstekende vochtigheidsopname.
Op die manier krijgt u een optimaal en hygiënisch droogresultaat – én briljant glanzende glazen en borden.

**Méér comfort**

Praktisch gaat gepaard met comfortabel: een flexibelere indeling dankzij de Vario-besteklade, helder EmotionLight en de PiezoTouchControl maken de ActiveWater Eco² bijzonder aangenaam te bedienen. De VarioSpeed, de doseerassistent en de Intensieve zone geven u nog meer mogelijkheden om snel en efficiënt af te wassen.

**Méér vermogen**

Efficiëntie gaat gepaard met vermogen: de ActiveWater Eco² staat voor optimale afwasresultaten. De nauwelijks 7 liter water activeren immers de afwaskracht van 4.100 liter. En de ActiveWater-technologie zorgt ervoor, dat het water enkel daar terechtkomt waar het echt gebruikt wordt – voor een optimale aanwending van z'n kracht.

**Minder water**

Een extreem zuinig waterverbruik dankzij de ActiveWater-technologie en het waterreservoir: met deze milieuvriendelijke technologie worden in het normale programma 13 bestekken afgewassen met slechts 7 liter water. Dat betekent 0,5 liter water per bestek en daardoor 50% minder dan andere vaatwassermodellen op dit ogenblik nodig hebben.

**Minder energie**

Het wereldrecord energie besparen dankzij Zeolith: dit natuurlijke mineraal zet vochtigheid in warmte om en bespaart daarmee energie tijdens het drogen. Voor 13 bestekken wordt er bv. maar 0,73 kWu verbruikt. De ActiveWater Eco² is daardoor 30% beter dan de grenswaarde van de beste energie-efficiëntieklasse A.*

*30% zuiniger (slechts 0,73 kWu/13 bestekken) dan de grenswaarde (1,07 kWu/13 bestekken) in de energie-efficiëntieklasse A. (situatie op augustus 2010)

# … en het hoogste comfort bij u thuis.

## Comfort-uitrusting

**Vario-besteklade**
Nog méér comfort met de uittrekbare Vario-besteklade: de plaats bij uitstek voor bestek en kleinere keukenbenodigdheden, zoals pollepels. Zelfs espressokopjes vinden er een stevige houvast. Voor het heel flexibele beladen van de vaatwasser – tot 14 bestekken.

**DoseerAssistent**
Een speciaal vakje voor reinigingstabs dat in de bovenste korf werd geïntegreerd, zorgt voor perfecte afwasresultaten. De tab wordt in het wasmiddelvakje bovenaan in de deur gelegd, valt in de speciale opvangschaal en wordt dan gecontroleerd en volledig opgelost. Het afwassen gebeurt stiller en de reinigingstabs worden optimaal benut.

**NIEUW: de speciale functie Shine & Dry**
Met de revolutionaire speciale functie Shine & Dry wordt de tussenspoelbeurt geoptimaliseerd en de natuurlijke Zeolith-mineralen zorgen voor een energiebesparende, tragere droging, waardoor de vaat duidelijk meer glans krijgt. Schitterschone glazen en streepvrij drogen, ook voor eetgerei uit plastiek of kunststof, zijn het stralende bewijs voor de glanzende afwasresultaten.

**VarioSpeed**
Als het weer eens snel moet gaan, is VarioSpeed precies de extra functie die u nodig hebt. Want zelfs bij volle belading en een sterk bevuilde vaat wordt de afwasduur tot 50% gereduceerd – en dat met een even perfect afwasresultaat.

**EmotionLight-verlichting**
Met de EmotionLight-verlichting in het interieur van de vaatwasser hebt u een duidelijk zichtbaar voordeel bij het vullen en leegmaken van de vaatwasser. Het blauwe EmotionLight zet de vaat in een bijzonder licht. De twee vermogende LED's in de bovenkant van de deur verlichten een toestelleven lang – zonder vervanging.

**Intensieve zone**
Voor sterk bevuilde potten en pannen moet er vaak langer worden afgewassen dan voor de dagdagelijkse vaat. Met de functie "Intensieve Zone" wordt door het gebruik van een krachtige sproeidruk en een hogere afwastemperatuur in de onderste korf ook dit kookgerief optimaal gereinigd, waarbij in de bovenste korf tegelijk ook gevoelige glazen kunnen worden afgewassen.

## Green Technology inside

**ActiveWater-technologie**
Met ActiveWater ontwikkelde Bosch een nieuwe en unieke afwastechnologie, die elke druppel water maximaal benut. Door de snellere opwarming, de verbeterde filtertechniek, de gerichte waterverdeling en de nog betere pompprestaties betekent dit voor de nieuwe vaatwassers met ActiveWater: minder water, minder energie en meer afwaskracht.

**Eco 50°C Programma**
Normaal vuile vaat wordt perfect schoon afgewassen op slechts 50°C met een gereduceerd verbruik.

**30% beter dan de grenswaarde van de energie-efficiëntieklasse A***
De beste energie-efficiëntieklasse is de A-klasse. Nog maar eens 30% beter is Bosch: Onze vaatwasser ActiveWater Eco² met Zeolith-drogen is 30% zuiniger (0,73 kWu/13 bestekken) dan de grenswaarde (1,07 kWu/13 bestekken) van de beste energie-efficiëntieklasse A.

**Waterreservoir**
Het milieuvriendelijke waterreservoir dat het water heel intelligent benut, zorgt voor een minimaal verbruik bij elke spoelbeurt: slechts 7 liter water bij het normale programma, voor een optimale en hygiënische reiniging van 13 bestekken.

**AquaSensor**
Dankzij de AquaSensor wordt het afwaswater permanent gecontroleerd op de kleinste partikeltjes etensresten, vet of detergent. De AquaSensor start de afwascycli elektronisch en past continu het waterverbruik aan. Het resultaat: de vaat wordt altijd schitterend schoon en het waterverbruik wordt bij licht vuile vaat duidelijk gereduceerd.

**Zeolith-mineralen voor de wereldrecordhouder "Energiesparen*"**
Met de meermaals onderscheiden Zeolith-mineralen wordt er nog een groter besparingspotentieel bereikt, evenals glanzende droogresultaten. Tijdens het drogen is er extreem weinig energie nodig en het stroomverbruik daalt aanzienlijk: 30% zuiniger dan vaatwassers met de beste energie-efficiëntieklasse A*. Het geheim van deze energiebesparing is het natuurlijke mineraal Zeolith. Het wordt bij elke spoelbeurt geregenereerd, werkt een vaatwasserleven lang en hoeft nooit vervangen te worden.

De vermelde uitrustingen zijn afhankelijk van het model en niet in elk toestel voorhanden.
*30% zuiniger (0,73 kWu/13 bestekken) dan de grenswaarde (1,07 kWu/13 bestekken) in de energie-efficiëntieklasse A. Situatie augustus 2010.

# Voordelen

## Extra-programma's

**Intensief 45° Eco-programma**

Het eerste Intensief programma, dat dankzij de uiterst lage afwastemperatuur krachtig en behoedzaam tegelijk werkt – en dat met 25% minder stroomverbruik dan met het Intensief programma op 70°. Met Intensief 45° Eco slaagt u erin, delicate vaat zoals sierporselein en fijne glazen samen af te wassen met sterk bevuild kookgerei. Dat is de nieuwe en milieubewuste manier om de vaat intensief af te wassen. Die bovendien ongelooflijk zuinig is.

**TurboSpeed**

Het programma bij uitstek voor feestjes – wast net gebruikte vaat en glazen af met heet / voorverwarmd water in nauwelijks 20 minuten (gedroogd met de optie „Extra droog“ in 30 minuten) met optimale reinigingsresultaten. Slechts éénmaal gedurende ongeveer 25 minuten water voorverwarmen en de vaatwasser is werkensklaar – en niet alleen voor één afwasbeurt, maar voor meerdere afwascycli na elkaar.

## Speciale functies

**Halve belading**

½ Halve Belading De optie "Halve belading" reduceert het water- en stroomverbruik, hoewel beide sproeiarmen worden gebruikt. Daardoor kan die kleine hoeveelheid vaat eender waar in de vaatwasser worden geplaatst (in de bovenste of onderste korf).

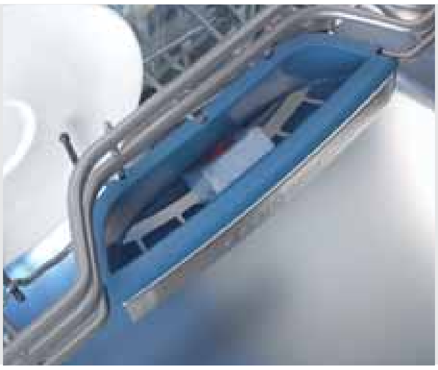

### HygienePlus-functie

Dankzij de functie HygienePlus wordt een hoge temperatuur gedurende langere tijd aangehouden tijdens de afwascyclus. Hierdoor krijgen bacteriën geen kans op overleving. Deze functie is ideaal voor gevoelige personen en voor het reinigen van zuigflessen en keukengerief.

## Gebruikscomfort

### RackMatic

Dankzij de nieuwe RackMatic van de ActiveWater-vaatwassers kan de bovenste korf nu in drie stappen in de hoogte worden versteld. Zelfs wanneer de vaatwasser vol is.

# De vrijstaande vaatwassers

PartnerProgram

PartnerProgram

| | SMS 69T68 EU NEW | SMS 58M98 EU NEW |
|---|---|---|
| **Algemene info.** | - **ActiveWater Eco² - Zeolith - 60 cm** | - **ActiveWater Eco - 60 cm** |
| **Programma's/ Verbruik** | - Labels: A, A, A<br>- **6 programma's**: Auto 65-75°C, Auto 45-65°C, Auto 35-45°C, Eco 50°C, Snel 45°C, Voorspoelen<br>- **4 speciale functies**: Shine & Dry, Intensieve zone, VarioSpeed, HygienePlus<br>- **Energieverbruik: A-30%***<br>- Verbruik bij Eco 50 °C: **7 liter / 0.73 kWu** | - Labels: A, A, A<br>- **5 programma's**: Intensief 70°C, Auto 45-65°C, Eco 50°C, TurboSpeed 20 min., Voorspoelen<br>- **3 speciale functies**: Halve belading, VarioSpeed, Extra droog<br>- **Energieverbruik: A-10%***<br>- Verbruik bij Eco 50 °C: **6,5 liter / 0.93 kWu**<br>- Verbruik Auto-programma 45-65°C: vanaf 6 liter, afhankelijk van de bevuilingsgraad van de vaat |
| **Uitrusting/ Comfort** | - **Geluidsniveau: 44 dB (re 1 pW), ondergebouwd**<br>- **Inhoud: 13 bestekken**<br>- Elektronisch regenereersysteem<br>- Doorstroomverwarmer<br>- **Zeolith**<br>- **Waterbesparingsysteem**<br>- Doseerassistent<br>- AquaSensor, Beladingssensor<br>- Automatische herkenning van het reinigingsmiddel<br>- **Warmtewisselaar**<br>- Wisselspoeltechniek<br>- Zelfreinigende filter<br>- **PiezoTouchControl (inox)**<br>- **EmotionLight**<br>- Bediening bovenaan<br>- LCD-bediening met tekstaanduiding<br>- Resttijdaanduiding in minuten<br>- Akoestisch signaal bij programma-einde<br>- **Elektronische starttijduitstel: 1-24 uur**<br>- Elektronische bijvulaanduiding voor zout en spoelmiddel<br>- **VarioFlexPlus-korven**<br>- **Vario-besteklade - 3de niveau**<br>- In de hoogte verstelbare bovenste korf met RackMatic (op 3 hoogtes)<br>- Neerklapbare bordenrekken in bovenste (6x) en onderste korf (6x)<br>- Kopjeshouder in de bovenste (2x) en onderste korf (2x)<br>- Glazenhouder in de onderste korf<br>- AquaStop met garantie - EasyLock<br>- Kinderbeveiliging | - **Geluidsniveau: 46 dB (re 1 pW), ondergebouwd**<br>- **Inhoud: 13 bestekken**<br>- Elektronisch regenereersysteem<br>- Doorstroomverwarmer<br>- **Waterbesparingsysteem**<br>- Doseerassistent<br>- AquaSensor, Beladingssensor<br>- Automatische herkenning van het reinigingsmiddel<br>- **Warmtewisselaar**<br>- Wisselspoeltechniek<br>- Zelfreinigende filter<br>- Resttijdaanduiding in minuten<br>- Elektronische starttijduitstel: 1-24 uur<br>- Elektronische bijvulaanduiding voor zout en spoelmiddel<br>- **VarioFlex-korven**<br>- **Vario-besteklade - 3de niveau**<br>- In de hoogte verstelbare bovenste korf met RackMatic (op 3 hoogtes)<br>- Neerklapbare bordenrekken in bovenste (2x) en onderste korf 2x)<br>- Kopjeshouder in de bovenste (2x) en onderste korf (2x)<br>- Elektronische sleutelfunctie<br>- AquaStop met garantie<br>- EasyLock<br>- Kinderbeveiliging |
| **Marktprijs/ Kleur** | - SMS 69T68 EU - Inox / InoxLook € 1199,99** | - SMS 58M98 EU - Inox / InoxLook € 849,99** |

PartnerProgram

Green Technology inside

**SMS 53M92 EU** **NEW**

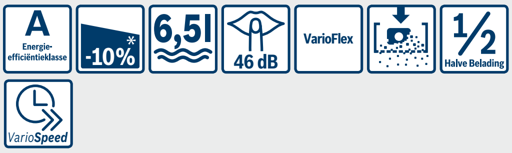


- **ActiveWater Eco - 60 cm**

- Labels: A, A, A
- **5 programma's**: Intensief 70°C, Auto 45-65°C, Eco 50°C, TurboSpeed 20 min., Voorspoelen
- **3 speciale functies**: Halve belading, VarioSpeed, Extra droog
- **Energieverbruik: A-10%***
- Verbruik bij Eco 50 °C: **6,5 liter / 0.93 kWu**
- Verbruik Auto-programma 45-65°C: vanaf 6 liter, afhankelijk van de bevuilingsgraad van de vaat

- **Geluidsniveau: 46 dB (re 1 pW), ondergebouwd**
- **Inhoud: 13 bestekken**
- Elektronisch regenereersysteem
- Doorstroomverwarmer
- **Waterbesparingsysteem**
- Doseerassistent
- AquaSensor, Beladingssensor
- Automatische herkenning van het reinigingsmiddel
- **Warmtewisselaar**
- Wisselspoeltechniek
- Zelfreinigende filter
- Resttijdaanduiding in minuten
- **Elektronische starttijduitstel: 1-24 uur**
- Elektronische bijvulaanduiding voor zout en spoelmiddel
- **VarioFlex-korven**
- In de hoogte verstelbare bovenste korf met RackMatic (op 3 hoogtes)
- Neerklapbare bordenrekken in bovenste (2x) en onderste korf (2x)
- Bestekrek in de bovenste korf
- Vario bestekkorf in de onderste korf
- Kopjeshouder in de bovenste korf (2x)
- AquaStop met garantie
- EasyLock
- Elektronische sleutelfunctie
- Kinderbeveiliging

- SMS 53M92 EU - Wit € 749,99**

* 30% spaarzamer (0.73 kWu / 13 bestekken) dan de grenswaarde (1.07 kWu / 13 bestekken) van de energie-efficiëntieklasse A
10% spaarzamer (0.93 kWh / 13 bestekken) dan de grenswaarde (1.07 kWh / 13 bestekken) van de energie-efficiëntieklasse A
** Aanbevolen marktprijs. BTW en Recupelbijdrage € 1 inbegrepen.

PartnerProgram — Green Technology inside

PartnerProgram — Green Technology inside

| | SMS 69T58 EU — NEW | SMS 69T52 EU — NEW |
|---|---|---|
| | A Energie-efficiëntieklasse · -20%* · 10 l · 42 dB · VarioFlex PLUS · VarioLade · 0,82 kWu Zeolith-drogen · AntiFingerprint · VarioSpeed · Intensieve zone · Shine & Dry | A Energie-efficiëntieklasse · -20%* · 10 l · 42 dB · VarioFlex PLUS · VarioLade · 0,82 kWu Zeolith-drogen · VarioSpeed · Intensieve zone · Shine & Dry |
| **Algemene info.** | - **ActiveWater - "SuperSilence" Zeolith - 60 cm** | - **ActiveWater - "SuperSilence" Zeolith - 60 cm** |
| **Programma's/ Verbruik** | - Labels: A, A, A<br>- **6 programma's**: Auto 65-75°C, Auto 45-65°C, Auto 35-45°C, Eco 50°C, Snel 45°C, Voorspoelen<br>- **4 speciale functies**: VarioSpeed, HygienePlus, Intensieve zone, Shine & Dry<br>- **Energieverbruik: A-20%***<br>- Verbruik bij Eco 50 °C: **10 liter / 0.82 kWu**<br>- Verbruik Auto-programma 45-65°C: vanaf 8 liter, afhankelijk van de bevuilingsgraad van de vaat<br>- Energieverbruik met warmwateraansluiting bij Eco 50 °C: 0.7 kWu | - Labels: A, A, A<br>- **6 programma's**: Auto 65-75°C, Auto 45-65°C, Auto 35-45°C, Eco 50°C, Snel 45°C, Voorspoelen<br>- **4 speciale functies**: VarioSpeed, HygienePlus, Intensieve zone, Shine & Dry<br>- **Energieverbruik: A-20%***<br>- Verbruik bij Eco 50 °C: **10 liter / 0.82 kWu**<br>- Verbruik Auto-programma 45-65°C: vanaf 8 liter, afhankelijk van de bevuilingsgraad van de vaat<br>- Energieverbruik met warmwateraansluiting bij Eco 50 °C: 0.7 kWu |
| **Uitrusting/ Comfort** | - **Geluidsniveau: 42 dB (re 1 pW), ondergebouwd**<br>- **Inhoud: 14 bestekken**<br>- Elektronisch regenereersysteem<br>- Doorstroomverwarmer<br>- **Zeolith**<br>- Doseerassistent<br>- AquaSensor, Beladingssensor<br>- Automatische herkenning van het reinigingsmiddel<br>- **Warmtewisselaar**<br>- Wisselspoeltechniek<br>- Zelfreinigende filter<br>- **PiezoTouchControl (inox)**<br>- **EmotionLight**<br>- Bediening bovenaan<br>- LCD-bediening met tekstaanduiding<br>- Resttijdaanduiding in minuten<br>- Akoestisch signaal bij programma-einde<br>- **Elektronische starttijduitstel: 1-24 uur**<br>- Elektronische bijvulaanduiding voor zout en spoelmiddel<br>- **VarioFlexPlus-korven**<br>- **Vario-besteklade - 3de niveau**<br>- In de hoogte verstelbare bovenste korf met RackMatic (op 3 hoogtes)<br>- Neerklapbare bordenrekken in bovenste (6x) en onderste korf (6x)<br>- Kopjeshouder in de bovenste (2x) en onderste korf (2x)<br>- Glazenhouder in de onderste korf<br>- AquaStop met garantie<br>- EasyLock<br>- Kinderbeveiliging | - **Geluidsniveau: 42 dB (re 1 pW), ondergebouwd**<br>- **Inhoud: 14 bestekken**<br>- Elektronisch regenereersysteem<br>- Doorstroomverwarmer<br>- **Zeolith**<br>- Doseerassistent<br>- AquaSensor, Beladingssensor<br>- Automatische herkenning van het reinigingsmiddel<br>- **Warmtewisselaar**<br>- Wisselspoeltechniek<br>- Zelfreinigende filter<br>- **PiezoTouchControl (inox)**<br>- **EmotionLight**<br>- Bediening bovenaan<br>- LCD-bediening met tekstaanduiding<br>- Resttijdaanduiding in minuten<br>- Akoestisch signaal bij programma-einde<br>- **Elektronische starttijduitstel: 1-24 uur**<br>- Elektronische bijvulaanduiding voor zout en spoelmiddel<br>- **VarioFlexPlus-korven**<br>- **Vario-besteklade - 3de niveau**<br>- In de hoogte verstelbare bovenste korf met RackMatic (op 3 hoogtes)<br>- Neerklapbare bordenrekken in bovenste (6x) en onderste korf (6x)<br>- Kopjeshouder in de bovenste (2x) en onderste korf (2x)<br>- Glazenhouder in de onderste korf<br>- AquaStop met garantie<br>- EasyLock<br>- Kinderbeveiliging |
| **Marktprijs/ Kleur** | - SMS 69T58 EU - Inox, Inoxlook € 1049,99** | - SMS 69T52 EU - Wit € 999,99** |

PartnerProgram

Green Technology inside

## SMS 69T48 EU — NEW

- **ActiveWater - "SuperSilence Plus" - 60 cm**

- Labels: A, A, A
- **6 programma's**: Auto 65-75°C, Auto 45-65°C, Auto 35-45°C, Eco 50°C, Snel 45°C, Voorspoelen
- **4 speciale functies**: Halve belading, VarioSpeed, HygienePlus, Intensieve zone
- **Energieverbruik: A-10%***
- Verbruik bij Eco 50 °C: **10 liter / 0.97 kWu**
- Verbruik Auto-programma 45-65°C: vanaf 8 liter, afhankelijk van de bevuilingsgraad van de vaat
- Energieverbruik met warmwateraansluiting bij Eco 50 °C: 0.7 kWu

- **Geluidsniveau: 38 dB (re 1 pW), ondergebouwd**
- **Inhoud: 14 bestekken**
- Elektronisch regenereersysteem
- Doorstroomverwarmer
- Doseerassistent
- AquaSensor, Beladingssensor
- Automatische herkenning van het reinigingsmiddel
- **Warmtewisselaar**
- Wisselspoeltechniek
- Zelfreinigende filter
- **PiezoTouchControl (inox)**
- Bediening bovenaan
- LCD-bediening met tekstaanduiding
- Resttijdaanduiding in minuten
- Akoestisch signaal bij programma-einde
- **Elektronische starttijduitstel: 1-24 uur**
- Elektronische bijvulaanduiding voor zout en spoelmiddel
- **VarioFlexPlus-korven**
- **Vario-besteklade - 3de niveau**
- In de hoogte verstelbare bovenste korf met RackMatic (op 3 hoogtes)
- Neerklapbare bordenrekken in bovenste (6x) en onderste korf (6x)
- Kopjeshouder in de bovenste (2x) en onderste korf (2x)
- Glazenhouder in de onderste korf
- AquaStop met garantie
- EasyLock
- Kinderbeveiliging

- SMS 69T48 EU - Inox, Inoxlook — € 949,99**

PartnerProgram

Green Technology inside

## SMS 69T42 EU — NEW

- **ActiveWater - "SuperSilence Plus" - 60 cm**

- Labels: A, A, A
- **6 programma's**: Auto 65-75°C, Auto 45-65°C, Auto 35-45°C, Eco 50°C, Snel 45°C, Voorspoelen
- **4 speciale functies**: Halve belading, VarioSpeed, HygienePlus, Intensieve zone
- **Energieverbruik: A-10%***
- Verbruik bij Eco 50 °C: **10 liter / 0.97 kWu**
- Verbruik Auto-programma 45-65°C: vanaf 8 liter, afhankelijk van de bevuilingsgraad van de vaat
- Energieverbruik met warmwateraansluiting bij Eco 50 °C: 0.7 kWu

- **Geluidsniveau: 38 dB (re 1 pW), ondergebouwd**
- **Inhoud: 14 bestekken**
- Elektronisch regenereersysteem
- Doorstroomverwarmer
- Doseerassistent
- AquaSensor, Beladingssensor
- Automatische herkenning van het reinigingsmiddel
- **Warmtewisselaar**
- Wisselspoeltechniek
- Zelfreinigende filter
- **PiezoTouchControl (inox)**
- Bediening bovenaan
- LCD-bediening met tekstaanduiding
- Resttijdaanduiding in minuten
- Akoestisch signaal bij programma-einde
- **Elektronische starttijduitstel: 1-24 uur**
- Elektronische bijvulaanduiding voor zout en spoelmiddel
- **VarioFlexPlus-korven**
- **Vario-besteklade - 3de niveau**
- In de hoogte verstelbare bovenste korf met RackMatic (op 3 hoogtes)
- Neerklapbare bordenrekken in bovenste (6x) en onderste korf (6x)
- Kopjeshouder in de bovenste (2x) en onderste korf (2x)
- Glazenhouder in de onderste korf
- AquaStop met garantie
- EasyLock
- Kinderbeveiliging

- SMS 69T42 EU - Wit — € 899,99**

* 20% spaarzamer (0.82 kWh / 14 bestekken) dan de grenswaarde (1.08 kWh / 14 bestekken) van de energie-efficiëntieklasse A
10% spaarzamer (0.97 kWh / 14 bestekken) dan de grenswaarde (1.08 kWh / 14 bestekken) van de energie-efficiëntieklasse A
** Aanbevolen marktprijs. BTW en Recupelbijdrage € 1 inbegrepen.

| | PartnerProgram | PartnerProgram |
|---|---|---|
| | | |
| | **SMS 69M68 EU** NEW | **SMS 69M62 EU** NEW |
| | 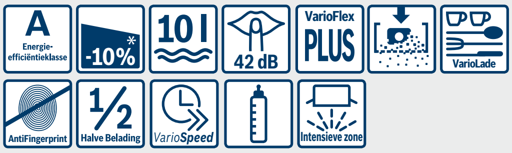 | 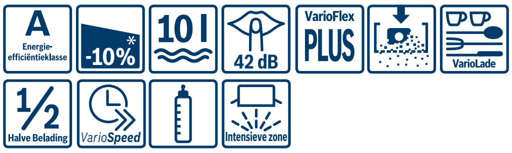 |
| **Algemene info.** | - **ActiveWater - "SuperSilence" - 60 cm** | - **ActiveWater - "SuperSilence" - 60 cm** |
| **Programma's/ Verbruik** | - Labels: A, A, A<br>- **6 programma's**: Intensief 70°C, Auto 45-65°C, Eco 50°C, Zacht 40°C, Snel 45°C, Voorspoelen<br>- **4 speciale functies**: Halve belading, VarioSpeed, HygienePlus, Intensieve zone<br>- **Energieverbruik: A-10%***<br>- Verbruik bij Eco 50 °C: **10 liter / 0.95 kWu**<br>- Verbruik Auto-programma 45-65°C: vanaf 8 liter, afhankelijk van de bevuilingsgraad van de vaat<br>- Energieverbruik met warmwateraansluiting bij Eco 50 °C: 0.7 kWu | - Labels: A, A, A<br>- **6 programma's**: Intensief 70°C, Auto 45-65°C, Eco 50°C, Zacht 40°C, Snel 45°C, Voorspoelen<br>- **4 speciale functies**: Halve belading, VarioSpeed, HygienePlus, Intensieve zone<br>- **Energieverbruik: A-10%***<br>- Verbruik bij Eco 50 °C: **10 liter / 0.95 kWu**<br>- Verbruik Auto-programma 45-65°C: vanaf 8 liter, afhankelijk van de bevuilingsgraad van de vaat<br>- Energieverbruik met warmwateraansluiting bij Eco 50 °C: 0.7 kWu |
| **Uitrusting/ Comfort** | - **Geluidsniveau: 42 dB (re 1 pW), ondergebouwd**<br>- **Inhoud: 14 bestekken**<br>- Elektronisch regenereersysteem<br>- Doorstroomverwarmer<br>- Doseerassistent<br>- AquaSensor, Beladingssensor<br>- Automatische herkenning van het reinigingsmiddel<br>- **Warmtewisselaar**<br>- Wisselspoeltechniek<br>- Zelfreinigende filter<br>- Resttijdaanduiding in minuten<br>- Aanduiding van het programmaverloop<br>- **Elektronische starttijduitstel: 1-24 uur**<br>- Elektronische bijvulaanduiding voor zout en spoelmiddel<br>- **VarioFlexPlus-korven**<br>- **Vario-besteklade - 3de niveau**<br>- In de hoogte verstelbare bovenste korf met RackMatic (op 3 hoogtes)<br>- Neerklapbare bordenrekken in bovenste (6x) en onderste korf (6x)<br>- Kopjeshouder in de bovenste (2x) en onderste korf (2x)<br>- Glazenhouder in de onderste korf<br>- AquaStop met garantie<br>- EasyLock<br>- Kinderbeveiliging<br>- Elektronische sleutelfunctie | - **Geluidsniveau: 42 dB (re 1 pW), ondergebouwd**<br>- **Inhoud: 14 bestekken**<br>- Elektronisch regenereersysteem<br>- Doorstroomverwarmer<br>- Doseerassistent<br>- AquaSensor, Beladingssensor<br>- Automatische herkenning van het reinigingsmiddel<br>- **Warmtewisselaar**<br>- Wisselspoeltechniek<br>- Zelfreinigende filter<br>- Resttijdaanduiding in minuten<br>- Aanduiding van het programmaverloop<br>- **Elektronische starttijduitstel: 1-24 uur**<br>- Elektronische bijvulaanduiding voor zout en spoelmiddel<br>- **VarioFlexPlus-korven**<br>- **Vario-besteklade - 3de niveau**<br>- In de hoogte verstelbare bovenste korf met RackMatic (op 3 hoogtes)<br>- Neerklapbare bordenrekken in bovenste (6x) en onderste korf (6x)<br>- Kopjeshouder in de bovenste (2x) en onderste korf (2x)<br>- Glazenhouder in de onderste korf<br>- AquaStop met garantie<br>- EasyLock<br>- Kinderbeveiliging<br>- Elektronische sleutelfunctie |
| **Marktprijs/ Kleur** | - SMS 69M68 EU - Inox, Inoxlook € 849,99** | - SMS 69M62 EU - Wit € 799,99** |

## SMS 53N08 EU — NEW

Halve Belading · VarioSpeed · Intensieve zone · VarioFlex · AntiFingerprint · 44 dB · 10 l · -10%* · A Energie-efficiëntieklasse

- **ActiveWater - "SuperSilence" - 60 cm**

- Labels: A, A, A
- **5 programma's**: Intensief 70 °C, Auto 45-65 °C, Eco 50 °C, Intensive Eco 45 °C, Snel 45 °C
- **3 speciale functies**: Halve belading, VarioSpeed, Intensieve zone
- **Energieverbruik: A-10%***
- Verbruik bij Eco 50 °C: **10 liter / 0.93 kWu**
- Verbruik Auto-programma 45-65°C: vanaf 8 liter, afhankelijk van de bevuilingsgraad van de vaat
- Energieverbruik met warmwateraansluiting bij Eco 50 °C: 0.7 kWu

- **Geluidsniveau: 44 dB (re 1 pW), ondergebouwd**
- **Inhoud: 13 bestekken**
- Elektronisch regenereersysteem
- Doorstroomverwarmer
- Doseerassistent
- AquaSensor, Beladingssensor
- Automatische herkenning van het reinigingsmiddel
- **Warmtewisselaar**
- Wisselspoeltechniek
- Zelfreinigende filter
- Resttijdaanduiding in minuten
- **Elektronische starttijduitstel: 1-24 uur**
- Elektronische bijvulaanduiding voor zout en spoelmiddel
- **VarioFlex-korven**
- In de hoogte verstelbare bovenste korf met RackMatic (op 3 hoogtes)
- Neerklapbare bordenrekken in bovenste korf (2x) en onderste korf (2x)
- Bestekrek in de bovenste korf
- Vario-bestekkorf in de onderste korf
- Kopjeshouder in de bovenste korf (2x)
- AquaStop met garantie
- EasyLock
- Kinderbeveiliging
- Elektronische sleutelfunctie

- SMS 53N08 EU - Inox, Inoxlook — € 749,99**

## SMS 53N02 EU — NEW

Halve Belading · VarioSpeed · Intensieve zone · VarioFlex · 44 dB · 10 l · -10%* · A Energie-efficiëntieklasse

- **ActiveWater - "SuperSilence" - 60 cm**

- Labels: A, A, A
- **5 programma's**: Intensief 70 °C, Auto 45-65 °C, Eco 50 °C, Intensive Eco 45 °C, Snel 45 °C
- **3 speciale functies**: Halve belading, VarioSpeed, Intensieve zone
- **Energieverbruik: A-10%***
- Verbruik bij Eco 50 °C: **10 liter / 0.93 kWu**
- Verbruik Auto-programma 45-65°C: vanaf 8 liter, afhankelijk van de bevuilingsgraad van de vaat
- Energieverbruik met warmwateraansluiting bij Eco 50 °C: 0.7 kWu

- **Geluidsniveau: 44 dB (re 1 pW), ondergebouwd**
- **Inhoud: 13 bestekken**
- Elektronisch regenereersysteem
- Doorstroomverwarmer
- Doseerassistent
- AquaSensor, Beladingssensor
- Automatische herkenning van het reinigingsmiddel
- **Warmtewisselaar**
- Wisselspoeltechniek
- Zelfreinigende filter
- Resttijdaanduiding in minuten
- **Elektronische starttijduitstel: 1-24 uur**
- Elektronische bijvulaanduiding voor zout en spoelmiddel
- **VarioFlex-korven**
- In de hoogte verstelbare bovenste korf met RackMatic (op 3 hoogtes)
- Neerklapbare bordenrekken in bovenste korf (2x) en onderste korf (2x)
- Bestekrek in de bovenste korf
- Vario-bestekkorf in de onderste korf
- Kopjeshouder in de bovenste korf (2x)
- AquaStop met garantie
- EasyLock
- Kinderbeveiliging
- Elektronische sleutelfunctie

- SMS 53N02 EU - Wit — € 699,99**

* 10% spaarzamer (0.95 kWh / 14 bestekken) dan de grenswaarde (1.08 kWh / 14 bestekken) van de energie-efficiëntieklasse
10% spaarzamer (0.93 kWh / 13 bestekken) dan de grenswaarde (1.07 kWh / 13 bestekken) van de energie-efficiëntieklasse A
** Aanbevolen marktprijs. BTW en Recupelbijdrage € 1 inbegrepen.

| | SMS 53N18 EU NEW | SMS 53N12 EU NEW |
|---|---|---|
| | A Energie-efficiëntieklasse, -10%*, 10 l, 46 dB, VarioFlex, AntiFingerprint, ½ Halve Belading, VarioSpeed | A Energie-efficiëntieklasse, -10%*, 10 l, 46 dB, VarioFlex, ½ Halve Belading, VarioSpeed |
| **Algemene info.** | - **ActiveWater - "SilencePlus" - 60 cm** | - **ActiveWater - "SilencePlus" - 60 cm** |
| **Programma's/ Verbruik** | - Labels: A, A, A<br>- **5 programma's**: Intensief 70°C, Auto 45-65°C, Eco 50°C, Snel 45°C, Voorspoelen<br>- **2 speciale functies:** Halve belading, VarioSpeed<br>- **Energieverbruik: A-10%***<br>- Verbruik bij Eco 50 °C: **10 liter / 0.93 kWu**<br>- Verbruik Auto-programma 45-65°C: vanaf 8 liter, afhankelijk van de bevuilingsgraad van de vaat<br>- Energieverbruik met warmwateraansluiting bij Eco 50 °C: 0.7 kWu | - Labels: A, A, A<br>- **5 programma's**: Intensief 70°C, Auto 45-65°C, Eco 50°C, Snel 45°C, Voorspoelen<br>- **2 speciale functies:** Halve belading, VarioSpeed<br>- **Energieverbruik: A-10%***<br>- Verbruik bij Eco 50 °C: **10 liter / 0.93 kWu**<br>- Verbruik Auto-programma 45-65°C: vanaf 8 liter, afhankelijk van de bevuilingsgraad van de vaat<br>- Energieverbruik met warmwateraansluiting bij Eco 50 °C: 0.7 kWu |
| **Uitrusting/ Comfort** | - **Geluidsniveau: 46 dB (re 1 pW), ondergebouwd**<br>- **Inhoud: 13 bestekken**<br>- Elektronisch regenereersysteem<br>- Doorstroomverwarmer<br>- Doseerassistent<br>- AquaSensor, Beladingssensor<br>- Automatische herkenning van het reinigingsmiddel<br>- **Warmtewisselaar**<br>- Wisselspoeltechniek<br>- Zelfreinigende filter<br>- Resttijdaanduiding in minuten<br>- **Elektronische starttijduitstel: 1-24 uur**<br>- Elektronische bijvulaanduiding voor zout en spoelmiddel<br>- **VarioFlex-korven**<br>- In de hoogte verstelbare bovenste korf met RackMatic (op 3 hoogtes)<br>- Neerklapbare bordenrekken in bovenste korf (2x) en onderste korf (4x)<br>- Bestekrek in de bovenste korf<br>- Vario-bestekkorf in de onderste korf<br>- Kopjeshouder in de bovenste korf (2x)<br>- AquaStop met garantie<br>- EasyLock<br>- Kinderbeveiliging<br>- Elektronische sleutelfunctie | - **Geluidsniveau: 46 dB (re 1 pW), ondergebouwd**<br>- **Inhoud: 13 bestekken**<br>- Elektronisch regenereersysteem<br>- Doorstroomverwarmer<br>- Doseerassistent<br>- AquaSensor, Beladingssensor<br>- Automatische herkenning van het reinigingsmiddel<br>- **Warmtewisselaar**<br>- Wisselspoeltechniek<br>- Zelfreinigende filter<br>- Resttijdaanduiding in minuten<br>- **Elektronische starttijduitstel: 1-24 uur**<br>- Elektronische bijvulaanduiding voor zout en spoelmiddel<br>- **VarioFlex-korven**<br>- In de hoogte verstelbare bovenste korf met RackMatic (op 3 hoogtes)<br>- Neerklapbare bordenrekken in bovenste korf (2x) en onderste korf (4x)<br>- Bestekrek in de bovenste korf<br>- Vario-bestekkorf in de onderste korf<br>- Kopjeshouder in de bovenste korf (2x)<br>- AquaStop met garantie<br>- EasyLock<br>- Kinderbeveiliging<br>- Elektronische sleutelfunctie |
| **Marktprijs/ Kleur** | - SMS 53N18 EU - Inox, Inoxlook € 699,99** | - SMS 53N12 EU - Wit € 649,99** |

| SMS 40M02 EU NEW | SMS 40E12 EU | SGS 46E32 EU |
|---|---|---|
| A Energie-efficiëntieklasse · 12 l · 48 dB · ½ Halve Belading | A Energie-efficiëntieklasse · 12 l · 48 dB · ½ Halve Belading | A Energie-efficiëntieklasse · 49 dB · VarioSpeed |
| - **ActiveWater - "SilencePlus" - 60 cm** | - **ActiveWater - "SilencePlus" - 60 cm** | - **ActiveWater - "Silence" - 60 cm** |
| - Labels: A, A, A<br>- **4 programma's**: Intensief 70°C, Auto 45-65°C, Eco 50°C, Snel 45°C<br>- **Speciale functie**: Halve belading<br>- Verbruik bij Eco 50 °C: **12 liter / 1.05 kWu**<br>- Energieverbruik met warmwateraansluiting bij Eco 50 °C: 0.7 kWu | - Labels: A, A, A<br>- **4 programma's:** Intensief 70°C, Normaal 65°C, Eco 50°C, Snel 45°C<br>- **Speciale functie:** Halve belading<br>- Verbruik bij Eco 50°C: **12 liter / 1,05 kWu**<br>- Energieverbruik met warmwater-aansluiting bij Eco 50°C: 0,7 kWu | - Labels: A, A, A<br>- **4 programma's:** Auto 55-65 °C, Eco 50°C, Snel 45 °C, Voorspoelen<br>- **Speciale functie:** VarioSpeed<br>- Verbruik bij Eco 50 °C: 13 liter / 1,05 kWu |
| - **Geluidsniveau: 48 dB (re 1 pW), ondergebouwd**<br>- **Inhoud: 13 bestekken**<br>- Elektronisch regenereersysteem<br>- Doorstroomverwarmer<br>- Doseerassistent<br>- AquaSensor, Beladingssensor<br>- Automatische herkenning van het reinigingsmiddel<br>- Wisselspoeltechniek<br>- Zelfreinigende filter<br>- Resttijdaanduiding in minuten<br>- **Elektronische starttijduitstel: 1-24 uur**<br>- Elektronische bijvulaanduiding voor zout en spoelmiddel<br>- Vario-korven<br>- In de hoogte verstelbare bovenste korf met RackMatic (op 3 hoogtes)<br>- Neerklapbare bordenrekken in bovenste (2x) en onderste korf (2x)<br>- Bestekrek in de bovenste korf<br>- Bestekkorf in de onderste korf<br>- Kopjeshouder in de bovenste korf (2x)<br>- AquaStop met garantie<br>- EasyLock<br>- Kinderbeveiliging<br>- Elektronische sleutelfunctie | - **Geluidsniveau: 48 dB (re 1 pW), ondergebouwd**<br>- **Inhoud: 13 bestekken**<br>- Elektronisch regenereersysteem - Doorstroomverwarmer<br>- Doseerassistent<br>- Beladingssensor<br>- Automatische herkenning van het reinigingsmiddel<br>- Wisselspoeltechniek<br>- Zelfreinigende filter<br>- Resttijdaanduiding in minuten<br>- **Elektronische starttijduitstel: 1-24 u**<br>- Elektronische bijvulaanduiding voor zout en spoelmiddel<br>- Draaiknop met geïntegreerde starttoets<br>- Vario-korven<br>- In de hoogte verstelbare bovenste korf<br>- Neerklapbare bordenrekken in onderste korf (2x)<br>- Bestekrek in de bovenste korf<br>- Bestekkorf in de onderste korf<br>- Kopjeshouder in de bovenste korf (2x)<br>- AquaStop met garantie - EasyLock | - **Geluidsniveau: 49 dB (re 1 pW), ondergebouwd**<br>- **Inhoud: 12 bestekken**<br>- Elektronisch regenereersysteem - Doorstroomverwarmer<br>- auto 3in1<br>- AquaSensor III<br>- Wisselspoeltechniek<br>- Zelfreinigende filter<br>- S-vormige sproeiarmen voor extra reinigingskracht<br>- Resttijdaanduiding in minuten<br>- **Elektronische starttijduitstel: 1-19 u**<br>- Elektronische bijvulaanduiding voor zout en spoelmiddel<br>- Verzinkbare knop<br>- In de hoogte verstelbare bovenste korf met RackMatic<br>- Neerklapbare bordenrekken in onderste korf (2x)<br>- Polynox kuip<br>- AquaStop met garantie |
| - SMS 40M02 EU - Wit € 599,99** | - SMS 40E12 EU - Wit € 549,99** | - SGS 46E32 EU - Wit € 499,99** |

* 10% spaarzamer (0.93 kWh / 13 bestekken) dan de grenswaarde (1.07 kWh / 13 bestekken) van de energie-efficiëntieklasse A
** Aanbevolen marktprijs. BTW en Recupelbijdrage € 1 inbegrepen.

# De onderbouwbare vaatwassers

PartnerProgram

| | SMU 69M55 EU | SMU 53M75 EU NEW | SMU 50E15 EU |
|---|---|---|---|
| **Algemene info.** | - **ActiveWater Eco - "SuperSilence" - 60 cm** | - **ActiveWater - "SuperSilence" - 60 cm** | - **ActiveWater - "SilencePlus" - 60 cm** |
| **Programma's/ Verbruik** | - Labels: A, A, A<br>- **Energieverbruik: A-10%***<br>- **6 programma's**: Intensief 70°C, Auto 45-65°C, Eco 50°C, Zacht 40°C, TurboSpeed 20 min., Voorspoelen<br>- **4 speciale functies**: Intensieve zone, VarioSpeed, HygienePlus, Extra droog<br>- Verbruik bij Eco 50 °C: **6,5 l / 0.93 kWu**<br>- Verbruik Auto-programma 45-65°C: vanaf 6 liter, afhankelijk van de bevuilingsgraad van de vaat | - Labels: A, A, A<br>- **Energieverbruik: A-10%***<br>- **5 programma's**: Intensief 70°C, Auto 45-65°C, Eco 50°C, Intensive Eco 45°C, Snel 45°C<br>- **3 speciale functies**: Intensieve zone, VarioSpeed, Halve belading<br>- Verbruik bij Eco 50 °C: **10 liter / 0.93 kWu**<br>- Verbruik Auto-programma 45-65°C: vanaf 8 liter, afhankelijk van de bevuilingsgraad van de vaat<br>- Energieverbruik met warmwateraansluiting bij Eco 50 °C: 0.7 kWu | - Labels: A, A, A<br>- **5 programma's:** Intensief 70°C, Auto 45-65°C, Eco 50°C, Snel 45°C, Voorspoelen<br>- **2 speciale functies:** Halve belading, VarioSpeed<br>- Verbruik bij Eco 50°C: **12 liter / 1,05 kWu**<br>- Energieverbruik met warmwater-aansluiting bij Eco 50°C: 0,7 kWu |
| **Uitrusting/ Comfort** | - **Geluidsniveau: 44 dB (re 1 pW)**<br>- **Inhoud: 13 bestekken**<br>- Elektronisch regenereersysteem<br>- Doorstroomverwarmer<br>- Waterbesparingsysteem<br>- Doseerassistent<br>- AquaSensor, Beladingssensor<br>- Automatische herkenning van het reinigingsmiddel<br>- **Warmtewisselaar**<br>- Wisselspoeltechniek<br>- Zelfreinigende filter<br>- Resttijdaanduiding in minuten<br>- Aanduiding van het programmaverloop<br>- **Elektronische starttijduitstel: 1-24 uur**<br>- Elektronische bijvulaanduiding voor zout -en spoelmiddeltekort<br>- **VarioFlexPlus-korven**<br>- **Vario-besteklade - 3de niveau**<br>- In de hoogte verstelbare bovenste korf met RackMatic (op 3 hoogtes)<br>- Neerklapbare bordenrekken in bovenste (6x) en onderste korf (6x)<br>- Kopjeshouder in de bovenste (2x) en onderste korf (2x)<br>- Glazenhouder in de onderste korf<br>- AquaStop met garantie - EasyLock<br>- Kinderbeveiliging<br>- Elektronische sleutelfunctie<br>- Achterste toestelsteun vooraan verstelbaar<br>- **Bij inox deur is geen decorkader mogelijk**<br>- Dampafschermplaat inbegrepen | - **Geluidsniveau: 44 dB (re 1 pW)**<br>- **Inhoud: 13 bestekken**<br>- Elektronisch regenereersysteem<br>- Doorstroomverwarmer<br>- Doseerassistent<br>- AquaSensor, Beladingssensor<br>- Automatische herkenning van het reinigingsmiddel<br>- **Warmtewisselaar**<br>- Wisselspoeltechniek<br>- Zelfreinigende filter<br>- Resttijdaanduiding in minuten<br>- Kleur van aanduidingselementen: rood<br>- **Elektronische starttijduitstel: 1-24 uur**<br>- Elektronische bijvulaanduiding voor zout -en spoelmiddeltekort<br>- **VarioFlex-korven**<br>- In de hoogte verstelbare bovenste korf met RackMatic (op 3 hoogtes)<br>- Neerklapbare bordenrekken in bovenste (2x) en onderste korf (2x)<br>- Bestekrek in de bovenste korf<br>- Vario-bestekkorf in de onderste korf<br>- Kopjeshouder in de bovenste korf (2x)<br>- AquaStop met garantie<br>- EasyLock<br>- Kinderbeveiliging<br>- Elektronische sleutelfunctie<br>- Achterste toestelsteun vooraan verstelbaar<br>- **Bij inox deur is geen decorkader mogelijk**<br>- Dampafschermplaat inbegrepen | - **Geluidsniveau: 48 dB (re 1 pW), ondergebouwd**<br>- **Inhoud: 13 bestekken**<br>- Elektronisch regenereersysteem - Doorstroomverwarmer<br>- Doseerassistent<br>- AquaSensor - Beladingssensor<br>- Automatische herkenning van het reinigingsmiddel<br>- Wisselspoeltechniek<br>- Zelfreinigende filter<br>- Resttijdaanduiding in minuten<br>- **Elektronische starttijduitstel: 1-24 u**<br>- Elektronische bijvulaanduiding voor zout en spoelmiddel<br>- Draaiknop met geïntegreerde starttoets<br>- Vario-korven<br>- In de hoogte verstelbare bovenste korf<br>- Neerklapbare bordenrekken in onderste korf (2x)<br>- Bestekrek in de bovenste korf<br>- Bestekkorf in de onderste korf<br>- Kopjeshouder in de bovenste korf (2x)<br>- AquaStop met garantie - EasyLock<br>- Vooraan verstelbare voet<br>- **Incl. Decorkader /-paneel (voor de SMD 50E12 EU en SMD 50E14 EU)**<br>- Dampafschermplaat inbegrepen<br>- **Bij inox deur is geen decorkader mogelijk (SMU 50E15 EU)** |
| **Marktprijs/ Kleur** | - SMU 69M55 EU - Inox € 849,99** | - SMU 53M75 EU - Inox € 749,99** | - SMD 50E12 EU - Wit € 599,99**<br>- SMD 50E14 EU - Bruin € 599,99**<br>- SMU 50E15 EU - Inox € 649,99** |

# De 45 cm brede en de compacte vaatwassers

| | SRS 55M42 EU NEW | SKS 50E16 EU | SKS 50E12 EU |
|---|---|---|---|
| | A Energie-efficiëntieklasse / 49 dB | A Energie-efficiëntieklasse / 52 dB | A Energie-efficiëntieklasse / 52 dB |
| **Algemene info.** | - **Vaatwasser "Silence"**<br>- 45 cm breed | - **ActiveWater - Smart Compact**<br>- 55,1 cm breed | - **ActiveWater - Smart Compact**<br>- 55,1 cm breed |
| **Programma's/ Verbruik** | - Labels: A, A, A<br>- **5 programma's**: Intensief 70°C, Normaal 65°C, Eco 50°C, Snel 45°C, Voorspoelen<br>- **Speciale functie**: VarioSpeed<br>- Verbruik bij Eco 50 °C: **11 liter / 0.8 kWu** | - Labels: A, A, B<br>- **5 programma's:** Intensief 70°C, Normaal 65°C, Eco 50°C, Zacht 40°C, Snel 45°C<br>- **Speciale functie:** Extra droog<br>- Verbruik bij Eco 50°C: **7 liter / 0,63 kWu** | - Labels: A, A, B<br>- **5 programma's:** Intensief 70°C, Normaal 65°C, Eco 50°C, Zacht 40°C, Snel 45°C<br>- **Speciale functie:** Extra droog<br>- Verbruik bij Eco 50°C: **7 liter / 0,63 kWu** |
| **Uitrusting/ Comfort** | - **Geluidsniveau: 49 dB (re 1 pW), ondergebouwd**<br>- **Inhoud: 9 bestekken**<br>- Elektronisch regenereersysteem<br>- Doorstroomverwarmer<br>- auto 3in1<br>- Wisselspoeltechniek<br>- Zelfreinigende filter<br>- S-vormige sproeiarmen voor extra reinigingskracht<br>- Resttijdaanduiding in minuten<br>- **Elektronische starttijduitstel: 1-19 uur**<br>- Elektronische bijvulaanduiding voor zout en spoelmiddel<br>- Verzinkbare knop<br>- In de hoogte verstelbare bovenste korf<br>- Neerklapbare bordenrekken in onderste korf (2x)<br>- Bestekrek in de bovenste korf<br>- AquaStop met garantie<br>- EasyLock<br>- Kinderbeveiliging | - **Geluidsniveau: 52 dB (re 1 pW)**<br>- **Inhoud: 6 bestekken**<br>- Elektronisch regenereersysteem - Doorstroomverwarmer<br>- Beladingssensor<br>- Automatische herkenning van het reinigingsmiddel<br>- Zelfreinigende filter<br>- S-vormige sproeiarmen voor extra reinigingskracht<br>- Aanduiding van het programmaverloop door LED<br>- Elektronische bijvulaanduiding voor zout- en spoelmiddeltekort<br>- Draaiknop met geïntegreerde starttoets<br>- **Flexibel korvensysteem: zilverkleurige korven, Vario-bestekkorf, kopjeshouder**<br>- Meervoudige bescherming tegen waterschade<br>- EasyLock | - **Geluidsniveau: 52 dB (re 1 pW)**<br>- **Inhoud: 6 bestekken**<br>- Elektronisch regenereersysteem - Doorstroomverwarmer<br>- Beladingssensor<br>- Automatische herkenning van het reinigingsmiddel<br>- Zelfreinigende filter<br>- S-vormige sproeiarmen voor extra reinigingskracht<br>- Aanduiding van het programmaverloop door LED<br>- Elektronische bijvulaanduiding voor zout- en spoelmiddeltekort<br>- Draaiknop met geïntegreerde starttoets<br>- **Flexibel korvensysteem: zilverkleurige korven, Vario-bestekkorf, kopjeshouder**<br>- Meervoudige bescherming tegen waterschade<br>- EasyLock |
| **Marktprijs/ Kleur** | - SRS 55M42 EU - Wit € 499,99** | - SKS 50E16 EU - Zwart € 529,99** | - SKS 50E12 EU - Wit € 499,99** |

* 10% spaarzamer (0.93 kWh / 13 bestekken) dan de grenswaarde (1.07 kWh / 13 bestekken) van de energie-efficiëntieklasse A
** Aanbevolen marktprijs. BTW en Recupelbijdrage € 1 inbegrepen.

# Toebehoren in optie voor vaatwassers

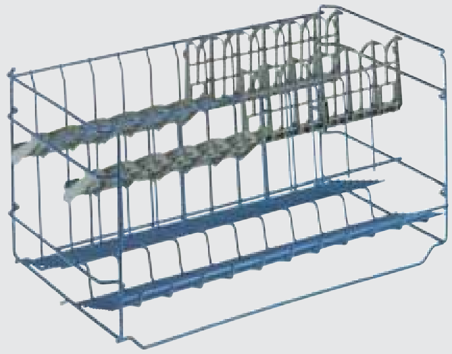

**Vario-set voor de onderste korf**
Indien uw vaatwasser is uitgerust met de neerklapbare bordenpinnen, biedt de houder voor langstelige glazen de mogelijkheid zowel uw fijne glaswerk als uw waardevolle koffieservies in alle veiligheid af te wassen.

**Extra bestekkorf**
Een veilige bergplaats voor extra bestek. De extra bestekkorf wordt eenvoudigweg aan een vrije kant in de onderste of bovenste korf geplaatst.

**Recipiëntenhouder**
Dankzij deze houder die in elke onderste korf van een Bosch-vaatwasser kan worden geplaatst, staan karaffen en vazen uiterst stabiel.

| Toebehoren | Vrijstaande vaatwassers van 60 cm | Vaatwassers voor onderbouw van 60 cm | Vrijstaande vaatwasser van 45 cm | Aanbevolen marktprijs. |
|---|---|---|---|---|
| Set toebehoren voor de vaatwasser (sproeikop voor bakplaten, extra bestekkorf, recipiëntenhouder, clips voor kleine voorwerpen) | SMZ 5000 (niet voor SGS 46E32 EU) | SMZ 5000 | - | € 20,99* |
| Zilverglanscassette | SMZ 5002 (SMZ 5003 voor SGS 46E32 EU) | SMZ 5002 | | € 15,99* |
| Zilverglanscassette | | | SGZ 3003 | € 15,99* |
| Vario-set voor de onderste korf | SMZ 2014 | SMZ 2014 | - | € 50,99* |
| Verlengde AquaStop-slang | SGZ 1010 | SGZ 1010 | SGZ 1010 | € 34,99* |
| Compensatiestrip (wit) | - | SMZ 3017 | - | € 12,99* |
| Compensatiestrip (bruin) | - | SGZ 3004 | - | € 12,99* |
| Extra bestekkorf | SMZ 5100 | SMZ 5100 | - | € 29,99* |

**De zilverglanscassette**
Tegen het vervelende zwart uitslaan van zilverbestek heeft Bosch een eenvoudige, maar doeltreffende oplossing.
De speciaal ontwikkelde zilverglans-cassette wordt in de bestekkorf geplaatst en het tafelzilverwerk erin gegleden.
Het glanzende resultaat spreekt voor zich.

**Sproeikop voor bakplaten**
Met de bijkomende sproeikop die gewoon op de achterwand wordt geklikt, kunnen bakplaten krachtig worden afgewassen in de onderste korf – zelfs hardnekkige vet of etensresten verdwijnen als sneeuw voor de zon.

**Verlengde AquaStop-slang**
Indien de vaatwasser op meer dan 2 meter van de wateraansluiting verwijderd is, kan deze verlenging worden geplaatst, waardoor de toe- en afvoerbuizen tot op 4 meter verlengd worden.

## Tips voor onderbouwbare vaatwassers

Met decorkader en doorlopende deur. Dankzij de in de hoogte verstelbare schroefvoeten kan het toestel worden geplaatst in nissen van 81,5 tot 87,5 cm. Bijgeleverde frontplaten kunnen gemakkelijk worden vervangen door decoratieplaten van max. 4 mm dik. Om het werkblad te beschermen, wordt de dampafvoerplaat aangebracht (KD-nr. 114294, verkrijgbaar bij de Bosch-service).
Voor de perfecte plaatsing in het meubelkader kan de hoogte van de buitendeur worden aangepast door het decoratiekader in te korten. Zo kunnen sokkelhoogtes van 90 tot 220 mm worden gerealiseerd. Als u de decorplaten van uw oude vaatwasser wenst te gebruiken, kunt u een compensatiestrip in wit (toebehoren SMZ 3017) of bruin (toebehoren SGZ 3004) aanbrengen. Opgelet – Bij gebruik van de compensatiestrip moeten de decorplaten tot 588 mm worden versmald!

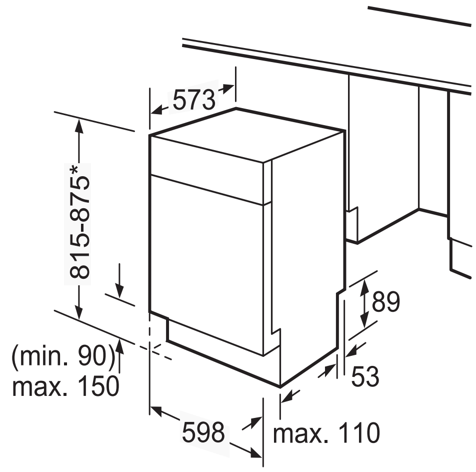


Door hoogteverstelbare schroefvoeten
Sokkelhoogte bij apparaathoogte 815 - 90 mm
Sokkelhoogte bij apparaathoogte 875 - 150 mm

Afmetingen in mm

* Aanbevolen marktprijs.

# Technische tabel vaatwassers

| | De vrijstaande vaatwassers | | | | | | | | | |
|---|---|---|---|---|---|---|---|---|---|---|
| | SMS 69T68 EU | SMS 58M98 EU | SMS 53M92 EU | SMS 69T58 EU | SMS 69T52 EU | SMS 69T48 EU | SMS 69T42 EU | SMS 69M68 EU | SMS 69M62 EU | SMS 53N08 EU |
| Energie-efficiëntieklasse | A | A | A | A | A | A | A | A | A | A |
| Wasvermogenklasse | A | A | A | A | A | A | A | A | A | A |
| Droogvermogenklasse | A | A | A | A | A | A | A | A | A | A |
| Aantal programma's | 6 | 5 | 5 | 6 | 6 | 6 | 6 | 6 | 6 | 5 |
| Aantal verschillende temperaturen | 5 | 5 | 4 | 5 | 5 | 5 | 5 | 5 | 5 | 4 |
| Vergelijkingsprogramma | Eco | Eco | Eco | Eco | Eco | Eco | Eco | Eco | Eco | Eco |
| Energieverbruik (kWu) | 0,73 | 0,93 | 0,93 | 0,82 | 0,82 | 0,97 | 0,97 | 0,95 | 0,95 | 0,93 |
| Waterverbruik (l) | 7 | 6,5 | 6,5 | 10 | 10 | 10 | 10 | 10 | 10 | 10 |
| Totaal jaarlijks energieverbruik (kWu) | 161 | 205 | 205 | 180 | 180 | 213 | 213 | 209 | 209 | 205 |
| Geluidsniveau dB (A) re 1pW | 44 | 46 | 46 | 42 | 42 | 38 | 38 | 42 | 42 | 44 |
| Aantal bestekken | 13 | 13 | 13 | 14 | 14 | 14 | 14 | 14 | 14 | 13 |
| **Uitrusting** | | | | | | | | | | |
| Maximale diameter van een bord in bovenste korf (cm) | 16 | 16 | 22 | 16 | 16 | 16 | 16 | 16 | 16 | 22 |
| Maximale diameter van een bord in onderste korf (cm) | 30 | 30 | 30 | 30 | 30 | 30 | 30 | 30 | 30 | 30 |
| Afneembaar werkblad | ● | ● | ● | ● | ● | ● | ● | ● | ● | ● |
| Decoreerbaar | - | - | - | - | - | - | - | - | - | - |
| Kleur bedieningspaneel | Inox / Inoxlook | Inox / Inoxlook | Wit | Inox / Inoxlook | Wit | Inox / Inoxlook | Wit | Inox / Inoxlook | Wit | Inox / Inoxlook |
| Materiaal kuip | Inox | Inox | Inox | Inox | Inox | Inox | Inox | Inox | Inox | Inox |
| Bijvulaanduiding voor zout | ● | ● | ● | ● | ● | ● | ● | ● | ● | ● |
| Bijvulaanduiding voor spoelmiddel | ● | ● | ● | ● | ● | ● | ● | ● | ● | ● |
| **Afmetingen** | | | | | | | | | | |
| Diepte (mm) | 600 | 600 | 600 | 600 | 600 | 600 | 600 | 600 | 600 | 600 |
| Breedte van het toestel (mm) | 600 | 600 | 600 | 600 | 600 | 600 | 600 | 600 | 600 | 600 |
| Hoogte met werkblad (mm) | 845 | 845 | 845 | 845 | 845 | 845 | 845 | 845 | 845 | 845 |
| Hoogte zonder werkblad / onderbouw (mm) | 815 | 815 | 815 | 815 | 815 | 815 | 815 | 815 | 815 | 815 |
| In de hoogte verstelbare pootjes | ● | ● | ● | ● | ● | ● | ● | ● | ● | ● |
| Toestel in de hoogte verstelbaar (min. & max.) | 20 | 20 | 20 | 20 | 20 | 20 | 20 | 20 | 20 | 20 |
| Netto-gewicht (kg) | 58 | 52 | 50 | 58 | 58 | 58 | 58 | 55 | 55 | 51 |
| **Aansluitingen** | | | | | | | | | | |
| Aansluitwaarde (W) | 2400 | 2400 | 2400 | 2400 | 2400 | 2400 | 2400 | 2400 | 2400 | 2400 |
| Stroomafname | 10 | 10 | 10 | 10 | 10 | 10 | 10 | 10 | 10 | 10 |
| Spanning (V) | 230 | 230 | 230 | 230 | 230 | 230 | 230 | 230 | 230 | 230 |
| Frequentie | 50 | 50 | 50 | 50 | 50 | 50 | 50 | 50 | 50 | 50 |
| Lengte van de aansluitkabel (cm) | 170 | 170 | 170 | 170 | 170 | 170 | 170 | 170 | 170 | 170 |
| Lengte toevoerslang (cm) | 140 | 140 | 140 | 140 | 140 | 140 | 140 | 140 | 140 | 140 |
| Afvoerslang (cm) | 170 | 170 | 170 | 170 | 170 | 170 | 170 | 170 | 170 | 170 |

| | | | | | | De onderbouwbare vaatwassers | | | | | De 45 cm brede en de compacte vaatwassers | | |
|---|---|---|---|---|---|---|---|---|---|---|---|---|---|
| SMS 53N02 EU | SMS 53N18 EU | SMS 53N12 EU | SMS 40M02 EU | SMS 40E12 EU | SGS 46E32 EU | SMU 69M55 EU | SMU 53M75 EU | SMU 50E15 EU | SMD 50E12 EU | SMD 50E14 EU | SRS 55M42EU | SKS 50E16 EU | SKS 50E12 EU |
| A | A | A | A | A | A | A | A | A | A | A | A | A | A |
| A | A | A | A | A | A | A | A | A | A | A | A | A | A |
| A | A | A | A | A | A | A | A | A | A | A | A | B | B |
| 5 | 5 | 5 | 4 | 4 | 4 | 6 | 5 | 5 | 5 | 5 | 5 | 5 | 5 |
| 4 | 4 | 4 | 4 | 4 | 4 | 6 | 4 | 4 | 4 | 4 | 5 | 5 | 5 |
| Eco | Eco | Eco | Eco | Eco | Eco | Eco | Eco | Eco | Eco | Eco | Eco | Eco | Eco |
| 0,93 | 0,93 | 0,93 | 1,05 | 1,05 | 1,05 | 0,93 | 0,93 | 1,05 | 1,05 | 1,05 | 0,80 | 0,63 | 0,63 |
| 10 | 10 | 10 | 12 | 12 | 13 | 6,5 | 10 | 12 | 12 | 12 | 11 | 7 | 7 |
| 205 | 205 | 205 | 231 | 231 | 231 | 205 | 205 | 231 | 231 | 231 | 176 | 139 | 139 |
| 44 | 46 | 46 | 48 | 48 | 52 | 44 | 44 | 48 | 48 | 48 | 49 | 52 | 52 |
| 13 | 13 | 13 | 13 | 13 | 12 | 13 | 13 | 13 | 13 | 13 | 9 | 6 | 6 |
| | | | | | | | | | | | | | |
| 22 | 22 | 22 | 22 | 22 | - | 16 | 22 | 22 | 22 | 22 | - | - | - |
| 30 | 30 | 30 | 30 | 30 | - | 30 | 30 | 30 | 30 | 30 | - | - | - |
| ● | ● | ● | ● | ● | ● | - | - | - | - | - | ● | - | - |
| - | - | - | - | - | - | - | - | - | ● | ● | - | - | - |
| Wit | Inox / Inoxlook | Wit | Wit | Wit | Wit | Inox | Inox | Inox | Wit | Bruin | Wit | Zwart | Wit |
| Inox | Inox | Inox | Inox | Inox | Polynox | Inox | Inox | Inox | Inox | Inox | Inox | Polynox | Polynox |
| ● | ● | ● | ● | ● | ● | ● | ● | ● | ● | ● | ● | ● | ● |
| ● | ● | ● | ● | ● | ● | ● | ● | ● | ● | ● | ● | ● | ● |
| | | | | | | | | | | | | | |
| 600 | 600 | 600 | 600 | 600 | 600 | 573 | 573 | 573 | 573 | 573 | 600 | 500 | 500 |
| 600 | 600 | 600 | 600 | 600 | 600 | 598 | 598 | 598 | 598 | 598 | 450 | 551 | 551 |
| 845 | 845 | 845 | 845 | 845 | 850 | 815 | 815 | 815 | 815 | 815 | 850 | 450 | 450 |
| 815 | 815 | 815 | 815 | 815 | 810 | 815 | 815 | 815 | 815 | 815 | 810 | - | - |
| ● | ● | ● | ● | ● | ● | ● | ● | ● | ● | ● | ● | - | - |
| 20 | 20 | 20 | 20 | 20 | 20 | 60 | 60 | 60 | 60 | 60 | 20 | 22 | 22 |
| 51 | 48 | 48 | 67 | 67 | 52 | 43 | 42 | 46 | 46 | 46 | 45 | 21 | 21 |
| | | | | | | | | | | | | | |
| 2400 | 2400 | 2400 | 2300 | 2300 | 2300 | 2400 | 2400 | 2300 | 2300 | 2300 | 2300 | 2300 | 2300 |
| 10 | 10 | 10 | 10 | 10 | 10 | 10 | 10 | 10 | 10 | 10 | 10 | 10 | 10 |
| 230 | 230 | 230 | 230 | 230 | 230 | 230 | 230 | 230 | 230 | 230 | 230 | 220-240 | 220-240 |
| 50 | 50 | 50 | 50 | 50 | 50 | 50 | 50 | 50 | 50 | 50 | 50 | 50 - 60 | 50 - 60 |
| 170 | 170 | 170 | 170 | 170 | 180 | 170 | 170 | 170 | 170 | 170 | 170 | 160 | 160 |
| 140 | 140 | 140 | 140 | 140 | 145 | 140 | 140 | 140 | 140 | 140 | 155 | 150 | 150 |
| 170 | 170 | 170 | 170 | 170 | 180 | 170 | 170 | 170 | 170 | 170 | 165 | 226 | 226 |

- 18
06

# De koelkasten en diepvriezers

# Koelkasten en diepvriezers

## Energie

Dat Bosch energiebesparing serieus neemt, is niet alleen een kwestie van mooie woorden. De cijfers spreken dezelfde taal. De A++ koelkasten van Bosch zijn zo'n 45% zuiniger dan de zuinigste categorie (A).
Het A++-label voor energieverbruik is bestemd voor de zuinigste toestellen die u kunt kopen. Een groot deel van de koelkasten in het programma van Bosch hebben dit label reeds verdiend. Zodat u zeker weet dat u geen zuinige koelkast aanschaft, maar een héél zuinige. En omdat koelkasten en diepvriezers altijd aan staan, levert een toestel met de waarde A++ u een merkbaar lagere energierekening op.

De koelkasten van Bosch zijn mooi en u als u dat wilt, kunt u er in alle stilte van genieten. In deze catalogus vindt u koel- en diepvriestoestellen die niet meer dan 38 dB aan geluid produceren. Dat kun je gerust fluisterstil noemen.

## Design

Uiteraard hebben de koelkasten van Bosch alle fraaie kenmerken van het totaaldesign dat Bosch heeft ontwikkeld voor zijn gamma vrijstaande toestellen. Maar een koelkast gaat ook regelmatig open. Dus hebben we onze designinspanningen niet beperkt tot de buitenkant. Ook de indeling en interieurvormgeving van de Bosch-koelkasten zijn ronduit adembenemend.

## Prestaties

Energiebesparing is belangrijk, maar gaat bij Bosch altijd gepaard met klinkende prestaties. In de loop van de jaren hebben de koel- en diepvriestoestellen van Bosch een ware metamorfose ondergaan, vooral als gevolg van diverse verbluffende technische innovaties. Daardoor blijven uw levensmiddelen langer vers, krijgen groenten, fruit, vis, vlees en zuivel de vochtigheidsgraad die ze verdienen en is de hygiëne in de koelkast met sprongen vooruitgegaan. Om maar eens een paar belangrijke ontwikkelingen te noemen.

## Bedieningsgemak

Koelen en vriezen doen ze zelf, maar bij veel koelkasten betekent dat niet dat u er geen omkijken meer naar hebt. Denkt u alleen maar aan het lastige en tijdrovende ontdooien, waar u met enige regelmaat aan moet geloven. Bosch neemt u dat vervelende klusje voortaan graag uit handen. Het uiterst intelligente NoFrost-systeem voorkomt ijsvorming in het toestel en maakt ontdooien overbodig. Ook in andere opzichten biedt Bosch u veel koel- en vriesgemak. Van gemakkelijk bereikbare laden tot handige ijs- en gekoelde-waterdispensers.

# Voordelen

## Versheid - Zekerheid

**Chillervak**
Dit verskoelvak heeft een temperatuur tussen zowat –2°C en +3°C en is bijzonder geschikt voor het bewaren van vers vlees, vis, gevogelte en reeds bereide gerechten.

**Dynamische koeling voor nog meer versheid**
Er is één plek waar het klimaat steeds even goed is: in uw koelkast. Een ventilator in het interieur zorgt ervoor dat er op alle niveaus sneller gekoeld wordt en de temperaturen constant blijven. Bovendien wordt na het openen van de toesteldeur en het opslaan van verse etenswaren de ingestelde koeltemperatuur sneller weer bereikt. Zodat vers lekker langer vers blijft - en in de koelkast neuzen een waar genoegen wordt.

**HydroFresh**
HydroFresh De nieuwe lade met een grote opslagruimte om fruit en groenten te bewaren heeft een nieuw systeem om de vochtigheid te controleren, “HydroFresh control”, regelbaar aan de voorkant. Dankzij dit systeem behoudt het voedsel zijn vocht, vitamines, smaak, structuur en kleuren alsof u ze nog maar net gekocht hebt.
Het gaat om een waterdicht compartiment dat voorkomt dat er vocht binnendringt of het voedsel vocht verliest. Dankzij het gegolfde ontwerp van de onderkant wordt direct contact vermeden tussen het voedsel met het water dat kan condenseren, waardoor het fruit en de groenten niet bederven.
Met de HydroFresh-lade kunt u fruit en groenten twee keer zo lang bewaren zonder dat ze hun eigenschappen verliezen.

**Intensief vriesvak met contactkoude**
Levensmiddelen kunnen bij rechtstreeks contact met de verdamper in een mum van tijd worden ingevroren – optimale voorwaarden voor prima kwaliteit en houdbaarheid.

**MultiAirflow**
Etenswaren verdienen ook een beetje verwend te worden: dankzij het MultiAirflow-systeem aan de achterwand van de koelkast wordt de koele lucht behoedzaam en gelijkmatig in het hele interieur verdeeld.

**"Super" koelen**

Met de "Super" koelen-functie wordt de temperatuur in de koelzone tot 2°C verlaagd. Uiterst zinvol wanneer er grote hoeveelheden verse etenswaren in de koelkast terechtkomen. De nieuwe etenswaren worden sneller gekoeld en er wordt belet dat de temperatuur overmatig stijgt en de oorspronkelijke inhoud van de koelkast opgewarmd wordt.

**"Super" vriezen**

Deze “Super” vriezen-functie verlaagt de temperatuur van de diepvriezer zeer vlug opdat u verse levensmiddelen kan invriezen zonder opwarming van de andere levensmiddelen die al aanwezig zijn in het toestel. Het volstaat om deze functie te activeren enkele uren voor u deze verse producten wenst in te vriezen.

**VitaFresh**

VitaFresh Foodcare door VitaFresh: de beste vershoudtechniek sinds de uitvinding van de koelkast! Met de VitaFresh-koeltechniek van Bosch blijven verse levensmiddelen tot driemaal langer vers. Dit komt doordat in beide VitaFresh-zones, zowel de “vochtige” als de “droge”, bij een temperatuur van om en bij de 0°C het verouderingsproces van heel wat levensmiddelen duidelijk vertraagd wordt. En door de optimale indeling van de luchtvochtigheidzones in “droog” (ca. 50% luchtvochtigheid) en “vochtig” (ca. 95% luchtvochtigheid) kunnen levensmiddelen als verse groenten en fruit, melkproducten of vis en vlees optimaal bewaard worden. Versheid, smaak, vitaminen en mineralen blijven als gevolg langer behouden. Zo kunt u altijd genieten van waar u op dat moment trek in hebt zonder het risico te lopen eten te hoeven weggooien. Bosch wenst u smakelijk eten!

- *In de "droge" VitaFresh-zone*
is de luchtvochtigheid ca. 50%.
Een ideaal klimaat voor vlees, vis, kaas of melkproducten.

- *In de "vochtige" VitaFresh-zone*
is de luchtvochtigheid rond 95%.
Deze wordt automatisch geregeld.
Door een vochtigheidsmembraan wordt de luchtvochtigheid nooit meer dan 95%.
Overtollig vocht wordt naar buiten afgevoerd.
Ideaal voor sappige en knapperige groenten en fruit.

## Comfort

**AirFreshfilter als bescherming tegen geurtjes**

Gedaan met onaangename geurtjes wanneer u de koelkast opent. Deze actieve koolstoffilter – geïntegreerd in het toestel – vermindert de verspreiding van specifieke geurtjes van sterk geurende voeding en voorkomt zo de vermenging van geuren van diverse voedingswaren. Zo wordt neuzen in de koelkast een echt plezier.

**BigBox**

De extra vrieslade van 29 cm in plaats van 18 cm hoog, biedt ruimte te over voor uw XXL-diepvriesgoed.

**Binnendeur met nuttige bergvakken**

Doorzichtige opbergvakken bieden – op één of twee niveaus, naargelang van het model – zowat 30% méér bergruimte dan bij de gewone toestellen.

**Breedte van 70 cm**

Een 10 cm bredere diepvriezer betekent in de praktijk 30% extra inhoud. Dit betekent meteen ook dat het afgelopen is met jongleren met uw diepvriesproducten om ze toch maar een plaatsje in uw diepvriezer te geven zonder ze op elkaar te hoeven leggen. Voortaan zijn echt alle voedingswaren binnen handbereik. Uw diepvriezer was nog nooit zo praktisch!

**Diepvrieskleppen**

Sneller, beter, langer bewaren en probleemloos vullen en leegmaken dankzij de diepvrieskleppen die tot 180° worden geopend.

**Etagenfrost**

Nu kan er op alle niveaus worden ingevroren. Elk vriesvak heeft een eigen ingeschuimde verdamper zodat er op alle niveaus kan worden ingevroren zonder de diepvrieswaren te verplaatsen.

**Groentelade met verdeelde extra box**

Dankzij de verbeterde grijphoek haalt u groenten en fruit makkelijk uit de groentelade, die nu niet meer helemaal naar buiten moet worden getrokken. En daardoor blijft de kou in de koelkast ook echt koud.
Dankzij de extra box kan de groentelade in drie vakken worden gedeeld.

**Hoge deur**

De elektronische controle zorgt steeds weer voor een ideale bewaartemperatuur. Door het zichtvenster in de deur kunnen de gegevens worden afgelezen en de bedieningselementen zijn beveiligd door het deurpaneel.

**Legplateaus uit veiligheidsglas**

Deze legplateaus leveren een grote stabiliteit, zijn gemakkelijk te onderhouden en zeer praktisch. Dankzij hun doorlopend kunststofkader kunnen ze tot ¼ l vloeistof bevatten, in het geval toch iets zou uitlopen. Door hun verstelbaarheid in de hoogte kan u ze aanpassen naar uw behoeften.

**NoFrost**

NoFrost Deze techniek biedt u één groot voordeel: u hoeft nooit meer manueel te ontdooien. De koude lucht van -18° C wordt immers via een ventilator naar de kleinste hoekjes en kantjes van de diepvrieszone geleid. Daarbij wordt alle luchtvochtigheid weggezogen en het dooiwater wordt buiten het toestel verdampt.

**Opbergvak voor twee flessen**

Om lekkers op een prima plaatsje te bewaren. Grote flessen worden probleemloos weggeborgen zonder dat u legruimte verliest.

**PizzaBox en IceTwister**

En nog leuker is het als de ijsblokjes blijven komen en u weet waar de pizza ligt. Sommige diepvrieskasten van Bosch hebben een ijsblokjesbereider en een aparte pizza-box voor meerdere pizza's.

# Waarom het niet groots zien?

Méér technologie, comfort en design. Bij een lager energieverbruik. Ga voor een Side-by-Side van Bosch en verwen uzelf met de mooiste combinatie van toptechnologie en intelligent design die er vandaag te vinden is.

**Ijskoude service**

Bedien u wanneer u wil! De dispenser serveert naar wens lekker gekoeld water, ijsblokjes en crushed ice. Indien u gehaast bent, gebruikt u de functie QuickIce. Bovendien wordt het water gefilterd en kreeg de dispenser een heldere LED-verlichting. Gewoonweg fantastisch.

**Nog zuiniger dan de energie-efficiëntieklasse A**

In het interieur van deze grote koel- en diepvriescombinatie hebt u een hele voorraad etenswaren bij de hand, onder optimale bewaaromstandigheden - u beschikt immers over een bruikbare ruimte van minimum 533 liter – in de FreshProtectBox, de vakjes in de flexibele EasyLift-deur, op de glazen legplateaus of in de praktische flessen- en blikkenrekken. En dat alles bij een ongeëvenaarde energie-efficiëntie. Niet minder dan A+, en dat betekent zowat 23 % minder energieverbruik dan de A-klasse. Deze nieuwe toestellen van Bosch zijn een schoolvoorbeeld van performante koeltechnologie, die zeer milieuvriendelijk is.

**Een elegant design**

Het design met dubbele toesteldeur en onzichtbare scharnieren en plinten is een ware blikvanger in elke moderne keukenomgeving. Het toestel is verkrijgbaar in inox of met een glanzend glazen front, wit of zwart en wat het presteert is wel zichtbaar: een bijzonder heldere LED-verlichting zorgt bij het model KAD 62P90 voor een optimaal overzicht.

**Nog meer versheid**

Versheid op maat voor vis, vlees, groenten, fruit en zuivelproducten: in de FreshProtectBox blijven de etenswaren nog langer vers – en naargelang van de ingestelde temperatuur op 0°C, 2°C of 4°C. De box, die op de telescopische rails gemakkelijk naar buiten glijdt en een totale inhoud heeft van 19 liter, is onafhankelijk van de rest van de koelkast en z'n temperatuur wordt geregeld op een bedieningspaneeltje op de buitendeur.

**Nog meer gebruiksgemak**

U wilt natuurlijk niet dat uw ijsblokjes een visluchtje hebben! Dat is geen enkel probleem, want de innovatieve technologie van Bosch voorzag een aparte ingeschuimde verdamper voor de koelkast en de diepvriezer. Twee aparte koudecircuits beletten niet alleen het overbrengen van aroma's, maar zorgen er ook voor dat de koelkast en de diepvriezer afzonderlijk kunnen worden bediend. Een performante inverter-compressor garandeert een maximale energie-efficiëntie en een geluidsarme werking.

# Side-by-Side's

PartnerProgram

iF product design award 2009

| | KAD 62P90 |
|---|---|
| | A+ Energie-efficiëntieklasse · NoFrost · BigBox · TwinCooling |
| **Algemene informatie** | - **Side-by-Side NoFrost**<br>- Energieklasse A+: 467 kWu/jaar<br>- Netto-inhoud: 533 l<br>- Netto-inhoud koelgedeelte: 355 l<br>- Netto-inhoud vriesgedeelte ****: 178 l |
| **Uitrusting** | - NoFrost - nooit meer ontdooien<br>- TwinCooling - 2 apart werkende koudecircuits<br>- Elektronische temperatuurregeling, exact afleesbaar via LCD<br>- Spaarschakeling / Vakantieschakeling<br>- Verdeler voor fris water, crushed ice, ijsblokjes, QuickIce met kinderbeveiliging, LED-verlichting en aanduiding voor het vervangen van de waterfilter<br>- Optisch en akoestisch alarmsysteem, met memory-functie en alarmtoon bij open deur<br>- Hoge deur, Softline design, Inox<br>- Deursluitingshulp<br>- Deurscharnieren links, deurscharnieren rechts<br>- Toestel op 4 wieltjes, regelbaar<br>- Luchtinlaat en -uitlaat via de sokkel<br>- Waterfilter geïntegreerd<br>- Wateraansluiting met aansluitingsbuis van 3 m, diameter 3/4 |
| **Koelgedeelte** | - MultiAirflow-systeem<br>- Dynamische koeling door ventilator<br>- Automatische ontdooiing<br>- "Super" koelen<br>- 4 legplateaus uit veiligheidsglas, waarvan 3 in de hoogte regelbaar, **2 glazen legplateaus in de hoogte regelbaar met EasyLift**, 1 uitneembaar legplateau uit veiligheidsglas<br>- 1 delicatessen lade op telescopische rails<br>- 1 FreshProtectBox op telescopische rails, 19 l netto-inhoud<br>- 1 groentebak op telescopische rails<br>- Vochtigheidsfilter boven de groentebak<br>- Speciale flessenhouder, verchroomd<br>- **4 deurvakken, waarvan 1 traploos regelbaar**<br>- Blikjeshouder in de binnendeur<br>- Heldere binnenverlichting bovenaan<br>- **LED-verlichting aan de rugwand** |
| **Vriesgedeelte** | - Invriesvermogen: 12 kg in 24 u<br>- Bewaartijd bij stroomonderbreking: 16 u<br>- “Super” vriezen - Invriesautomaat<br>- 3 glazen legplateaus, waarvan 2 in hoogte verstelbaar<br>- 2 transparante diepvriesladen op telescopische rails, waarvan 1 BigBox<br>- 4 deurvakken met een 2-sterren vriesklasse, waarvan 3 verwijderbaar en kantelbaar<br>- Automatische verdeler voor ijsblokjes circa 1,7 kg/24 u<br>- **LED-verlichting** |
| **Klimaatklasse** | - SN-T |
| **Afmetingen** | - (H x B x D) 175,6 x 91 x 76,1 cm |
| **Marktprijs/ Kleur** | - KAD 62P90 - Full Inox - Inox zijwanden iF € 2999,99* |

PartnerProgram

PartnerProgram

| KAD 62S50 | KAD 62S20 |
|---|---|
| A+ Energie-efficiëntieklasse · NoFrost · BigBox · TwinCooling | A+ Energie-efficiëntieklasse · NoFrost · BigBox · TwinCooling |
| - **Glass Edition Side-by-Side NoFrost**<br>- Energieklasse A+: 467 kWu/jaar<br>- Netto-inhoud: 533 l<br>- Netto-inhoud koelgedeelte: 355 l<br>- Netto-inhoud vriesgedeelte ****: 178 l | - **Glass Edition Side-by-Side NoFrost**<br>- Energieklasse A+: 467 kWu/jaar<br>- Netto-inhoud: 533 l<br>- Netto-inhoud koelgedeelte: 355 l<br>- Netto-inhoud vriesgedeelte ****: 178 l |
| - NoFrost - nooit meer ontdooien<br>- TwinCooling - 2 apart werkende koudecircuits<br>- Elektronische temperatuurregeling, exact afleesbaar via LCD<br>- Spaarschakeling / Vakantieschakeling<br>- Verdeler voor fris water, crushed ice, ijsblokjes, QuickIce met kinderbeveiliging, LED-verlichting en aanduiding voor het vervangen van de waterfilter<br>- Optisch en akoestisch alarmsysteem, met memory-functie en alarmtoon bij open deur<br>- Hoge deur, Softline design<br>- Deursluitingshulp<br>- Deurscharnieren links, deurscharnieren rechts<br>- Toestel op 4 wieltjes, regelbaar<br>- Luchtinlaat en -uitlaat via de sokkel<br>- Waterfilter geïntegreerd<br>- Wateraansluiting met aansluitingsbuis van 3 m, diameter 3/4 | - NoFrost - nooit meer ontdooien<br>- TwinCooling - 2 apart werkende koudecircuits<br>- Elektronische temperatuurregeling, exact afleesbaar via LCD<br>- Spaarschakeling / Vakantieschakeling<br>- Verdeler voor fris water, crushed ice, ijsblokjes, QuickIce met kinderbeveiliging, LED-verlichting en aanduiding voor het vervangen van de waterfilter<br>- Optisch en akoestisch alarmsysteem, met memory-functie en alarmtoon bij open deur<br>- Hoge deur, Softline design<br>- Deursluitingshulp<br>- Deurscharnieren links, deurscharnieren rechts<br>- Toestel op 4 wieltjes, regelbaar<br>- Luchtinlaat en -uitlaat via de sokkel<br>- Waterfilter geïntegreerd<br>- Wateraansluiting met aansluitingsbuis van 3 m, diameter 3/4 |
| - MultiAirflow-systeem<br>- Dynamische koeling door ventilator<br>- Automatische ontdooiing<br>- "Super" koelen<br>- 4 legplateaus uit veiligheidsglas, waarvan 3 in de hoogte regelbaar, **1 glazen legplateau regelbaar in de hoogte met EasyLift**, 1 uitneembaar legplateau uit veiligheidsglas<br>- 1 delicatessen lade op telescopische rails<br>- 1 FreshProtectBox op telescopische rails, 19 l netto-inhoud<br>- 1 groentebak op telescopische rails<br>- Vochtigheidsfilter boven de groentebak<br>- Speciale flessenhouder, verchroomd<br>- 2 grote deurbakjes, 2 kleine deurbakjes<br>- Blikjeshouder in de binnendeur<br>- Heldere binnenverlichting bovenaan<br>- Verlichting 2 x 40 W | - MultiAirflow-systeem<br>- Dynamische koeling door ventilator<br>- Automatische ontdooiing<br>- "Super" koelen<br>- 4 legplateaus uit veiligheidsglas, waarvan 3 in de hoogte regelbaar, **1 glazen legplateau regelbaar in de hoogte met EasyLift**, 1 uitneembaar legplateau uit veiligheidsglas<br>- 1 delicatessen lade op telescopische rails<br>- 1 FreshProtectBox op telescopische rails, 19 l netto-inhoud<br>- 1 groentebak op telescopische rails<br>- Vochtigheidsfilter boven de groentebak<br>- Speciale flessenhouder, verchroomd<br>- 2 grote deurbakjes, 2 kleine deurbakjes<br>- Blikjeshouder in de binnendeur<br>- Heldere binnenverlichting bovenaan<br>- Verlichting 2 x 40 W |
| - Invriesvermogen: 12 kg in 24 u<br>- Bewaartijd bij stroomonderbreking: 16 u<br>- “Super” vriezen - Invriesautomaat<br>- 3 glazen legplateaus, waarvan 2 in hoogte verstelbaar<br>- 2 transparante diepvriesladen op telescopische rails, waarvan 1 BigBox<br>- 4 deurvakken met een 2-sterren vriesklasse, waarvan 3 verwijderbaar en kantelbaar<br>- Automatische verdeler voor ijsblokjes circa 1,7 kg/24 u<br>- Verlichting 2 x 40 W | - Invriesvermogen: 12 kg in 24 u<br>- Bewaartijd bij stroomonderbreking: 16 u<br>- “Super” vriezen - Invriesautomaat<br>- 3 glazen legplateaus, waarvan 2 in hoogte verstelbaar<br>- 2 transparante diepvriesladen op telescopische rails, waarvan 1 BigBox<br>- 4 deurvakken met een 2-sterren vriesklasse, waarvan 3 verwijderbaar en kantelbaar<br>- Automatische verdeler voor ijsblokjes circa 1,7 kg/24 u<br>- Verlichting 2 x 40 W |
| - SN-T | - SN-T |
| - (H x B x D) 175,6 x 91 x 76,1 cm | - (H x B x D) 175,6 x 91 x 76,1 cm |
| - KAD 62S50 - Zwarte deuren, zwarte zijwanden 2499,99* | - KAD 62S20 - Witte deuren, zilveren zijwanden € 2499,99* |

* Aanbevolen marktprijs. BTW en Recupelbijdrage € 10 inbegrepen.

PartnerProgram

| | KAD 62A70 |
|---|---|
| | |
| **Algemene informatie** | - **Side-by-Side NoFrost**<br>- Energieklasse A+: 467 kWu/jaar<br>- Netto-inhoud: 533 l<br>- Netto-inhoud koelgedeelte: 355 l<br>- Netto-inhoud vriesgedeelte ****: 178 l |
| **Uitrusting** | - NoFrost - nooit meer ontdooien<br>- TwinCooling - 2 apart werkende koudecircuits<br>- Elektronische temperatuurregeling, exact afleesbaar via LCD<br>- **Spaarschakeling / Vakantieschakeling**<br>- Verdeler voor fris water, crushed ice, ijsblokjes,QuickIce met kinderbeveiliging, LED-verlichting en aanduiding voor het vervangen van de waterfilter<br>- Optisch en akoestisch alarmsysteem, met memory-functie en alarmtoon bij open deur<br>- Hoge deur, Softline design<br>- Deursluitingshulp<br>- Deurscharnieren links, deurscharnieren rechts<br>- Toestel op 4 wieltjes, regelbaar<br>- Luchtinlaat en -uitlaat via de sokkel<br>- Waterfilter geïntegreerd<br>- Wateraansluiting met aansluitingsbuis van 3 m, diameter 3/4 |
| **Koelgedeelte** | - MultiAirflow-systeem<br>- Dynamische koeling door ventilator<br>- Automatische ontdooiing<br>- "Super" koelen<br>- 4 legplateaus uit veiligheidsglas, waarvan 3 in de hoogte regelbaar, **1 glazen legplateau regelbaar in de hoogte met EasyLift**, 1 uitneembaar legplateau uit veiligheidsglas<br>- 1 delicatessen lade op telescopische rails<br>- 1 FreshProtectBox op telescopische rails, 19 l netto-inhoud<br>- 1 groentebak op telescopische rails<br>- Vochtigheidsfilter boven de groentebak<br>- **Speciale flessenhouder, verchroomd**<br>- 2 grote deurbakjes, 2 kleine deurbakjes<br>- Blikjeshouder in de binnendeur<br>- **Heldere binnenverlichting bovenaan**<br>- **Verlichting 2 x 40 W** |
| **Vriesgedeelte** | - Invriesvermogen: 12 kg in 24 u<br>- Bewaartijd bij stroomonderbreking: 16 u<br>- “Super” vriezen - Invriesautomaat<br>- 3 glazen legplateaus, waarvan 2 in hoogte verstelbaar<br>- 2 transparante diepvriesladen op telescopische rails, waarvan 1 BigBox<br>- 4 deurvakken met een 2-sterren vriesklasse, waarvan 3 verwijderbaar en kantelbaar<br>- Automatische verdeler voor ijsblokjes circa 1,7 kg/24 u<br>- **Verlichting 2 x 40 W** |
| **Klimaatklasse** | - SN-T |
| **Afmetingen** | - (H x B x D) 175,6 x 91 x 76,1 cm |
| **Marktprijs/ Kleur** | - KAD 62A70 - Inox deuren, zijwanden chromé-inox-metallic € 2199,99* |

PartnerProgram

## KAD 62V70

A+ Energie-efficiëntieklasse | NoFrost | BigBox | TwinCooling

- **Side-by-Side NoFrost**
- Energieklasse A+: 456 kWu/jaar
- Netto-inhoud: 564 l
- Netto-inhoud koelgedeelte: 385 l
- Netto-inhoud vriesgedeelte ****: 179 l

- NoFrost - nooit meer ontdooien
- TwinCooling - 2 apart werkende koudecircuits
- Elektronische temperatuurregeling, exact afleesbaar via LCD
- Verdeler voor fris water, crushed ice, ijsblokjes, QuickIce
- Optisch en akoestisch alarmsysteem, met memory-functie en alarmtoon bij open deur
- Hoge deur, Softline design
- Deursluitingshulp
- Deurscharnieren links, deurscharnieren rechts
- Toestel op 4 wieltjes, regelbaar
- Luchtinlaat en -uitlaat via de sokkel
- Waterfilter geïntegreerd
- Wateraansluiting met aansluitingsbuis van 3 m, diameter 3/4

- MultiAirflow-systeem
- Dynamische koeling door ventilator
- Automatische ontdooiing
- "Super" koelen
- 4 legplateaus uit veiligheidsglas, waarvan 3 in de hoogte verstelbaar
- 1 delicatessen lade op telescopische rails
- 2 groentebakken op telescopische rails
- Vochtigheidsfilter boven de groentelade
- Boter- en kaasvak
- 2 kleine en 2 grote deurvakken
- Binnenverlichting 2 x 25 W

- Invriesvermogen: 12 kg in 24 u
- Bewaartijd bij storing: 16 u
- "Super" vriezen
- Invriesautomaat
- 3 glazen legplateaus, waarvan 2 in hoogte verstelbaar
- 2 transparante diepvriesladen op telescopische rails, waarvan 1 BigBox
- 4 deurvakken met een 2-sterren vriesklasse, waarvan 3 verwijderbaar en kantelbaar
- Automatische verdeler voor ijsblokjes circa 1,7 kg/24 u
- Verlichting 2 x 25 W

- SN-T

- (H x B x D) 175,6 x 91 x 76,1 cm

- KAD 62V70 - Inox deuren, inox-metallic zijwanden € 1999,99*

## KAD 62V00

Witte deuren, witte zijwanden € 1799,99*

* Aanbevolen marktprijs. BTW en Recupelbijdrage € 10 inbegrepen.

PartnerProgram

| | KAN 62A75 NEW |
|---|---|
| | |
| **Algemene informatie** | - **Side-by-Side NoFrost**<br>- Energieklasse A++: 387 kWu/jaar<br>- Netto-inhoud: 604 l<br>- Netto-inhoud koelgedeelte: 385 l<br>- Netto-inhoud vriesgedeelte ✱✱✱✱: 219 l |
| **Uitrusting** | - NoFrost - nooit meer ontdooien<br>- Temperatuurregeling en -controle voor iedere afzonderlijke zone<br>- Elektronische temperatuurregeling exact afleesbaar via LCD<br>- Optisch en akoestisch alarrm met memory-functie en alarmtoon bij open deur<br>- Actief waarschuwingssysteem met optisch en akoestisch alarm bij temperatuurtoename<br>- Hoge deur, Softline design, Inox AntiFingerprint deuren, inox-metallic zijwanden<br>- Deursluitingshulp<br>- Verticale handgreep<br>- Deurscharnieren links, draairichting deur rechts<br>- Toestel op 4 wieltjes, regelbaar<br>- Luchtinlaat en -uitlaat via de sokkel<br>- Wateraansluiting met aansluitingsbuis van 3 m, diameter 3/4 |
| **Koelgedeelte** | - MultiAirflow-systeem<br>- Dynamische koeling door ventilator<br>- "Super" koelen met automatische uitschakeling<br>- 4 legplateaus uit veiligheidsglas, waarvan 3 verwijderbaar en in de hoogte verstelbaar<br>- 2 transparante telescopische groenteladen volledig uittrekbaar<br>- Boter- en kaasvak<br>- 2 kleine en 2 grote deurvakken<br>- Verlichting 2 x 40 W |
| **Vriesgedeelte** | - Invriesvermogen: 12 kg in 24 u<br>- Bewaartijd bij storing: 16 u<br>- "Super" vriezen met invriesautomaat<br>- 4 legplateaus uit veiligheidsglas, waarvan 3 verwijderbaar en in de hoogte verstelbaar<br>- 2 transparante diepvriesladen op telescopische rails, waarvan 1 BigBox<br>- 5 deurvakken met een 2-sterren vriesklasse, waarvan 3 verwijderbaar en kantelbaar<br>- Ijsbereider met Ice twister<br>- Verlichting 25 W |
| **Klimaatklasse** | - SN-T |
| **Afmetingen** | - (H x B x D): 175,6 x 91 x 76,1 cm |
| **Marktprijs/ Kleur** | - KAN 62A75 - Deuren in Inox AntiFingerprint € 1799,99* |

*(leverbaar vanaf 12/2010)*

## KAN 62V40

A+ Energie-efficiëntieklasse | NoFrost | BigBox | TwinCooling

| | |
|---|---|
| **Algemene informatie** | - **Side-by-Side NoFrost**<br>- Energieklasse A+: 496 kWu/jaar<br>- Netto-inhoud: 604 l<br>- Netto-inhoud koelgedeelte: 385 l<br>- Netto-inhoud vriesgedeelte ****: 219 l |
| **Uitrusting** | - NoFrost - nooit meer ontdooien<br>- TwinCooling - 2 apart werkende koudecircuits<br>- Elektronische gescheiden temperatuurregeling voor koel- en diepvriesgedeelte, met LED-aanduiding<br>- Optisch en akoestisch alarmsysteem met memory-functie en alarmtoon bij open deur<br>- Hoge deur, Softline design<br>- Deursluitingshulp<br>- Deurscharnieren links, deurscharnieren rechts<br>- Toestel op 4 wieltjes, regelbaar<br>- Luchtinlaat en -uitlaat via de sokkel<br>- Wateraansluiting met aansluitingsbuis van 3 m, diameter 3/4 |
| **Koelgedeelte** | - MultiAirflow-systeem<br>- Dynamische koeling door ventilator<br>- Automatische ontdooiing<br>-"Super"-koelen<br>- 4 legplateaus uit veiligheidsglas, waarvan 3 in de hoogte verstelbaar<br>- 2 telescopische groenteladen volledig uittrekbaar<br>- Boter- en kaasvak<br>- 4 deurvakken<br>- Binnenverlichting 2 x 25 W |
| **Vriesgedeelte** | - Invriesvermogen: 12 kg in 24 u<br>- Bewaartijd bij storing: 16 u<br>- "Super" vriezen<br>- Invriesautomaat<br>- 4 legplateaus uit veiligheidsglas, waarvan 3 in de hoogte verstelbaar<br>- 2 transparante diepvriesladen, waarvan 1 BigBox<br>- 5 deurvakken met een 2-sterren vriesklasse, waarvan 3 verwijderbaar en kantelbaar<br>- Ijsbereider met geïntegreerde IceTwister<br>- Verlichting 1 x 25 W |
| **Klimaatklasse** | - SN-T |
| **Afmetingen** | - (H x B x D) 175,6 x 91 x 76,1 cm |
| **Marktprijs/ Kleur** | - KAN 62V40 - InoxLook deuren, inox-metallic zijwanden € 1499,99* |

## KAN 62V00

Witte deuren, witte zijwanden € 1399,99*

* Aanbevolen marktprijs. BTW en Recupelbijdrage € 10 inbegrepen.

Green Technology inside

# ColorGlass Edition

PartnerProgram

| | KGN 36SM30 - KGN 36SQ30 - KGN 36SR30 - KGN 36S53 | NEW |
|---|---|---|
| | A+ Energie-efficiëntieklasse · NoFrost · HydroFresh | |
| **Algemene informatie** | - **Bottom-Freezer NoFrost**<br>- Energieklasse A++: 200 kWu/jaar<br>- Netto-inhoud: 289 l<br>- Netto-inhoud koelgedeelte: 223 l<br>- Netto-inhoud vriesgedeelte ✱✱✱✱: 66 l | |
| **Uitrusting** | - NoFrost - nooit meer ontdooien<br>- Elektronische gescheiden temperatuurregeling, leesbaar via LED<br>- 5-voudig beveiligingssysteem<br>- Optisch en akoestisch alarm bij geopende deur<br>- Actief waarschuwingssysteem met optisch en akoestisch alarm bij temperatuurtoename<br>- Binnenuitrusting met metaallijsten<br>- Verticaal geïntegreerde handgreep<br>- Zijwanden in inox-metallic<br>- Deursluitingshulp<br>- In de hoogte verstelbare voetjes vooraan, rolwieltjes achteraan<br>- Draairichting deur rechts, verwisselbaar | |
| **Koelgedeelte** | - MultiAirflow-systeem<br>- AirFreshfilter<br>- "Super" koelen met automatische uitschakeling<br>- Chillervak (-2°C tot +3°C), groot op telescopische geleiders<br>- HydroFresh-lade met gegolfde bodem en vochtregeling<br>- 3 legplateaus, waarvan 2 uit veiligheidsglas en in de hoogte verstelbaar<br>- Speciale flessenhouder, verchroomd<br>- Boter- en kaasvak<br>- 3 grote deurvakken<br>- LED-verlichting | |
| **Vriesgedeelte** | - Invriesvermogen: 8 kg in 24 u<br>- Bewaartijd bij storing: 17 u<br>- "Super" vriezen met invriesautomaat<br>- 3 diepvriesladen<br>- 1 deurvak<br>- Diepvrieskalender<br>- 2 x koude accu, 1 x eierhouder, 3 x ijsblokjesbakje | |
| **Klimaatklasse** | SN-T | |
| **Afmetingen** | - (H x B x D) 185 x 60 x 64 cm | |
| **Marktprijs/ Kleur** | - KGN 36SM30 - inox onder glas<br>- KGN 36SQ30 - glazen deur quartz<br>- KGN 36SR30 - glazen deur rood<br>- KGN 36S53 - glazen deur zwart, silver zijwanden | € 1599,99*<br>€ 1599,99*<br>€ 1599,99*<br>€ 1599,99* |

*(leverbaar vanaf 11/2010)*

# Solitaire Edition

| | KSL 20S57 - KSL 20S56 - KSL 20S55 - KSL 20S54 - KSL 20S53 |
|---|---|
| | A+ Energie-efficiëntieklasse |
| **Algemene informatie** | - **Eéndeurskoelkast**<br>- Energieklasse A+: 190 kWu/jaar<br>- Netto-inhoud: 164 l<br>- Netto-inhoud koelgedeelte: 147 l<br>- Netto-inhoud vriesgedeelte ✱✱✱✱: 17 l |
| **Uitrusting** | - Elektronische temperatuurregeling, afleesbaar via LED<br>- Onderhoudsvriendelijke zijwanden<br>- Binnenuitrusting met metaallijsten<br>- Geluidsarme werking<br>- Draairichting deur rechts, niet verwisselbaar |
| **Koelgedeelte** | - Automatische ontdooiing<br>- "Super" koelen<br>- 4 legplateaus uit veiligheidsglas, waarvan 3 in de hoogte verstelbaar<br>- Extra flessenrek uit aluminium<br>- Extra uitschuiflade<br>- Groentelade met gegolfde bodem en vochtregeling<br>- Heldere binnenverlichting |
| **Vriesgedeelte** | - Invriesvermogen: 2 kg in 24 u<br>- Bewaartijd bij storing: 12 u<br>- PizzaBox: diepvriesgedeelte geschikt om pizzadozen in op te bergen<br>- Ijsblokjesschaal |
| **Klimaatklasse** | - SN-ST |
| **Afmetingen** | - (H x B x D) 127 x 66 x 63 cm<br>handgreep inbegrepen |
| **Marktprijs/ Kleur** | - KSL 20S57 - Wit € 1649,99*<br>- KSL 20S56 - Zwart € 1649,99*<br>- KSL 20S55 - Bordeaux rood € 1649,99*<br>- KSL 20S54 - Cappuccino € 1649,99*<br>- KSL 20S53 - Quarz metallic € 1649,99* |

* Aanbevolen marktprijs. BTW en Recupelbijdrage € 10 inbegrepen.

# WineCooler

| | PartnerProgram | PartnerProgram |
|---|---|---|
| | | |
| | **KSW 38940** | **KTW 18V80** |
| | B Energie-efficiëntieklasse | A Energie-efficiëntieklasse |
| **Algemene informatie** | - **Wijnbewaarder**<br>- Energieklasse B: 212 kWu/jaar<br>- Netto-inhoud: 368 l | - **Wijnkoeler**<br>- Energieklasse A: 131 kWu/jaar<br>- Netto-inhoud: 140 l |
| **Uitrusting** | - Zilver met dubbel geïsoleerde, getinte glazen deur met UV-filter Softline, ingepast in een aluminium kader met aluminium kleurige handgreep<br>- Zilveren zijwanden<br>- Dynamische koeling door ventilator<br>- Traploze temperatuurregeling met controlelampjes<br>- Instelbaar van +5°C tot +22°C<br>- 2 regelbare temperatuurzones<br>- Automatische ontdooiing<br>- Houten legplateaus voor presentatie of voor reeds geopende flessen<br>- 6 houten legplateaus, uitneembaar en in de hoogte verstelbaar, voor maximaal 194 flessen van 0,75 l<br>- Actieve koolfilter met toevoer van verse lucht<br>- 2 binnenthermometers<br>- Halogeenverlichting in bedieningspaneel<br>- Dooiwaterafloop<br>- Toestel afsluitbaar met slot<br>- In de hoogte verstelbare pootjes vooraan, rolwieltjes achteraan<br>- Draairichting deur rechts, verwisselbaar | - Zilver met dubbel geïsoleerde, getinte glazen deur met UV-filter Softline, ingepast in een zilveren kader met aluminium kleurige handgreep<br>- Grijze zijwanden<br>- Elektronische temperatuurregeling en -controle<br>- Regelbare temperatuur van 6°C tot 18°C<br>- Automatische ontdooiing<br>- 4 houten legplateaus waarvan 3 in hoogte verstelbaar<br>- Inhoud: 43 flessen van 0,75 l<br>- Binnenverlichting<br>- Dooiwaterafvoer<br>- In de hoogte verstelbare pootjes vooraan, rolwieltjes achteraan<br>- Draairichting deur rechts, niet verwisselbaar |
| **Klimaatklasse** | - SN-T | - N-ST |
| **Afmetingen** | - (H x B x D) 186 x 60 x 66 cm | - (H x B x D) 85 x 59,5 x 59,5 cm |
| **Marktprijs/ Kleur** | - KSW 38940 - Aluminium deur - Zilveren zijwanden € 1699,99* | - KTW 18V80 - Zilver deur - Grijze zijwanden € 549,99*<br>(Enkel geschikt om te plaatsen in verwarmde ruimtes) |

* Aanbevolen marktprijs. BTW en Recupelbijdrage € 10 inbegrepen.

# De koel- en diepvries-combinaties Bottom-Freezer NoFrost

PartnerProgram — Green Technology inside

| | KGN 39H75 | KGN 36H75 | KGN 36H15 |
|---|---|---|---|
| | A++ Energie-efficiëntieklasse, NoFrost, AntiFingerprint, HydroFresh | A++ Energie-efficiëntieklasse, NoFrost, AntiFingerprint, HydroFresh | A++ Energie-efficiëntieklasse, NoFrost, HydroFresh |
| **Algemene informatie** | - **Bottom-Freezer NoFrost**<br>- Energieklasse A++: 220 kWu/jaar<br>- Netto-inhoud: 315 l<br>- Netto-inhoud koelgedeelte: 221 l<br>- Netto-inhoud vriesgedeelte ****: 94 l | - **Bottom-Freezer NoFrost**<br>- Energieklasse A++: 200 kWu/jaar<br>- Netto-inhoud: 289 l<br>- Netto-inhoud koelgedeelte: 223 l<br>- Netto-inhoud vriesgedeelte ****: 66 l | - **Bottom-Freezer NoFrost**<br>- Energieklasse A++: 200 kWu/jaar<br>- Netto-inhoud: 289 l<br>- Netto-inhoud koelgedeelte: 223 l<br>- Netto-inhoud vriesgedeelte ****: 66 l |
| **Uitrusting** | - NoFrost - nooit meer ontdooien<br>- Elektronische gescheiden temperatuurregeling, leesbaar via LED<br>- 5-voudig beveiligingssysteem<br>- Hoge deur, gebombeerd<br>- Zijwanden in inox-metallic<br>- Binnenuitrusting met metaallijsten<br>- Deursluitingshulp<br>- In de hoogte verstelbare voetjes vooraan, rolwieltjes achteraan<br>- Deurscharnieren rechts, verwisselbaar | - NoFrost - nooit meer ontdooien<br>- Elektronische gescheiden temperatuurregeling, leesbaar via LED<br>- 5-voudig beveiligingssysteem<br>- Hoge deur, gebombeerd<br>- Zijwanden in inox-metallic<br>- Binnenuitrusting met metaallijsten<br>- Deursluitingshulp<br>- In de hoogte verstelbare voetjes vooraan, rolwieltjes achteraan<br>- Deurscharnieren rechts, verwisselbaar | - NoFrost - nooit meer ontdooien<br>- Elektronische gescheiden temperatuurregeling, leesbaar via LED<br>- 5-voudig beveiligingssysteem<br>- Hoge deur, gebombeerd<br>- Binnenuitrusting met metaallijsten<br>- Deursluitingshulp<br>- In de hoogte verstelbare voetjes vooraan, rolwieltjes achteraan<br>- Deurscharnieren rechts, verwisselbaar |
| **Koelgedeelte** | - MultiAirflow-systeem<br>- **AirFreshfilter**<br>- **"Super" koelen**<br>- Chillervak (-2°C tot +3°C), groot op telescopische geleiders<br>- **HydroFresh-lade** met gegolfde bodem en vochtigheidsregeling<br>- 3 legplateaus uit veiligheidglas, waarvan 2 in de hoogte verstelbaar<br>- Speciale flessenhouder, verchroomd<br>- Boter- en kaasvak<br>- 3 grote deurvakken<br>- **LED-verlichting** | - MultiAirflow-systeem<br>- **AirFreshfilter**<br>- **"Super" koelen**<br>- Chillervak (-2°C tot +3°C), groot op telescopische geleiders<br>- **HydroFresh-lade** met gegolfde bodem en vochtigheidsregeling<br>- 3 legplateaus uit veiligheidglas, waarvan 2 in de hoogte verstelbaar<br>- Speciale flessenhouder, verchroomd<br>- Boter- en kaasvak<br>- 3 grote deurvakken<br>- **LED-verlichting** | - MultiAirflow-systeem<br>- **AirFreshfilter**<br>- **"Super" koelen**<br>- Chillervak (-2°C tot +3°C), groot op telescopische geleiders<br>- **HydroFresh-lade** met gegolfde bodem en vochtigheidsregeling<br>- 3 legplateaus uit veiligheidglas, waarvan 2 in de hoogte verstelbaar<br>- Speciale flessenhouder, verchroomd<br>- Boter- en kaasvak<br>- 3 grote deurvakken<br>- **LED-verlichting** |
| **Vriesgedeelte** | - Invriesvermogen: 14 kg in 24 u<br>- Bewaartijd bij storing: 18 u<br>- "Super" vriezen met invriesautomaat<br>- 3 transparante diepvriesladen, waarvan **1 BigBox**<br>- 1 deurvak<br>- 3 ijsblokjesschalen<br>- Diepvrieskalender | - Invriesvermogen: 8 kg in 24 u<br>- Bewaartijd bij storing: 17 u<br>- "Super" vriezen met invriesautomaat<br>- 3 transparante diepvriesladen<br>- 1 deurvak<br>- 3 ijsblokjesschalen<br>- Diepvrieskalender | - Invriesvermogen: 8 kg in 24 u<br>- Bewaartijd bij storing: 17 u<br>- "Super" vriezen met invriesautomaat<br>- 3 transparante diepvriesladen<br>- 1 deurvak<br>- 3 ijsblokjesschalen<br>- Diepvrieskalender |
| **Klimaatklasse** | - SN-T | - SN-T | - SN-T |
| **Afmetingen** | - (H x B x D) 200 x 60 x 65 cm | - (H x B x D) 185 x 60 x 65 cm | - (H x B x D) 185 x 60 x 65 cm |
| **Marktprijs/ Kleur** | - KGN 39H75 - Inox deur, AntiFingerprint, inox metallic zijwanden € 1399,99* | - KGN 36H75 - Inox deur, AntiFingerprint, inox metallic zijwanden € 1299,99* | - KGN 36H15 - Wit € 1199,99* |

Partner**Program**

| KGN 36H10 | KGN 36X43 | KGN 36X23 |
|---|---|---|
| A+ Energie-efficiëntieklasse, NoFrost, HydroFresh | A+ Energie-efficiëntieklasse, NoFrost | A+ Energie-efficiëntieklasse, NoFrost |
| - **Bottom-Freezer NoFrost**<br>- Energieklasse A+: 281 kWu/jaar<br>- Netto-inhoud: 289 l<br>- Netto-inhoud koelgedeelte: 223 l<br>- Netto-inhoud vriesgedeelte ✱✱✱✱: 66 l | - **Bottom-Freezer NoFrost**<br>- Energieklasse A+: 280 kWu/jaar<br>- Netto-inhoud: 287 l<br>- Netto-inhoud koelgedeelte: 221 l<br>- Netto-inhoud vriesgedeelte ✱✱✱✱: 66 l | - **Bottom-Freezer NoFrost**<br>- Energieklasse A+: 280 kWu/jaar<br>- Netto-inhoud: 287 l<br>- Netto-inhoud koelgedeelte: 221 l<br>- Netto-inhoud vriesgedeelte ✱✱✱✱: 66 l |
| - NoFrost - nooit meer ontdooien<br>- Elektronische gescheiden temperatuurregeling, leesbaar via LED<br>- 5-voudig beveiligingssysteem<br>- Hoge deur, gebombeerd<br>- Binnenuitrusting met metaallijsten<br>- Deursluitingshulp<br>- In de hoogte verstelbare voetjes vooraan, rolwieltjes achteraan<br>- Deurscharnieren rechts, verwisselbaar | - NoFrost - nooit meer ontdooien<br>- **Elektronische temperatuurregeling**, afleesbaar via LED voor het vriesgedeelte, **manueel regelbaar voor de koelgedeelte**<br>- Hoge deuren, gebombeerd<br>- Deursluitingshulp<br>- In de hoogte verstelbare pootjes vooraan, rolwieltjes achteraan<br>- Draairichting deur rechts, verwisselbaar | - NoFrost - nooit meer ontdooien<br>- **Elektronische temperatuurregeling**, afleesbaar via LED voor het vriesgedeelte, **manueel regelbaar voor de koelgedeelte**<br>- Hoge deuren, gebombeerd<br>- Deursluitingshulp<br>- In de hoogte verstelbare pootjes vooraan rolwieltjes achteraan<br>- Draairichting deur rechts, verwisselbaar |
| - MultiAirflow-systeem<br>- **AirFreshfilter**<br>- **"Super" koelen**<br>- Chillervak (-2°C tot +3°C), groot op telescopische geleiders<br>- **HydroFresh-lade** met gegolfde bodem en vochtigheidsregeling<br>- 3 legplateaus uit veiligheidglas, waarvan 2 in de hoogte verstelbaar<br>- Speciale flessenhouder, verchroomd<br>- Boter- en kaasvak<br>- 3 grote deurvakken<br>- **LED-verlichting** | - MultiAirflow-systeem<br>- Chillervak (-2°C, +3 °C)<br>- 4 legplateaus uit veiligheidsglas, waarvan 2 in de hoogte verstelbaar<br>- 2 groenteladen met gegolfde bodem<br>- Binnenverlichting | - MultiAirflow-systeem<br>- Chillervak (-2°C, +3 °C)<br>- 4 legplateaus uit veiligheidsglas, waarvan 2 in de hoogte verstelbaar<br>- **Speciale, verchroomde flessenhouder**<br>- **Extra uitschuiflade**<br>- 2 groenteladen met gegolfde bodem<br>- Binnenverlichting |
| - Invriesvermogen: 8 kg in 24 u<br>- Bewaartijd bij storing: 17 u<br>- "Super" vriezen met invriesautomaat<br>- 3 transparante diepvriesladen<br>- 1 deurvak<br>- 3 ijsblokjesschalen<br>- Diepvrieskalender | - Invriesvermogen: 8 kg in 24 u<br>- Bewaartijd bij stroomonderbreking: 17 u<br>- “Super” vriezen - Invriesautomaat<br>- 3 transparante diepvriesladen<br>- 1 deurvak<br>- Ijsblokjesschaal<br>- Diepvrieskalender | - Invriesvermogen: 8 kg in 24 u<br>- Bewaartijd bij stroomonderbreking: 17 u<br>- “Super” vriezen - Invriesautomaat<br>- 3 transparante diepvriesladen<br>- 1 deurvak<br>- Ijsblokjesschaal<br>- Diepvrieskalender |
| - SN-T | - SN-T | - SN-T |
| - (H x B x D) 185 x 60 x 65 cm | - (H x B x D) 185 x 60 x 65 cm | - (H x B x D) 185 x 60 x 65 cm |
| - KGN 36H10 - Wit € 999,99* | - KGN 36X43 - InoxLook deuren, inox metallic zijwanden € 799,99* | - KGN 36X23 - Wit € 749,99* |

* Aanbevolen marktprijs. BTW en Recupelbijdrage € 10 inbegrepen.

# De koel- en diepvries-combinaties Top-Freezer NoFrost

| | KDN 40A64 | KDN 32X73 | KDN 32X10 |
|---|---|---|---|
| | A++ Energie-efficiëntieklasse, NoFrost | A+ Energie-efficiëntieklasse, NoFrost, AntiFingerprint | A+ Energie-efficiëntieklasse, NoFrost |
| **Algemene informatie** | - **Top-Freezer NoFrost**<br>- Energieklasse A++: 230 kWu/jaar<br>- Netto-inhoud: 375 l<br>- Netto-inhoud vriesgedeelte ****: 78 l<br>- Netto-inhoud koelgedeelte: 297 l | - **Top-Freezer NoFrost**<br>- Energieklasse A+: 287 kWu/jaar<br>- Netto-inhoud: 309 l<br>- Netto-inhoud vriesgedeelte ****: 63 l<br>- Netto-inhoud koelgedeelte: 246 l | - **Top-Freezer NoFrost**<br>- Energieklasse A+: 287 kWu/jaar<br>- Netto-inhoud: 309 l<br>- Netto-inhoud vriesgedeelte ****: 63 l<br>- Netto-inhoud koelgedeelte: 246 l |
| **Uitrusting** | - NoFrost - nooit meer ontdooien<br>- **Elektronisch gescheiden temperatuurregeling** en -controle, afleesbaar via LED<br>- **4-voudig beveiligingssysteem**<br>- Hoge deur, gebombeerd<br>- **Binnenuitrusting met metaallijsten**<br>- Deursluitingshulp<br>- In de hoogte verstelbare pootjes vooraan, rolwieltjes achteraan<br>- Draairichting deur rechts, verwisselbaar<br>- **Binnenverlichting in koel- en vriesgedeelte** | - NoFrost - nooit meer ontdooien<br>- Elektronische temperatuurregeling en -controle, afleesbaar via LED voor het vriesgedeelte en manueel instelbaar voor het koelgedeelte<br>- Hoge deuren, gebombeerd<br>- Deursluitingshulp<br>- In de hoogte verstelbare pootjes vooraan, rolwieltjes achteraan<br>- Draairichting deur rechts, verwisselbaar | - NoFrost - nooit meer ontdooien<br>- Elektronische temperatuurregeling en -controle, afleesbaar via LED voor het vriesgedeelte en manueel instelbaar voor het koelgedeelte<br>- Hoge deuren, gebombeerd<br>- Deursluitingshulp<br>- In de hoogte verstelbare pootjes vooraan, rolwieltjes achteraan<br>- Draairichting deur rechts, verwisselbaar |
| **Koelgedeelte** | - **Actieve koolfilter "AirFreshfilter"** (tegen geurtjes)<br>- MultiAirflow-systeem<br>- DoorShower-functie<br>- **"Super" koelen**<br>- Chillervak (-2°C, +3°C) met blikjeshouder in aluminium<br>- 4 legplateaus uit veiligheidsglas, waarvan 3 in de hoogte verstelbaar<br>- Speciale, verchroomde flessenhouder<br>- Extra uitschuiflade<br>- 2 groenteladen met gegolfde bodem en vochtregeling | - MultiAirflow-systeem<br>- DoorShower-functie<br>- Chillervak (-2°C, +3°C)<br>- 4 legplateaus uit veiligheidsglas, waarvan 3 in de hoogte verstelbaar<br>- Groentelade met gegolfde bodem<br>- Blikjeshouder in aluminium<br>- Binnenverlichting | - MultiAirflow-systeem<br>- DoorShower-functie<br>- Chillervak (-2°C, +3°C)<br>- 4 legplateaus uit veiligheidsglas, waarvan 3 in de hoogte verstelbaar<br>- Groentelade met gegolfde bodem<br>- Blikjeshouder in aluminium<br>- Binnenverlichting |
| **Vriesgedeelte** | - Invriesvermogen: 8 kg in 24 u<br>- Bewaartijd bij stroomonderbreking: 17 u<br>- "Super" vriezen - Invriesautomaat<br>- QuickFreezer - snelvriesvak<br>- Ijsbereider met IceTwister | - Invriesvermogen: 6 kg in 24 u<br>- Bewaartijd bij stroomonderbreking: 16 u<br>- “Super” vriezen - Invriesautomaat<br>- QuickFreezer - snelvriesvak<br>- Ijsbereider met IceTwister | - Invriesvermogen: 6 kg in 24 u<br>- Bewaartijd bij stroomonderbreking: 16 u<br>- “Super” vriezen - Invriesautomaat<br>- QuickFreezer - snelvriesvak<br>- Ijsbereider met IceTwister |
| **Klimaatklasse** | - SN-T | - SN-T | - SN-T |
| **Afmetingen** | - (H x B x D) 185 x 70 x 65 cm | - (H x B x D) 185 x 60 x 65 cm | - (H x B x D) 185 x 60 x 65 cm |
| **Marktprijs/ Kleur** | - KDN 40A64 - Full Silver € 1049,99* | - KDN 32X73 - Inox deuren AntiFingerprint, Inox metallic zijwanden € 899,99* | - KDN 32X10 - Wit € 749,99* |

| | KDN 30V03 |
|---|---|
| | A Energie-efficiëntieklasse / NoFrost |
| **Algemene informatie** | - **Top-Freezer NoFrost**<br>- Energieklasse A: 344 kWu/jaar<br>- Netto-inhoud: 274 l<br>- Netto-inhoud vriesgedeelte ****: 63 l<br>- Netto-inhoud koelgedeelte: 211 l |
| **Uitrusting** | - NoFrost - nooit meer ontdooien<br>- Elektronische temperatuurregeling en -controle, afleesbaar via LED voor het vriesgedeelte en manueel instelbaar voor het koelgedeelte<br>- Hoge deuren, gebombeerd<br>- Deursluitingshulp<br>- In de hoogte verstelbare pootjes vooraan, rolwieltjes achteraan<br>- Draairichting deur rechts, verwisselbaar |
| **Koelgedeelte** | - MultiAirflow-systeem<br>- DoorShower-functie<br>- Chillervak (-2°C, +3 °C)<br>- 3 legplateaus uit veiligheidsglas, waarvan 2 in de hoogte verstelbaar<br>- Flessenhouder<br>- Groentelade met gegolfde bodem<br>- Binnenverlichting |
| **Vriesgedeelte** | - Invriesvermogen: 6 kg in 24 u<br>- Bewaartijd bij stroomonderbreking: 16 u<br>- “Super” vriezen - Invriesautomaat<br>- Ijsblokjesschaal |
| **Klimaatklasse** | - SN-T |
| **Afmetingen** | - (H x L x P) 170 x 60 x 61 cm |
| **Marktprijs/ Kleur** | - KDN 30V03 - Wit € 599,99* |

* Aanbevolen marktprijs. BTW en Recupelbijdrage € 10 inbegrepen.

# De koel- en diepvries-combinaties Bottom-Freezer

| | KGV 39X27 | KGV 36X47 | KGV 36X42 |
|---|---|---|---|
| | A++ Energie-efficiëntieklasse | A++ Energie-efficiëntieklasse | A+ Energie-efficiëntieklasse |
| **Algemene informatie** | - **Bottom-Freezer**<br>- Energieklasse A++: 214 kWu/jaar<br>- Netto-inhoud: 347 l<br>- Netto-inhoud koelgedeelte: 260 l<br>- Netto-inhoud vriesgedeelte ****: 87 l | - **Bottom-Freezer**<br>- Energieklasse A++: 205 kWu/jaar<br>- Netto-inhoud: 312 l<br>- Netto-inhoud koelgedeelte: 225 l<br>- Netto-inhoud vriesgedeelte ****: 87 l | - **Bottom-Freezer**<br>- Energieklasse A+: 287 kWu/jaar<br>- Netto-inhoud: 312 l<br>- Netto-inhoud koelgedeelte: 225 l<br>- Netto-inhoud vriesgedeelte ****: 87 l |
| **Uitrusting** | - Hoge deuren, gebombeerd,<br>- In de hoogte verstelbare pootjes vooraan, rolwieltjes achteraan<br>- Draairichting deur rechts, verwisselbaar | - Hoge deuren, gebombeerd<br>- In de hoogte verstelbare pootjes vooraan, rolwieltjes achteraan<br>- Draairichting deur rechts, verwisselbaar | - Hoge deuren, gebombeerd<br>- In de hoogte verstelbare pootjes vooraan, rolwieltjes achteraan<br>- Draairichting deur rechts, verwisselbaar |
| **Koelgedeelte** | - Automatische ontdooiing<br>- 5 legplateaus uit veiligheidsglas, waarvan 4 in de hoogte verstelbaar<br>- Verchroomde flessenhouder<br>- Groentelade<br>- Binnenverlichting | - Automatische ontdooiing<br>- 4 legplateaus uit veiligheidsglas, waarvan 3 in de hoogte verstelbaar<br>- Verchroomde flessenhouder<br>- Groentelade<br>- Binnenverlichting | - Automatische ontdooiing<br>- 4 legplateaus uit veiligheidsglas, waarvan 3 in de hoogte verstelbaar<br>- Verchroomde flessenhouder<br>- Groentelade<br>- Binnenverlichting |
| **Vriesgedeelte** | - Invriesvermogen: 4,5 kg in 24 u<br>- Bewaartijd bij stroomonderbreking: 24 u<br>- Etagenfrost-systeem - invriezen op alle niveaus mogelijk<br>- 3 transparante diepvriesladen<br>- Ijsblokjesschaal<br>- Diepvrieskalender | - Invriesvermogen: 4,5 kg in 24 u<br>- Bewaartijd bij stroomonderbreking: 24 u<br>- Etagenfrost-systeem - invriezen op alle niveaus mogelijk<br>- 3 transparante diepvriesladen<br>- Ijsblokjesschaal<br>- Diepvrieskalender | - Invriesvermogen: 4 kg in 24 u<br>- Bewaartijd bij stroomonderbreking: 24 u<br>- Etagenfrost-systeem - invriezen op alle niveaus mogelijk<br>- 3 transparante diepvriesladen<br>- Ijsblokjesschaal<br>- Diepvrieskalender |
| **Klimaatklasse** | - SN-T | - SN-T | - SN-T |
| **Afmetingen** | - (H x B x D) 200 x 60 x 65 cm | - (H x B x D) 185 x 60 x 65 cm | - (H x B x D) 185 x 60 x 65 cm |
| **Marktprijs/ Kleur** | - KGV 39X27 - Wit € 799,99* | - KGV 36X47 - InoxLook deuren, Inox metallic zijwanden € 799,99* | - KGV 36X42 - InoxLook deuren, Inox metallic zijwanden € 749,99* |

| KGV 36X27 | KGV 33X46 | KGV 33X27 |
|---|---|---|
| A++ Energie-efficiëntieklasse | A+ Energie-efficiëntieklasse | A++ Energie-efficiëntieklasse |
| - **Bottom-Freezer**<br>- Energieklasse A++: 205 kWu/jaar<br>- Netto-inhoud: 312 l<br>- Netto-inhoud koelgedeelte: 225 l<br>- Netto-inhoud vriesgedeelte ****: 87 l | - **Bottom-Freezer**<br>- Energieklasse A+: 273 kWu/jaar<br>- Netto-inhoud: 277 l<br>- Netto-inhoud koelgedeelte: 190 l<br>- Netto-inhoud vriesgedeelte ****: 87 l | - **Bottom-Freezer**<br>- Energieklasse A++: 196 kWu/jaar<br>- Netto-inhoud: 277 l<br>- Netto-inhoud koelgedeelte: 190 l<br>- Netto-inhoud vriesgedeelte ****: 87 l |
| - Hoge deuren, gebombeerd<br>- In de hoogte verstelbare pootjes vooraan, rolwieltjes achteraan<br>- Draairichting deur rechts, verwisselbaar | - Hoge deuren, gebombeerd<br>- In de hoogte verstelbare pootjes vooraan, rolwieltjes achteraan<br>- Draairichting deur rechts, verwisselbaar | - Hoge deuren, gebombeerd<br>- In de hoogte verstelbare pootjes vooraan, rolwieltjes achteraan<br>- Draairichting deur rechts, verwisselbaar |
| - Automatische ontdooiing<br>- 4 legplateaus uit veiligheidsglas, waarvan 3 in de hoogte verstelbaar<br>- Verchroomde flessenhouder<br>- Groentelade<br>- Binnenverlichting | - Automatische ontdooiing<br>- 4 legplateaus uit veiligheidsglas, waarvan 3 in de hoogte verstelbaar<br>- Verchroomde flessenhouder<br>- Groentelade<br>- Binnenverlichting | - Automatische ontdooiing<br>- 4 legplateaus uit veiligheidsglas, waarvan 3 in de hoogte verstelbaar<br>- Verchroomde flessenhouder<br>- Groentelade<br>- Binnenverlichting |
| - Invriesvermogen: 4,5 kg in 24 u<br>- Bewaartijd bij stroomonderbreking: 24 u<br>- Etagenfrost-systeem - invriezen op alle niveaus mogelijk<br>- 3 transparante diepvriesladen<br>- Ijsblokjesschaal<br>- Diepvrieskalender | - Invriesvermogen: 4 kg in 24 u<br>- Bewaartijd bij stroomonderbreking: 24 u<br>- Etagenfrost-systeem - invriezen op alle niveaus mogelijk<br>- 3 transparante diepvriesladen<br>- Ijsblokjesschaal<br>- Diepvrieskalender | - Invriesvermogen: 4 kg in 24 u<br>- Bewaartijd bij stroomonderbreking: 24 u<br>- Etagenfrost-systeem - invriezen op alle niveaus mogelijk<br>- 3 transparante diepvriesladen<br>- Ijsblokjesschaal<br>- Diepvrieskalender |
| - SN-T | - SN-T | - SN-T |
| - (H x B x D) 185 x 60 x 65 cm | - (H x B x D) 170 x 60 x 65 cm | - (H x B x D) 170 x 60 x 65 cm |
| - KGV 36X27 - Wit € 749,99* | - KGV 33X46 - InoxLook deuren, Inox metallic zijwanden € 649,99* | - KGV 33X27 - Wit € 649,99* |

* Aanbevolen marktprijs. BTW en Recupelbijdrage € 10 inbegrepen.

| | KGV 33X33 | KGV 26X10 | KGV 24V00 |
|---|---|---|---|
| | A+ Energie-efficiëntieklasse | A+ Energie-efficiëntieklasse | A Energie-efficiëntieklasse; 55 cm |
| **Algemene informatie** | - **Bottom-Freezer**<br>- Energieklasse A+: 273 kWu/jaar<br>- Netto-inhoud: 277 l<br>- Netto-inhoud koelgedeelte: 190 l<br>- Netto-inhoud vriesgedeelte ****: 87 l | - **Bottom-Freezer**<br>- Energieklasse A+: 247 kWu/jaar<br>- Netto-inhoud: 257 l<br>- Netto-inhoud koelgedeelte: 189 l<br>- Netto-inhoud vriesgedeelte ****: 68 l | - **Bottom-Freezer**<br>- Energieklasse A: 292 kWu/jaar<br>- Netto-inhoud: 231 l<br>- Netto-inhoud koelgedeelte: 175 l<br>- Netto-inhoud vriesgedeelte ****: 56 l |
| **Uitrusting** | - Hoge deuren, gebombeerd<br>- In de hoogte verstelbare pootjes vooraan, rolwieltjes achteraan<br>- Draairichting deur rechts, verwisselbaar | - Hoge deuren, gebombeerd<br>- In de hoogte verstelbare pootjes vooraan, rolwieltjes achteraan<br>- Draairichting deur rechts, verwisselbaar | - Hoge deuren<br>- In de hoogte verstelbare pootjes vooraan, rolwieltjes achteraan<br>- Draairichting deur rechts, verwisselbaar |
| **Koelgedeelte** | - Automatische ontdooiing<br>- 4 legplateaus uit veiligheidsglas, waarvan 3 in de hoogte verstelbaar<br>- Verchroomde flessenhouder<br>- Groentelade<br>- Binnenverlichting | - Automatische ontdooiing<br>- Dynamische koeling door ventilator<br>- 3 legplateaus uit veiligheidsglas, waarvan 2 in de hoogte verstelbaar<br>- Groentelade<br>- Binnenverlichting | - Automatische ontdooiing<br>- 4 legplateaus uit veiligheidsglas, waarvan 3 in de hoogte verstelbaar<br>- 2 groenteladen<br>- Binnenverlichting |
| **Vriesgedeelte** | - Invriesvermogen: 4 kg in 24 u<br>- Bewaartijd bij stroomonderbreking: 24 u<br>- Etagenfrost-systeem - invriezen op alle niveaus mogelijk<br>- 3 transparante diepvriesladen<br>- Ijsblokjesschaal<br>- Diepvrieskalender | - Invriesvermogen: 3 kg in 24 u<br>- Bewaartijd bij stroomonderbreking: 24 u<br>- Etagenfrost-systeem - invriezen op alle niveaus mogelijk<br>- 2 transparante diepvriesladen<br>- Ijsblokjesschaal<br>- Diepvrieskalender | - Invriesvermogen: 3 kg in 24 u<br>- Bewaartijd bij stroomonderbreking: 16 u<br>- Etagenfrost-systeem - invriezen op alle niveaus mogelijk<br>- 2 transparante diepvriesladen<br>- Ijsblokjesschaal |
| **Klimaatklasse** | - SN-T | - SN-ST | - SN |
| **Afmetingen** | - (H x B x D) 170 x 60 x 65 cm | - (H x B x D) 155 x 60 x 65 cm | - (H x B x D) 156 x 55 x 65 cm |
| **Marktprijs/ Kleur** | - KGV 33X33 - Wit € 579,99* | - KGV 26X10 - Wit € 549,99* | - KGV 24V00 - Wit € 469,99* |

# De koel- en diepvries-combinaties Top-Freezer

| | KDV 33X45 | KDV 33X15 | KDV 33X14 |
|---|---|---|---|
| | A++ Energie-efficiëntieklasse | A++ Energie-efficiëntieklasse | A+ Energie-efficiëntieklasse |
| **Algemene informatie** | - **Top-Freezer**<br>- Energieklasse A++: 196 kWu/jaar<br>- Netto-inhoud: 301 l<br>- Netto-inhoud vriesgedeelte ****: 66 l<br>- Netto-inhoud koelgedeelte: 235 l | - **Top-Freezer**<br>- Energieklasse A++: 196 kWu/jaar<br>- Netto-inhoud: 301 l<br>- Netto-inhoud vriesgedeelte ****: 66 l<br>- Netto-inhoud koelgedeelte: 235 l | - **Top-Freezer**<br>- Energieklasse A+: 263 kWu/jaar<br>- Netto-inhoud: 303 l<br>- Netto-inhoud vriesgedeelte ****: 68 l<br>- Netto-inhoud koelgedeelte: 235 l |
| **Uitrusting** | - Hoge deuren<br>- In de hoogte verstelbare pootjes vooraan, rolwieltjes achteraan<br>- Draairichting deur rechts, verwisselbaar | - Hoge deuren<br>- In de hoogte verstelbare pootjes vooraan, rolwieltjes achteraan<br>- Draairichting deur rechts, verwisselbaar | - Hoge deuren<br>- In de hoogte verstelbare pootjes vooraan, rolwieltjes achteraan<br>- Draairichting deur rechts, verwisselbaar |
| **Koelgedeelte** | - Automatische ontdooiing<br>- Dynamische koeling door ventilator<br>- 4 legplateaus uit veiligheidsglas, waarvan 3 in de hoogte verstelbaar<br>- Extra uitschuiflade<br>- Flessenhouder<br>- Groentelade met vochtigheidsregeling<br>- Binnenverlichting | - Automatische ontdooiing<br>- Dynamische koeling door ventilator<br>- 4 legplateaus uit veiligheidsglas, waarvan 3 in de hoogte verstelbaar<br>- Extra uitschuiflade<br>- Flessenhouder<br>- Groentelade met vochtigheidsregeling<br>- Binnenverlichting | - Automatische ontdooiing<br>- Dynamische koeling door ventilator<br>- 4 legplateaus uit veiligheidsglas, waarvan 3 in de hoogte verstelbaar<br>- Extra uitschuiflade<br>- Flessenhouder<br>- Groentelade met vochtigheidsregeling<br>- Heldere binnenverlichting |
| **Vriesgedeelte** | - Invriesvermogen: 3 kg in 24 u<br>- Bewaartijd bij stroomonderbreking: 26 u<br>- 1 rooster in de hoogte verstelbaar<br>- Ijsblokjesschaal | - Invriesvermogen: 3 kg in 24 u<br>- Bewaartijd bij stroomonderbreking: 26 u<br>- 1 rooster in de hoogte verstelbaar<br>- Ijsblokjesschaal | - Invriesvermogen: 3 kg in 24 u<br>- Bewaartijd bij stroomonderbreking: 26 u<br>- 1 rooster in de hoogte verstelbaar<br>- Ijsblokjesschaal |
| **Klimaatklasse** | - SN-T | - SN-T | - SN-ST |
| **Afmetingen** | - (H x B x D) 170 x 60 x 65 cm | - (H x B x D) 170 x 60 x 65 cm | - (H x B x D) 170 x 60 x 65 cm |
| **Marktprijs/ Kleur** | - KDV 33X45 - InoxLook deuren, Inox metallic zijwanden € 669,99* | - KDV 33X15 - Wit € 599,99* | - KDV 33X14 - Wit € 549,99* |

* Aanbevolen marktprijs. BTW en Recupelbijdrage € 10 inbegrepen.

| | KDV 29X14 | KDV 25X03 |
|---|---|---|
| | A+ Energie-efficiëntieklasse | A Energie-efficiëntieklasse |
| **Algemene informatie** | - **Top-Freezer**<br>- Energieklasse A+: 250 kWu/jaar<br>- Netto-inhoud: 267 l<br>- Netto-inhoud vriesgedeelte: 68 l<br>- Netto-inhoud koelgedeelte: 199 l | - **Top-Freezer**<br>- Energieklasse A: 298 kWu/jaar<br>- Netto-inhoud: 232 l<br>- Netto-inhoud vriesgedeelte: 68 l<br>- Netto-inhoud koelgedeelte: 164 l |
| **Uitrusting** | - Hoge deuren<br>- In de hoogte verstelbare pootjes vooraan, rolwieltjes achteraan<br>- Draairichting deur rechts, verwisselbaar | - Hoge deuren<br>- In de hoogte verstelbare pootjes vooraan, rolwieltjes achteraan<br>- Draairichting deur rechts, verwisselbaar |
| **Koelgedeelte** | - Automatische ontdooiing<br>- Dynamische koeling door ventilator<br>- 4 legplateaus uit veiligheidsglas, waarvan 3 in de hoogte verstelbaar<br>- Extra uitschuiflade<br>- Flessenhouder<br>- Groentelade met vochtigheidsregeling<br>- Heldere binnenverlichting | - Automatische ontdooiing<br>- Dynamische koeling door ventilator<br>- 3 legplateaus uit veiligheidsglas, waarvan 2 in de hoogte verstelbaar<br>- Groentelade met vochtigheidsregeling<br>- Heldere binnenverlichting |
| **Vriesgedeelte** | - Invriesvermogen: 3 kg in 24 u<br>- Bewaartijd bij stroomonderbreking: 26 u<br>- 1 rooster in de hoogte verstelbaar | - Invriesvermogen: 3 kg in 24 u<br>- Bewaartijd bij stroomonderbreking: 26 u<br>- 1 rooster in de hoogte verstelbaar<br>- Ijsblokjesschaal |
| **Klimaatklasse** | - SN-ST | - SN-ST |
| **Afmetingen** | - (H x B x D) 155 x 60 x 65 cm | - (H x B x D) 140 x 60 x 64 cm |
| **Marktprijs/ Kleur** | - KDV 29X14 - Wit € 499,99* | - KDV 25X03 - Wit € 479,99* |

# De 1-deurs-koelkasten

PartnerProgram

PartnerProgram

| | KSR 38S70 | KSR 38X96 | KSR 34V42 NEW |
|---|---|---|---|
| | A+ Energie-efficiëntieklasse | A++ Energie-efficiëntieklasse; AntiFingerprint | A+ Energie-efficiëntieklasse |
| **Algemene informatie** | - **1-deurskoelkast ColorGlass Edition - Inox achter glas**<br>- Energieklasse A+: 144 kWu/jaar<br>- Netto-inhoud: 355 l | - **1-deurskoelkast**<br>- Energieklasse A++: 103 kWu/jaar<br>- Netto-inhoud: 355 l | - **1-deurskoelkast**<br>- Energieklasse A+: 139 kWu/jaar<br>- Netto-inhoud: 321 l |
| **Uitrusting** | - Elektronische temperatuurregeling, leesbaar via LED<br>- Verticale handgreep, gemakkelijk openen met AirChannel-systeem<br>- Binnenuitrusting met metaallijsten<br>- In de hoogte verstelbare voetjes vooraan, rolwieltjes achteraan<br>- Glijvaste voetjes vooraan<br>- Deurscharnieren links | - Elektronische temperatuurregeling, leesbaar via LED<br>- Hoge deur, Softline design, gebombeerd<br>- Deur Inox AntiFingerprint, zijwanden inox<br>- Verticale handgreep, gemakkelijk openen met AirChannel-systeem<br>- Binnenuitrusting met metaallijsten<br>- In de hoogte verstelbare voetjes vooraan, rolwieltjes achteraan<br>- Glijvaste voetjes vooraan<br>- Deurscharnieren links, verwisselbaar | - Elektronische temperatuurregeling, afleesbaar via LED<br>- Hoge deur, Softline design, gebombeerd<br>- Deur InoxLook, zijwanden inox-metallic<br>- Binnenuitrusting met metaallijsten<br>- Verticale handgreep, gemakkelijk openen met AirChannel-systeem<br>- In de hoogte verstelbare voetjes vooraan, rolwieltjes achteraan<br>- Glijvaste voetjes vooraan<br>- Deurscharnieren links, verwisselbaar |
| **Koelgedeelte** | - Automatische ontdooiing<br>- Dynamische koeling door ventilator<br>- "Super" koelen<br>- 7 legplateaus uit veiligheidsglas, waarvan 6 in de hoogte verstelbaar<br>- Extra uitschuiflade<br>- Speciale flessenhouder, verchroomd<br>- 2 transparante groenteladen waarvan de onderste met vochtigheidsregeling<br>- Boter- en kaasvak<br>- LED-verlichting | - Automatische ontdooiing<br>- Dynamische koeling door ventilator<br>- "Super" koelen<br>- 7 legplateaus uit veiligheidsglas, waarvan 6 in de hoogte verstelbaar<br>- Extra uitschuiflade<br>- Speciale flessenhouder, verchroomd<br>- 2 transparante groenteladen waarvan de onderste met vochtigheidsregeling<br>- Boter- en kaasvak<br>- LED-verlichting | - Automatische ontdooiing<br>- Dynamische koeling door ventilator<br>- 7 legplateaus uit veiligheidsglas, waarvan 6 in de hoogte verstelbaar<br>- Extra uitschuiflade<br>- Speciale flessenhouder, verchroomd<br>- Transparante groentelade met vochtigheidsregeling<br>- Heldere binnenverlichting |
| **Klimaatklasse** | - SN-T | - SN-T | - SN-T |
| **Afmetingen** | - (H x B x D) 186 x 60 x 65 cm | - (H x B x D) 186 x 60 x 65 cm | - (H x B x D) 171 x 60 x 65 cm |
| **Marktprijs/ Kleur** | - KSR 38S70 - Full Inox achter glas Inox zijwanden € 1299,99* | - KSR 38X96 - Full inox - Deur met AntiFingerprint € 999,99* | - KSR 34V42 - InoxLook € 649,99* |

* Aanbevolen marktprijs. BTW en Recupelbijdrage € 10 inbegrepen.
** Aanbevolen marktprijs.

| | KSR 38X31 | KSR 38V11 | KSR 34N11 NEW |
|---|---|---|---|
| | A++ Energie-efficiëntieklasse | A+ Energie-efficiëntieklasse | A+ Energie-efficiëntieklasse |
| **Algemene informatie** | - **1-deurskoelkast**<br>- Energieklasse A++: 103 kWu/jaar<br>- Netto-inhoud: 355 l | - **1-deurskoelkast**<br>- Energieklasse A+: 144 kWu/jaar<br>- Netto-inhoud: 355 l | - **1-deurskoelkast**<br>- Energieklasse A+: 139 kWu/jaar<br>- Netto-inhoud: 321 l |
| **Uitrusting** | - **Elektronische temperatuurregeling, leesbaar via LED**<br>- Hoge deur, Softline design, gebombeerd<br>- Verticale handgreep, gemakkelijk te openen met AirChannel-systeem<br>- Binnenuitrusting met metaallijsten<br>- In de hoogte verstelbare voetjes vooraan, rolwieltjes achteraan<br>- Glijvaste voetjes vooraan<br>- Deurscharnieren links, verwisselbaar | - **Elektronische temperatuurregeling, leesbaar via LED**<br>- Hoge deur, Softline design, gebombeerd<br>- Verticale handgreep, gemakkelijk te openen met AirChannel-systeem<br>- In de hoogte verstelbare voetjes vooraan, rolwieltjes achteraan<br>- Glijvaste voetjes vooraan<br>- Deurscharnieren links, verwisselbaar | - Hoge deur, Softline design, gebombeerd<br>- Verticale handgreep, gemakkelijk te openen met AirChannel-systeem<br>- In de hoogte verstelbare voetjes vooraan, rolwieltjes achteraan<br>- Glijvaste voetjes vooraan<br>- Deurscharnieren links, verwisselbaar |
| **Koelgedeelte** | - Automatische ontdooiing<br>- Dynamische koeling door ventilator<br>- **"Super" koelen**<br>- 7 legplateaus uit veiligheidsglas, waarvan 6 in de hoogte verstelbaar<br>- Extra uitschuiflade<br>- Speciale flessenhouder, verchroomd<br>- 2 transparante groenteladen waarvan de onderste met vochtigheidsregeling<br>- Boter- en kaasvak<br>- **LED-verlichting** | - Automatische ontdooiing<br>- Dynamische koeling door ventilator<br>- **"Super" koelen**<br>- 7 legplateaus uit veiligheidsglas, waarvan 5 in de hoogte verstelbaar<br>- Extra uitschuiflade<br>- Speciale flessenhouder, verchroomd<br>- Transparante groentelade met vochtigheidsregeling<br>- Heldere binnenverlichting | - Automatische ontdooiing<br>- Dynamische koeling door ventilator<br>- 6 legplateaus uit veiligheidsglas, waarvan 4 in de hoogte verstelbaar<br>- Transparante groentelade met vochtregeling<br>- Heldere binnenverlichting |
| **Klimaatklasse** | - SN-T | - SN-T | - SN-T |
| **Afmetingen** | - (H x B x D) 186 x 60 x 65 cm | - (H x B x D) 186 x 60 x 65 cm | - (H x B x D) 171 x 60 x 65 cm |
| **Marktprijs/ Kleur** | - KSR 38X31 - Wit € 849,99* | - KSR 38V11 - Wit € 649,99* | - KSR 34N11 - Wit € 549,99* |

## KSR 30N11

A+ Energie-efficiëntieklasse

- **1-deurskoelkast**
- Energieklasse A+: 135 kWu/jaar
- Netto-inhoud: 287 l

- Hoge deur, Softline design, gebombeerd
- Verticale handgreep, gemakkelijk te openen met AirChannel-systeem
- In de hoogte verstelbare voetjes vooraan, rolwieltjes achteraan
- Glijvaste voetjes vooraan
- Deurscharnieren links, verwisselbaar

- Automatische ontdooiing
- Dynamische koeling door ventilator
- 5 legplateaus uit veiligheidsglas, waarvan 4 in de hoogte verstelbaar
- Transparante groentelade met vochtigheidsregeling
- Heldere binnenverlichting

- SN-T

- (H x B x D) 156 x 60 x 65 cm

- KSR 30N11 - Wit € 499,99*

**Combinatie**
**KSR 38S70 - GSN 32S70**

* Aanbevolen marktprijs. BTW en Recupelbijdrage € 10 inbegrepen.

# De koelkasten tafelmodel

| | KTL 16A21 | KTR 16A21 | KTL 15A31 |
|---|---|---|---|
| | A+ Energie-efficiëntieklasse | A+ Energie-efficiëntieklasse | A+ Energie-efficiëntieklasse; 55 cm |
| **Algemene informatie** | - **Koelkast tafelmodel**<br>- Energieklasse A+: 157 kWu/jaar<br>- Netto-inhoud: 132 l<br>- Netto-inhoud vriesgedeelte ****: 16 l<br>- Netto-inhoud koelgedeelte: 116 l | - **Koelkast tafelmodel**<br>- Energieklasse A+: 113 kWu/jaar<br>- Netto-inhoud: 152 l | - **Koelkast tafelmodel**<br>- Energieklasse A+: 180 kWu/jaar<br>- Netto-inhoud: 140 l<br>- Netto-inhoud vriesgedeelte ****: 19 l<br>- Netto-inhoud koelgedeelte: 121 l |
| **Uitrusting** | - Doorlopende deur, zonder sokkel<br>- Gebombeerd design<br>- Geschikt voor onderbouw<br>- In de hoogte verstelbare pootjes vooraan<br>- Draairichting deur rechts, verwisselbaar | - Doorlopende deur, zonder sokkel<br>- Gebombeerd design<br>- Geschikt voor onderbouw<br>- In de hoogte verstelbare pootjes vooraan<br>- Draairichting deur rechts, verwisselbaar | - Doorlopende deur, zonder sokkel<br>- Softline design<br>- **Bovenblad uit veiligheidsglas**<br>- Geschikt voor onderbouw<br>- In de hoogte verstelbare pootjes vooraan<br>- Draairichting deur rechts, verwisselbaar |
| **Koelgedeelte** | - Automatische ontdooiing<br>- 3 legplateaus uit veiligheidsglas waarvan 2 in de hoogte verstelbaar en 1 uit 2 inschuifbare delen<br>- 2 groenteladen<br>- Boter-/kaasvak<br>- Binnenverlichting | - Automatische ontdooiing<br>- 4 legplateaus uit veiligheidsglas waarvan 3 in de hoogte verstelbaar en 1 uit 2 inschuifbare delen<br>- 2 groenteladen<br>- Boter-/kaasvak<br>- Binnenverlichting | - Automatische ontdooiing<br>- 3 legplateaus uit veiligheidsglas waarvan 2 in de hoogte verstelbaar en 1 uit 2 inschuifbare delen<br>- Groentelade<br>- Boter-/kaasvak<br>- Binnenverlichting |
| **Vriesgedeelte** | - Invriesvermogen: 2 kg in 24 u<br>- Bewaartijd bij stroomonderbreking: 12 u<br>- Ijsblokjesschaal | | - Invriesvermogen: 2 kg in 24 u<br>- Bewaartijd bij stroomonderbreking: 12 u<br>- Ijsblokjesschaal |
| **Klimaatklasse** | - SN-ST | - SN-ST | - SN-ST |
| **Afmetingen** | - (H x B x D) 85 x 60 x 61 cm | - (H x B x D) 85 x 60 x 61 cm | - (H x B x D) 85 x 55 x 61 cm |
| **Marktprijs/ Kleur** | - KTL 16A21 - Wit € 429,99* | - KTR 16A21 - Wit € 399,99* | - KTL 15A31 - Wit € 379,99* |

| | KTR 15A31 | KTL 14V30 | KTR 14V21 |
|---|---|---|---|
| | A+ Energie-efficiëntieklasse; 55 cm | A+ Energie-efficiëntieklasse; 50 cm | A Energie-efficiëntieklasse; 50 cm |
| **Algemene informatie** | - **Koelkast tafelmodel**<br>- Energieklasse A+: 117 kWu/jaar<br>- Netto-inhoud: 148 l | - **Koel- en diepvriescombinatie tafelmodel**<br>- Energieklasse A+: 175 kWu/jaar<br>- Netto-inhoud: 124 l<br>- Netto-inhoud vriesgedeelte ****: 17 l<br>- Netto-inhoud koelgedeelte: 107 l | - **Koelkast tafelmodel**<br>- Energieklasse A: 150 kWu/jaar<br>- Netto-inhoud: 142 l |
| **Uitrusting** | - Doorlopende deur, zonder sokkel<br>- Softline design<br>- **Bovenblad uit veiligheidsglas**<br>- Geschikt voor onderbouw<br>- In de hoogte verstelbare pootjes vooraan<br>- Draairichting deur rechts, verwisselbaar | - Softline design<br>- Geschikt voor onderbouw<br>- In de hoogte verstelbare pootjes vooraan<br>- Draairichting deur rechts, verwisselbaar | - Softline design<br>- Geschikt voor onderbouw<br>- In de hoogte verstelbare pootjes vooraan<br>- Draairichting deur rechts, verwisselbaar |
| **Koelgedeelte** | - Automatische ontdooiing<br>- 4 legplateaus uit veiligheidsglas waarvan 2 in de hoogte verstelbaar en 1 uit 2 inschuifbare delen<br>- Groentelade<br>- Boter-/kaasvak<br>- Binnenverlichting | - Automatische ontdooiing<br>- 3 legplateaus waarvan 2 uit veiligheidsglas en in de hoogte verstelbaar en 1 uit 2 inschuifbare delen<br>- Groentelade<br>- Binnenverlichting | - Automatische ontdooiing<br>- 4 legplateaus uit veiligheidsglas waarvan 3 in de hoogte verstelbaar en 1 uit 2 inschuifbare delen<br>- Groentelade<br>- Binnenverlichting |
| **Vriesgedeelte** | | - Invriesvermogen: 2 kg in 24 u<br>- Bewaartijd bij stroomonderbreking: 11 u | |
| **Klimaatklasse** | - SN | - SN-ST | - SN-ST |
| **Afmetingen** | - (H x B x D) 85 x 55 x 61 cm | - (H x B x D) 85 x 50 x 61 cm | - (H x B x D) 85 x 50 x 61 cm |
| **Marktprijs/ Kleur** | - KTR 15A31 - Wit € 349,99* | - KTL 14V30 - Wit € 349,99* | - KTR 14V21 - Wit € 299,99* |

* Aanbevolen marktprijs. BTW en Recupelbijdrage € 10 inbegrepen.

# De diepvriezers kastmodel NoFrost

| | GSN 40A32 | GSN 36A32 |
|---|---|---|
| | A++ Energie-efficiëntieklasse · NoFrost · 70 cm | A++ Energie-efficiëntieklasse · NoFrost · 70 cm |
| **Algemene informatie** | - **Diepvriezer kastmodel NoFrost**<br>- Energieklasse A++: 259 kWu/jaar<br>- Netto-inhoud ****: 330 l | - **Diepvriezer kastmodel NoFrost**<br>- Energieklasse A++: 240 kWu/jaar<br>- Netto-inhoud ****: 293 l |
| **Uitrusting** | - NoFrost - nooit meer ontdooien<br>- **Elektronische, tot op de graad nauwkeurige temperatuurregeling**<br>- **5-voudig beveiligingssysteem**<br>- Multi-alarmsysteem met Memory-functie, signaal bij open deur en aanduiding bij stroomonderbreking<br>- Hoge deur, Softline design, gebombeerd<br>- Verticale handgreep, gemakkelijk te openen met AirChannel-systeem<br>- Greep voor gemakkelijk transport<br>- In de hoogte verstelbare voetjes vooraan, rolwieltjes achteraan<br>- Glijvaste voetjes vooraan<br>- Deurscharnieren rechts, verwisselbaar<br>- **Binnenverlichting** | - NoFrost - nooit meer ontdooien<br>- **Elektronische, tot op de graad nauwkeurige temperatuurregeling**<br>- **5-voudig beveiligingssysteem**<br>- Multi-alarmsysteem met Memory-functie, signaal bij open deur en aanduiding bij stroomonderbreking<br>- Hoge deur, Softline design, gebombeerd<br>- Verticale handgreep, gemakkelijk te openen met AirChannel-systeem<br>- Greep voor gemakkelijk transport<br>- In de hoogte verstelbare voetjes vooraan, rolwieltjes achteraan<br>- Glijvaste voetjes vooraan<br>- Deurscharnieren rechts, verwisselbaar<br>- **Binnenverlichting** |
| **Vriesgedeelte** | - Invriesvermogen: 22 kg in 24 u<br>- Bewaartijd bij storing: 23 u<br>- "Super" vriezen met invriesautomaat<br>- 2 intensieve vriesvakken met glazen legger en transparante klapdeur<br>- 5 transparante diepvriesladen, waarvan 1 BigBox<br>- 2 koude accu's en ijsblokjesschaal<br>- Diepvrieskalender | - Invriesvermogen: 22 kg in 24 u<br>- Bewaartijd bij storing: 23 u<br>- "Super" vriezen met invriesautomaat<br>- 1 intensief vriesvak met glazen legger en transparante klapdeur<br>- 5 transparante diepvriesladen, waarvan 1 BigBox<br>- 2 koude accu's en ijsblokjesschaal<br>- Diepvrieskalender |
| **Klimaatklasse** | - SN-T | - SN-T |
| **Afmetingen** | - (H x B x D) 185 x 70 x 75 cm | - (H x B x D) 170 x 70 x 75 cm |
| **Marktprijs/ Kleur** | - GSN 40A32 - Wit € 999,99* | - GSN 36A32 - Wit € 949,99* |

* Aanbevolen marktprijs. BTW en Recupelbijdrage € 10 inbegrepen.

# De diepvriezers kastmodel NoFrost

PartnerProgram

PartnerProgram

| | GSN 32S70 | GSN 32X96 | GSN 28V43 NEW |
|---|---|---|---|
| | A+ Energie-efficiëntieklasse, NoFrost | A+ Energie-efficiëntieklasse, NoFrost, AntiFingerprint | A+ Energie-efficiëntieklasse, NoFrost |
| **Algemene informatie** | - **Diepvriezer kastmodel NoFrost**<br>- Energieklasse A+: 303 kWu/jaar<br>- Netto-inhoud ****: 244 l | - **Diepvriezer kastmodel NoFrost**<br>- Energieklasse A+: 303 kWu/jaar<br>- Netto-inhoud ****: 244 l | - **Diepvriezer kastmodel NoFrost**<br>- Energieklasse A+: 284 kWu/jaar<br>- Netto-inhoud vriesgedeelte ****: 217 l |
| **Uitrusting** | - NoFrost - nooit meer ontdooien<br>- Elektronische temperatuurregeling, leesbaar via LED<br>- 4-voudig beveiligingssysteem<br>- Multi-alarmsysteem met aanduiding bij stroomonderbreking<br>- Hoge deur, Softline design, gebombeerd<br>- Deur inox achter glas, zijwanden inox<br>- Verticale handgreep, gemakkelijk te openen met AirChannel-systeem<br>- Greep voor gemakkelijk transport<br>- In de hoogte verstelbare voetjes vooraan, rolwieltjes achteraan<br>- Glijvaste voetjes vooraan<br>- Deurscharnieren rechts | - NoFrost - nooit meer ontdooien<br>- Elektronische temperatuurregeling, leesbaar via LED<br>- 4-voudig veiligheidssysteem<br>- Multi-alarmsysteem met aanduiding bij stroomonderbreking<br>- Hoge deur, Softline design, gebombeerd<br>- Deur inox AntiFingerprint, zijwanden inox<br>- Verticale handgreep, gemakkelijk te openen met AirChannel-systeem<br>- Greep voor gemakkelijk transport<br>- In de hoogte verstelbare voetjes vooraan, rolwieltjes achteraan<br>- Glijvaste voetjes vooraan<br>- Deurscharnieren rechts, verwisselbaar | - NoFrost - nooit meer ontdooien<br>- Elektronische temperatuurregeling, afleesbaar via LED<br>- 4-voudig veiligheidssysteem<br>- Actief waarschuwingssysteem met optisch en akoestisch alarm bij temperatuurtoename<br>- Hoge deur, Softline design, gebombeerd<br>- InoxLook deuren, inox-metallic zijwanden<br>- Verticale handgreep, gemakkelijk te openen met AirChannel-systeem<br>- Greep voor gemakkelijk transport<br>- In de hoogte verstelbare voetjes vooraan, rolwieltjes achteraan<br>- Glijvaste voetjes vooraan<br>- Draairichting deur rechts, verwisselbaar |
| **Vriesgedeelte** | - Invriesvermogen: 20 kg in 24 u<br>- Bewaartijd bij storing: 24 u<br>- "Super" vriezen met invriesautomaat<br>- 2 intensieve vriesvakken met glazen legplateau en transparante klapdeur<br>- 5 transparante diepvriesladen, waarvan 1 BigBox<br>- 2 koude accu's en ijsblokjesschaal<br>- Diepvrieskalender | - Invriesvermogen: 20 kg in 24 u<br>- Bewaartijd bij storing: 15 u<br>- "Super" vriezen met invriesautomaat<br>- 2 intensieve vriesvakken met glazen legplateau en transparante klapdeur<br>- 5 transparante diepvriesladen, waarvan 1 BigBox<br>- **Ijsbereider met IceTwister**<br>- 2 koude accu's<br>- Diepvrieskalender | - Invriesvermogen: 20 kg in 24 u<br>- Bewaartijd bij storing: 15 u<br>- "Super"-vriezen met invriesautomaat<br>- 2 intensieve vriesvakken met glazen legplateau en transparante klapdeur<br>- 5 transparante diepvriesladen, waarvan 1 BigBox<br>- Diepvrieskalender |
| **Klimaatklasse** | - SN-T | - SN-T | - SN-T |
| **Afmetingen** | - (H x B x D) 186 x 60 x 65 cm | - (H x B x D) 186 x 60 x 65 cm | - (H x B x D) 171 x 60 x 65 cm |
| **Marktprijs/ Kleur** | - GSN 32S70 - Full Inox achter glas Inox zijwanden € 1299,99* | - GSN 32X96 - Deur inox AntiFingerprint zijwanden inox € 999,99* | - GSN 28V43 - InoxLook € 749,99* |

| | GSN 32A23 | GSN 28A23 | GSN 24A23 |
|---|---|---|---|
| **Algemene informatie** | - **Diepvriezer kastmodel NoFrost**<br>- Energieklasse A+: 303 kWu/jaar<br>- Netto-inhoud ✱✱✱✱: 244 l | - **Diepvriezer kastmodel NoFrost**<br>- Energieklasse A+: 284 kWu/jaar<br>- Netto-inhoud ✱✱✱✱: 217 l | - **Diepvriezer kastmodel NoFrost**<br>- Energieklasse A+: 267 kWu/jaar<br>- Netto-inhoud ✱✱✱✱: 193 l |
| **Uitrusting** | - NoFrost - nooit meer ontdooien<br>- **Elektronische, tot op de graad nauwkeurige temperatuurregeling**<br>- **5-voudig beveiligingssysteem**<br>- Multi-alarmsysteem met Memory-functie, signaal bij open deur en aanduiding bij stroomonderbreking<br>- Hoge deur, Softline design, gebombeerd<br>- Verticale handgreep, gemakkelijk te openen met AirChannel-systeem<br>- Greep voor gemakkelijk transport<br>- In de hoogte verstelbare voetjes vooraan, rolwieltjes achteraan<br>- Glijvaste voetjes vooraan<br>- Deurscharnieren rechts, verwisselbaar<br>- **LED-binnenverlichting** | - NoFrost - nooit meer ontdooien<br>- **Elektronische, tot op de graad nauwkeurige temperatuurregeling**<br>- **5-voudig beveiligingssysteem**<br>- Multi-alarmsysteem met Memory-functie, signaal bij open deur en aanduiding bij stroomonderbreking<br>- Hoge deur, Softline design, gebombeerd<br>- Verticale handgreep, gemakkelijk te openen met AirChannel-systeem<br>- Greep voor gemakkelijk transport<br>- Glijvaste voetjes vooraan<br>- In de hoogte verstelbare voetjes vooraan, rolwieltjes achteraan<br>- Deurscharnieren rechts, verwisselbaar<br>- Binnenverlichting | - NoFrost - nooit meer ontdooien<br>- **Elektronische, tot op de graad nauwkeurige temperatuurregeling**<br>- **5-voudig beveiligingssysteem**<br>- Multi-alarmsysteem met Memory-functie, signaal bij open deur en aanduiding bij stroomonderbreking<br>- Hoge deur, Softline design, gebombeerd<br>- Verticale handgreep, gemakkelijk te openen met AirChannel-systeem<br>- Greep voor gemakkelijk transport<br>- Glijvaste voetjes vooraan<br>- In de hoogte verstelbare voetjes vooraan, rolwieltjes achteraan<br>- Deurscharnieren rechts, verwisselbaar<br>- Binnenverlichting |
| **Vriesgedeelte** | - Invriesvermogen: 20 kg in 24 u<br>- Bewaartijd bij storing: 15 u<br>- "Super" vriezen met invriesautomaat<br>- 2 intensieve vriesvakken met glazen legplateau en transparante klapdeur, PizzaBox met IceTwister<br>- 5 transparante diepvriesladen, waarvan 1 BigBox<br>- **Ijsbereider met IceTwister**<br>- 2 koude accu's<br>- Diepvrieskalender | - Invriesvermogen: 20 kg in 24 u<br>- Bewaartijd bij storing: 24 u<br>- "Super" vriezen met invriesautomaat<br>- 1 intensief vriesvak met glazen legplateau en transparante klapdeur<br>- 5 transparante diepvriesladen, waarvan 1 BigBox<br>- 2 koude accu's en ijsblokjesschaal<br>- Diepvrieskalender | - Invriesvermogen: 20 kg in 24 u<br>- Bewaartijd bij storing: 24 u<br>- "Super" vriezen met invriesautomaat<br>- 1 intensief vriesvak met glazen legplateau en transparante klapdeur<br>- 5 transparante diepvriesladen, waarvan 1 BigBox<br>- 2 koude accu's en ijsblokjesschaal<br>- Diepvrieskalender |
| **Klimaatklasse** | - SN-T | - SN-T | - SN-T |
| **Afmetingen** | - (H x B x D) 185 x 60 x 65 cm | - (H x B x D) 170 x 60 x 65 cm | - (H x B x D) 155 x 60 x 65 cm |
| **Marktprijs/ Kleur** | - GSN 32A23 - Wit € 849,99* | - GSN 28A23 - Wit € 799,99* | - GSN 24A23 - Wit € 699,99* |

* Aanbevolen marktprijs. BTW en Recupelbijdrage € 10 inbegrepen.

# De diepvriezers kastmodel

| | GSV 30X30 | GSV 26X30 | GSV 22X30 |
|---|---|---|---|
| | A++ Energie-efficiëntieklasse | A++ Energie-efficiëntieklasse | A++ Energie-efficiëntieklasse |
| **Algemene informatie** | - **Diepvriezer kastmodel**<br>- Energieklasse A++: 184 kWu/jaar<br>- Netto-inhoud ****: 216 l | - **Diepvriezer kastmodel**<br>- Energieklasse A++: 174 kWu/jaar<br>- Netto-inhoud ****: 192 l | - **Diepvriezer kastmodel**<br>- Energieklasse A++: 161 kWu/jaar<br>- Netto-inhoud ****: 168 l |
| **Uitrusting** | - Elektronische temperatuurregeling, leesbaar via LED<br>- 4-voudig veiligheidssysteem<br>- Multi-alarmsysteem met aanduiding bij stroomonderbreking<br>- Hoge deur, Softline design, gebombeerd<br>- Verticale handgreep, gemakkelijk te openen met AirChannel-systeem<br>- Greep voor gemakkelijk transport<br>- Dooiwaterafloop<br>- In de hoogte verstelbare voetjes vooraan, rolwieltjes achteraan<br>- Glijvaste voetjes vooraan<br>- Deurscharnieren rechts, verwisselbaar | - Elektronische temperatuurregeling, leesbaar via LED<br>- 4-voudig veiligheidssysteem<br>- Multi-alarmsysteem met aanduiding bij stroomonderbreking<br>- Hoge deur, Softline design, gebombeerd<br>- Verticale handgreep, gemakkelijk te openen met AirChannel-systeem<br>- Greep voor gemakkelijk transport<br>- Dooiwaterafloop<br>- In de hoogte verstelbare voetjes vooraan, rolwieltjes achteraan<br>- Glijvaste voetjes vooraan<br>- Deurscharnieren rechts, verwisselbaar | - Elektronische temperatuurregeling, leesbaar via LED<br>- 4-voudig veiligheidssysteem<br>- Multi-alarmsysteem met aanduiding bij stroomonderbreking<br>- Hoge deur, Softline design, gebombeerd<br>- Verticale handgreep, gemakkelijk te openen met AirChannel-systeem<br>- Greep voor gemakkelijk transport<br>- Dooiwaterafloop<br>- In de hoogte verstelbare voetjes vooraan, rolwieltjes achteraan<br>- Glijvaste voetjes vooraan<br>- Deurscharnieren rechts, verwisselbaar |
| **Vriesgedeelte** | - Invriesvermogen: 27 kg in 24 u<br>- Bewaartijd bij storing: 25 u<br>- Etagenfrost-systeem - invriezen op alle niveaus mogelijk<br>- "Super" vriezen met invriesautomaat<br>- 2 intensieve vriesvakken met transparante klapdeur<br>- 5 transparante diepvriesladen, waarvan 1 BigBox<br>- 2 koude accu's en ijsblokjeschaal<br>- Diepvrieskalender | - Invriesvermogen: 22 kg in 24 u<br>- Bewaartijd bij storing: 25 u<br>- Etagenfrost-systeem - invriezen op alle niveaus mogelijk<br>- "Super" vriezen met invriesautomaat<br>- 1 vriesvak met transparante klapdeur<br>- 5 transparante diepvriesladen, waarvan 1 BigBox<br>- 2 koude accu's en ijsblokjesschaal<br>- Diepvrieskalender | - Invriesvermogen: 22 kg in 24 u<br>- Bewaartijd bij storing: 24 u<br>- Etagenfrost-systeem - invriezen op alle niveaus mogelijk<br>- "Super" vriezen met invriesautomaat<br>- 5 transparante diepvriesladen, waarvan 1 BigBox<br>- 2 koude accu's en ijsblokjesschaal<br>- Diepvrieskalender |
| **Klimaatklasse** | - SN-T | - SN-T | - SN-T |
| **Afmetingen** | - (H x B x D) 171 x 60 x 65 cm | - (H x B x D) 156 x 60 x 65 cm | - (H x B x D) 141 x 60 x 65 cm |
| **Marktprijs/ Kleur** | - GSV 30X30 - Wit € 749,99* | - GSV 26X30 - Wit € 699,99* | - GSV 22X30 - Wit € 649,99* |

# De diepvriezers tafelmodel

| GSV 22V23 | GSD 12P20 | GSD 12A20 |
|---|---|---|
| A+ Energie-efficiëntieklasse | A++ Energie-efficiëntieklasse | A+ Energie-efficiëntieklasse |
| - **Diepvriezer kastmodel**<br>- Energieklasse A+: 230 kWu/jaar<br>- Netto-inhoud ****: 168 l | - **Diepvriezer tafelmodel**<br>- Energieklasse A++: 128 kWu/jaar<br>- Netto-inhoud ****: 97 l | - **Diepvriezer tafelmodel**<br>- Energieklasse A+: 179 kWu/jaar<br>- Netto-inhoud ****: 97 l |
| - Elektronische temperatuurregeling, leesbaar via LED<br>- 4-voudig veiligheidssysteem<br>- Multi-alarmsysteem met aanduiding bij stroomonderbreking<br>- Hoge deur, Softline design, gebombeerd<br>- Verticale handgreep, gemakkelijk te openen met AirChannel-systeem<br>- Greep voor gemakkelijk transport<br>- Dooiwaterafloop<br>- In de hoogte verstelbare voetjes vooraan, rolwieltjes achteraan<br>- Glijvaste voetjes vooraan<br>- Deurscharnieren rechts, verwisselbaar | - 4-voudig optisch en akoestisch alarmsysteem<br>- Gebombeerd<br>- **Werkblad uit veiligheidsglas**<br>- Geschikt voor onderbouw<br>- Dooiwaterafloop<br>- In de hoogte verstelbare pootjes vooraan<br>- Draairichting deur rechts, verwisselbaar | - 4-voudig optisch en akoestisch alarmsysteem<br>- Gebombeerd<br>- Geschikt voor onderbouw<br>- Dooiwaterafloop<br>- In de hoogte verstelbare pootjes vooraan<br>- Draairichting deur rechts, verwisselbaar |
| - Invriesvermogen: 22 kg in 24 u<br>- Bewaartijd bij storing: 18 u<br>- Etagenfrost-systeem - invriezen op alle niveaus mogelijk<br>- "Super" vriezen met invriesautomaat<br>- 5 transparante diepvriesladen, waarvan 1 BigBox<br>- Ijsblokjesschaal<br>- Diepvrieskalender | - Invriesvermogen: 18 kg in 24 u<br>- Bewaartijd bij stroomonderbreking: 25 u<br>- Etagenfrost-systeem - invriezen op alle niveaus mogelijk<br>- “Super” vriezen<br>- 4 transparante diepvriesladen<br>- Thermometer in de binnendeur<br>- 2 koude accu's<br>- Diepvrieskalender | - Invriesvermogen: 18 kg in 24 u<br>- Bewaartijd bij stroomonderbreking: 25 u<br>- Etagenfrost-systeem - invriezen op alle niveaus mogelijk<br>- “Super” vriezen<br>- 4 transparante diepvriesladen<br>- Thermometer in de binnendeur<br>- 2 koude accu's<br>- Diepvrieskalender |
| - SN-T | - SN-ST | - SN-ST |
| - (H x B x D) 141 x 60 x 65 cm | - (H x B x D) 85 x 60 x 61,2 cm | - (H x B x D) 85 x 60 x 61,2 cm |
| - GSV 22V23 - Wit € 599,99* | - GSD 12P20 - Wit € 549,99* | - GSD 12A20 - Wit € 499,99* |

* Aanbevolen marktprijs. BTW en Recupelbijdrage € 10 inbegrepen.

# De diepvriezers koffermodel

| | GTM 30A30 | GTM 38A00 |
|---|---|---|
| | A++ Energie-efficiëntieklasse | A+ Energie-efficiëntieklasse |
| **Algemene informatie** | - **Diepvriezer koffermodel**<br>- Energieklasse A++: 190 kWu/jaar<br>- Netto-inhoud ****: 287 l | - **Diepvriezer koffermodel**<br>- Energieklasse A+: 288 kWu/jaar<br>- Netto-inhoud ****: 365 l |
| **Uitrusting** | - Optisch alarmsysteem<br>- Softline design<br>- Extra dikke isolatie<br>- Gemakkelijk te openen deksel<br>- Vergrendelbaar<br>- Dooiwaterafloop<br>- Verwijderbare scheidingswand, ook bruikbaar voor de opvang van het dooiwater<br>- Binnenverlichting | - Optisch alarmsysteem<br>- Softline design<br>- Extra dikke isolatie<br>- Gemakkelijk te openen deksel<br>- Vergrendelbaar<br>- Dooiwaterafloop<br>- Verwijderbare scheidingswand, ook bruikbaar voor de opvang van het dooiwater<br>- Binnenverlichting |
| **Vriesgedeelte** | - Invriesvermogen: 23 kg in 24 u<br>- Bewaartijd bij stroomonderbreking: 50 u<br>- "Super" vriezen<br>- Invriesautomaat<br>- Spaarschakeling bij halve belading<br>- 2 korven meegeleverd (7 korven mogelijk) | - Invriesvermogen: 25 kg in 24 u<br>- Bewaartijd bij stroomonderbreking: 50 u<br>- "Super" vriezen<br>- Invriesautomaat<br>- Spaarschakeling bij halve belading<br>- 3 korven meegeleverd (9 korven mogelijk) |
| **Klimaatklasse** | - SN-T | - SN-ST |
| **Toebehoren in optie** | - GTZ 30110 - Voorraadkorf € 29,99** | - GTZ 30110 - Voorraadkorf € 29,99** |
| **Afmetingen** | - (H x B x D) 88,5 x 134,5 x 66 cm | - (H x B x D) 88,5 x 162,5 x 66 cm |
| **Marktprijs/ Kleur** | - GTM 30A30 - Wit € 649,99* | - GTM 38A00 - Wit € 599,99* |

| GTM 30A00 | GTM 26A00 | GTM 20A00 |
| --- | --- | --- |
| A+ Energie-efficiëntieklasse | A+ Energie-efficiëntieklasse | A+ Energie-efficiëntieklasse |
| - **Diepvriezer koffermodel**<br>- Energieklasse A+: 252 kWu/jaar<br>- Netto-inhoud ****: 287 l | - **Diepvriezer koffermodel**<br>- Energieklasse A+: 223 kWu/jaar<br>- Netto-inhoud ****: 225 l | - **Diepvriezer koffermodel**<br>- Energieklasse A+: 197 kWu/jaar<br>- Netto-inhoud ****: 167 l |
| - Optisch alarmsysteem<br>- Softline design<br>- Extra dikke isolatie<br>- Gemakkelijk te openen deksel<br>- Vergrendelbaar<br>- Dooiwaterafloop<br>- Verwijderbare scheidingswand, ook bruikbaar voor de opvang van het dooiwater<br>- Binnenverlichting | - Optisch alarmsysteem<br>- Softline design<br>- Extra dikke isolatie<br>- Gemakkelijk te openen deksel<br>- Vergrendelbaar<br>- Dooiwaterafloop<br>- Verwijderbare scheidingswand, ook bruikbaar voor de opvang van het dooiwater<br>- Binnenverlichting | - Optisch alarmsysteem<br>- Softline design<br>- Extra dikke isolatie<br>- Gemakkelijk te openen deksel<br>- Vergrendelbaar<br>- Dooiwaterafloop<br>- Binnenverlichting |
| - Invriesvermogen: 25 kg in 24 u<br>- Bewaartijd bij stroomonderbreking: 50 u<br>- "Super" vriezen<br>- Invriesautomaat<br>- Spaarschakeling bij halve belading<br>- 2 korven meegeleverd (7 korven mogelijk) | - Invriesvermogen: 23 kg in 24 u<br>- Bewaartijd bij stroomonderbreking: 50 u<br>- "Super" vriezen<br>- Invriesautomaat<br>- Spaarschakeling bij halve belading<br>- 2 korven meegeleverd (5 korven mogelijk) | - Invriesvermogen: 19 kg in 24 u<br>- Bewaartijd bij stroomonderbreking: 40 u<br>- "Super" vriezen<br>- Invriesautomaat<br>- Spaarschakeling bij halve belading<br>- 1 korf meegeleverd (3 korven mogelijk) |
| - SN-ST | - SN-ST | - SN-ST |
| - GTZ 30110 - Voorraadkorf € 29,99** | - GTZ 30110 - Voorraadkorf € 29,99** | - GTZ 30010 - Voorraadkorf € 29,99** |
| - (H x B x D) 88,5 x 134,5 x 66 cm | - (H x B x D) 88,5 x 112 x 66 cm | - (H x B x D) 86,5 x 80,6 x 64,8 cm |
| - GTM 30A00 - Wit € 549,99* | - GTM 26A00 - Wit € 499,99* | - GTM 20A00 - Wit € 449,99* |

* Aanbevolen marktprijs. BTW en Recupelbijdrage € 10 inbegrepen.
** Aanbevolen marktprijs.

# Technische tabel Side-by-Side's en wijnkasten

| | Side-by-Side's | | | | | Wijn-bewaarder | Wijnkoeler |
|---|---|---|---|---|---|---|---|
| | **KAD 62P90** | **KAD 62S50<br>KAD 62S20<br>KAD 62A70** | **KAD 62V70<br>KAD 62V20** | **KAN 62A75** | **KAN 62V40<br>KAN 62V00** | **KSW 38940** | **KTW 18V80** |
| Energie-efficiëntieklasse | A+ | A+ | A+ | A++ | A+ | B | A |
| Energieverbruik per jaar (kWu) | 467 | 467 | 456 | 387 | 496 | 212 | 131 |
| **Toestelkenmerken** | | | | | | | |
| Netto-inhoud totaal (l) | 533 | 533 | 564 | 604 | 604 | 368 | 140 |
| - waarvan NoFrost-zone: koelgedeelte/ vriesgedeelte (l) | 355/178 | 355/178 | 385/179 | 385/219 | 385/219 | –/– | –/– |
| Netto-inhoud koelgedeelte (l) | 355 | 355 | 385 | 385 | 385 | 368 | 140 |
| - waarvan vershoudzone FreshProtectBox (l) | 19 | 19 | – | – | – | – | – |
| Netto-inhoud vriesgedeelte (l) | 178 | 178 | 179 | 219 | 219 | – | – |
| Aantal sterren | **** | **** | **** | **** | **** | – | – |
| Invriesvermogen (kg/24 u) | 12 | 12 | 12 | 12 | 12 | – | – |
| Bewaartijd bij stroomonderbreking (u) | 16 | 16 | 16 | 16 | 16 | – | – |
| Geluidsniveau (dB(A)re 1pW) | 44 | 44 | 44 | 43 | 44 | 39 | 38 |
| **Afmetingen** | | | | | | | |
| Hoogte (cm) | 175,60 | 175,60 | 175,60 | 175,6 | 175,60 | 186 | 85 |
| Breedte (cm) | 91 | 91 | 91 | 91 | 91 | 60 | 59,5 |
| Diepte, inclusief afstand tot de muur (cm) | 76,10 | 76,10 | 76,10 | 76,1 | 76,10 | 66 | 59,5 |
| Breedte bij geopende deur (cm) | 94,84 | 94,84 | 94,84 | 94,84 | 94,84 | 69 | 59,5 |
| Diepte bij geopende deur of uitgeschoven deel (cm) | 115,85 | 115,85 | 115,85 | 115,85 | 115,85 | 118 | 113,5 |
| Nettogewicht (kg) | 164 | 176 | 115 | 125 | 115 | 86 | 48 |
| **Elektrische aansluiting** | | | | | | | |
| Spanning (V) | 220 - 240 | 220 - 240 | 220 - 240 | 220 - 240 | 220 - 240 | 220 - 240 | 220 - 240 |
| Aansluitingsvermogen (W) | 300 | 300 | 300 | 300 | 300 | 90 | 80 |
| Conform veiligheidsvoorschriften | ● | ● | ● | ● | ● | ● | ● |
| Gebruiksaanwijzing | ● | ● | ● | ● | ● | ● | ● |

# Technische tabel ColorGlass Edition en Solitaire Edition

| | ColorGlass Edition | Solitaire Edition |
|---|---|---|
| | **KGN 36SM30<br>KGN 36SQ30<br>KGN 36SR30<br>KGN 36S53** | **KSL 20S57<br>KSL 20S56<br>KSL 20S55<br>KSL 20S54<br>KSL 20S53** |
| Energie-efficiëntieklasse | A++ | A+ |
| Energieverbruik per jaar (kWu) | 200 | 190 |
| **Toestelkenmerken** | | |
| Netto-inhoud totaal (l) | 289 | 164 |
| - waarvan NoFrost-zone koelgedeelte/vriesgedeelte (l) | 223/66 | 147/17 |
| Netto-inhoud koelgedeelte (l) | 223 | 147 |
| Netto-inhoud vriesgedeelte (l) | 66 | 17 |
| Aantal sterren | ★★★★ | ★★★★ |
| Invriesvermogen (kg/24 u) | 8 | 2 |
| Bewaartijd bij stroomonderbreking (u) | 17 | 12 |
| Geluidsniveau (dB(A)re 1pW) | 45 | 38 |
| **Ontdooien, koelgedeelte** | | |
| Automatisch | ● | ● |
| **Ontdooien, vriesgedeelte** | | |
| Manueel | – | ● |
| Automatisch | ● | – |
| **Uitvoering** | | |
| Standaardtoestel / geschikt voor onderbouw | –/– | ●/– |
| **Afmetingen** | | |
| Hoogte (cm) | 185 | 127 |
| Breedte (cm) (deurbreedte over toestelkorpus heen; + 4 cm) | 60 | 66 |
| Diepte inclusief afstand tot de muur (cm) | 64 | 63 |
| Breedte bij geopende deur (cm) | 61 | 79 |
| Diepte bij geopende deur of uitgeschoven deel (cm) | 118 | 121 |
| Nettogewicht (kg) | 89 | 102 |
| **Elektrische aansluiting** | | |
| Spanning (V) | 220 - 240 | 220 - 240 |
| Aansluitingsvermogen (W) | 160 | 90 |
| Conform veiligheidsvoorschriften | ● | ● |
| Gebruiksaanwijzing | ● | ● |

# Technische tabel koel- en diepvriescombinaties

| | Bottom-Freezer NoFrost | | | | | Top-Freezer NoFrost | |
|---|---|---|---|---|---|---|---|
| | **KGN 39H75** | **KGN 36H75** | **KGN 36H15** | **KGN 36H10** | **KGN 36X43<br>KGN 36X23** | **KDN 40A64** | **KDN 32X73<br>KDN 32X10** |
| Energie-efficiëntieklasse | A++ | A++ | A++ | A+ | A+ | A++ | A+ |
| Energieverbruik per jaar (kWu) | 220 | 200 | 200 | 281 | 280 | 230 | 287 |
| **Toestelkenmerken** | | | | | | | |
| Netto-inhoud totaal (l) | 315 | 289 | 289 | 289 | 287 | 375 | 309 |
| - waarvan NoFrost-zone koelgedeelte/vriesgedeelte (l) | 221/94 | 223/66 | 223/66 | 223/66 | 221/66 | 297/78 | 246/63 |
| Netto-inhoud koelgedeelte (l) | 221 | 223 | 223 | 223 | 221 | 297 | 246 |
| - waarvan VitaFresh-gedeelte | – | – | – | – | – | – | – |
| Netto-inhoud vriesgedeelte (l) | 94 | 66 | 66 | 66 | 66 | 78 | 63 |
| Aantal sterren | ✱✱✱✱ | ✱✱✱✱ | ✱✱✱✱ | ✱✱✱✱ | ✱✱✱✱ | ✱✱✱✱ | ✱✱✱✱ |
| Invriesvermogen (kg/24 u) | 14 | 8 | 8 | 8 | 8 | 8 | 6 |
| Bewaartijd bij stroomonderbreking (u) | 18 | 17 | 17 | 17 | 17 | 17 | 16 |
| Geluidsniveau (dB(A)re 1pW) | 44 | 45 | 45 | 45 | 44 | 44 | 46 |
| **Ontdooien, koelgedeelte** | | | | | | | |
| Automatisch | ● | ● | ● | ● | ● | ● | ● |
| **Ontdooien, vriesgedeelte** | | | | | | | |
| Manueel | – | – | – | – | – | – | – |
| Automatisch | ● | ● | ● | ● | ● | ● | ● |
| **Uitvoering** | | | | | | | |
| Standaardtoestel / geschikt voor onderbouw | ●/– | ●/– | ●/– | ●/– | ●/– | ●/– | ●/– |
| **Afmetingen** | | | | | | | |
| Hoogte (cm) | 200 | 185 | 185 | 185 | 185 | 185 | 185 |
| Breedte (cm) | 60 | 60 | 60 | 60 | 60 | 70 | 60 |
| Diepte, inclusief afstand tot de muur (cm) | 65 | 65 | 65 | 65 | 65 | 65 | 65 |
| Breedte bij geopende deur (cm) | 65 | 65 | 65 | 65 | 65 | 75 | 61 |
| Diepte bij geopende deur of uitgeschoven deel (cm) | 118 | 118 | 118 | 118 | 118 | 128 | 118 |
| Nettogewicht (kg) | 80 | 77 | 77 | 77 | 74 | 79 | 71 |
| **Elektrische aansluiting** | | | | | | | |
| Spanning (V) | 220 - 240 | 220 - 240 | 220 - 240 | 220 - 240 | 220 - 240 | 220 - 240 | 220 - 240 |
| Aansluitingsvermogen (W) | 160 | 160 | 160 | 160 | 160 | 160 | 160 |
| Conform veiligheidsvoorschriften | ● | ● | ● | ● | ● | ● | ● |
| Gebruiksaanwijzing | ● | ● | ● | ● | ● | ● | ● |

✱✱✱✱ Invries- en diepvriesvak met – 18°C en kouder en een minimaal invriesvermogen.

**Klimaatklasse:**
- Klimaatklasse SN: omgevingstemperatuur van +10°C tot +32°C
- Klimaatklasse N: omgevingstemperatuur van +16°C tot +32°C
- Klimaatklasse ST: omgevingstemperatuur van +18°C tot +38°C
- Klimaatklasse T: omgevingstemperatuur van +18°C tot +43°C

| | | Bottom-Freezer | | | | | | | | |
|---|---|---|---|---|---|---|---|---|---|---|
| | KDN 30V03 | KGV 39X27 | KGV 36X47 | KGV 36X42 | KGV 36X27 | KGV 33X46 | KGV 33X27 | KGV 33X33 | KGV 26X10 | KGV 24V00 |
| | A | A++ | A++ | A+ | A++ | A+ | A++ | A+ | A+ | A |
| | 344 | 214 | 205 | 287 | 205 | 273 | 196 | 273 | 247 | 292 |
| | | | | | | | | | | |
| | 274 | 347 | 312 | 312 | 312 | 277 | 277 | 277 | 257 | 231 |
| | 211/63 | –/– | –/– | –/– | –/– | –/– | –/– | –/– | –/– | –/– |
| | 211 | 260 | 225 | 225 | 225 | 190 | 190 | 190 | 189 | 175 |
| | – | – | – | – | – | – | – | – | – | – |
| | 63 | 87 | 87 | 87 | 87 | 87 | 87 | 87 | 88 | 56 |
| | **** | **** | **** | **** | **** | **** | **** | **** | **** | **** |
| | 6 | 4,5 | 4,5 | 4 | 4,5 | 4 | 4 | 4 | 3 | 3 |
| | 16 | 24 | 24 | 24 | 24 | 24 | 24 | 24 | 24 | 16 |
| | 45 | 41 | 42 | 39 | 42 | 41 | 41 | 41 | 40 | 40 |
| | | | | | | | | | | |
| | ● | ● | ● | ● | ● | ● | ● | ● | ● | ● |
| | | | | | | | | | | |
| | – | ● | ● | ● | ● | ● | ● | ● | ● | ● |
| | ● | – | – | – | – | – | – | – | – | – |
| | | | | | | | | | | |
| | ●/– | ●/– | ●/– | ●/– | ●/– | ●/– | ●/– | ●/– | ●/– | ●/– |
| | | | | | | | | | | |
| | 170 | 200 | 185 | 185 | 185 | 170 | 170 | 170 | 155 | 156 |
| | 60 | 60 | 60 | 60 | 60 | 60 | 60 | 60 | 60 | 55 |
| | 61 | 65 | 65 | 65 | 65 | 65 | 65 | 65 | 65 | 65 |
| | 65 | 65 | 65 | 65 | 65 | 65 | 65 | 65 | 65 | 65 |
| | 118 | 117 | 116 | 118 | 116 | 117 | 117 | 117 | 118 | 111 |
| | 63 | 77 | 72 | 71 | 72 | 68 | 69 | 64 | 59 | 55 |
| | | | | | | | | | | |
| | 220 - 240 | 220 - 240 | 220 - 240 | 220 - 240 | 220 - 240 | 220 - 240 | 220 - 240 | 220 - 240 | 220 - 240 | 220 - 240 |
| | 160 | 160 | 160 | 160 | 160 | 160 | 160 | 160 | 160 | 160 |
| | ● | ● | ● | ● | ● | ● | ● | ● | ● | ● |
| | ● | ● | ● | ● | ● | ● | ● | ● | ● | ● |

| | Top-Freezer | | | | |
|---|---|---|---|---|---|
| | **KDV 33X45** | **KDV 33X15** | **KDV 33X14** | **KDV 29X14** | **KDV 25X03** |
| Energie-efficiëntieklasse | A++ | A++ | A+ | A+ | A |
| Energieverbruik per jaar (kWu) | 196 | 196 | 263 | 250 | 298 |
| **Toestelkenmerken** | | | | | |
| Netto-inhoud totaal (l) | 301 | 301 | 303 | 267 | 232 |
| Netto-inhoud koelgedeelte (l) | 235 | 235 | 235 | 199 | 164 |
| Netto-inhoud vriesgedeelte (l) | 66 | 66 | 68 | 68 | 68 |
| Aantal sterren | ★★★★ | ★★★★ | ★★★★ | ★★★★ | ★★★★ |
| Invriesvermogen (kg/24 u) | 3 | 3 | 3 | 3 | 3 |
| Bewaartijd bij stroomonderbreking (u) | 26 | 26 | 26 | 26 | 26 |
| Geluidsniveau (dB(A)re 1pW) | 40 | 43 | 40 | 42 | 39 |
| **Ontdooien, koelgedeelte** | | | | | |
| Automatisch | ● | ● | ● | ● | ● |
| **Ontdooien, vriesgedeelte** | | | | | |
| Manueel | ● | ● | ● | ● | ● |
| **Uitvoering** | | | | | |
| Standaardtoestel / geschikt voor onderbouw | ●/– | ●/– | ●/– | ●/– | ●/– |
| **Afmetingen** | | | | | |
| Hoogte (cm) | 170 | 170 | 170 | 155 | 140 |
| Breedte (cm) | 60 | 60 | 60 | 60 | 60 |
| Diepte, inclusief afstand tot de muur (cm) | 65 | 65 | 65 | 65 | 64 |
| Breedte bij geopende deur (cm) | 65 | 65 | 61 | 61 | 64 |
| Diepte bij geopende deur of uitgeschoven deel (cm) | 118 | 118 | 118 | 118 | 118 |
| Nettogewicht (kg) | 64 | 65 | 62 | 60 | 54 |
| **Elektrische aansluiting** | | | | | |
| Spanning (V) | 220 - 240 | 220 - 240 | 220 - 240 | 220 - 240 | 220 - 240 |
| Aansluitingsvermogen (W) | 130 | 130 | 130 | 130 | 130 |
| Conform veiligheidsvoorschriften | ● | ● | ● | ● | ● |
| Gebruiksaanwijzing | ● | ● | ● | ● | ● |

| | De 1-deurskoelkasten | | | | | | |
|---|---|---|---|---|---|---|---|
| | KSR 38S70 | KSR 38X96 | KSR 34V42 | KSR 38X31 | KSR 38V11 | KSR 34N11 | KSR 30N11 |
| Energie-efficiëntieklasse | A+ | A++ | A+ | A++ | A+ | A+ | A+ |
| Energieverbruik per jaar (kWu) | 144 | 103 | 139 | 103 | 144 | 139 | 135 |
| **Toestelkenmerken** | | | | | | | |
| Netto-inhoud totaal (l) | 355 | 355 | 321 | 355 | 355 | 321 | 287 |
| Netto-inhoud koelgedeelte (l) | 355 | 355 | 321 | 355 | 355 | 321 | 287 |
| Netto-inhoud vriesgedeelte (l) | – | – | – | – | – | – | – |
| Geluidsniveau (dB(A)re 1pW) | 39 | 39 | 39 | 39 | 39 | 39 | 40 |
| **Ontdooien, koelgedeelte** | | | | | | | |
| Automatisch | ● | ● | ● | ● | ● | ● | ● |
| **Uitvoering** | | | | | | | |
| Standaardtoestel / geschikt voor onderbouw | ●/– | ●/– | ●/– | ●/– | ●/– | ●/– | ●/– |
| **Afmetingen** | | | | | | | |
| Hoogte (cm) | 186 | 186 | 171 | 186 | 186 | 171 | 156 |
| Breedte (cm) | 60 | 60 | 60 | 60 | 60 | 60 | 60 |
| Diepte, inclusief afstand tot de muur (cm) | 65 | 65 | 65 | 65 | 65 | 65 | 65 |
| Breedte bij geopende deur (cm) | 63 | 63 | 63 | 63 | 63 | 63 | 63 |
| Diepte bij geopende deur of uitgeschoven deel (cm) | 117 | 117 | 117 | 117 | 117 | 117 | 117 |
| Nettogewicht (kg) | 62 | 65 | 61 | 65 | 64 | 58 | 54 |
| **Uitrusting** | | | | | | | |
| Temperatuuraanduiding binnen/buiten | ●/– | ●/– | ●/– | ●/– | ●/– | ●/– | ●/– |
| Eierschaaltje (aantal eieren) | 2 (16) | 2 (16) | 1 | 2 (16) | 1 (8) | 1 (8) | 1 (8) |
| Flessenhouder | ● | ● | ● | ● | ● | – | – |
| Opbergrekken en/of bakken binnendeur (aantal) | 5 | 5 | 5 | 5 | 5 | 5 | 4 |
| Legvakken in koelgedeelte (aantal) | 7 | 7 | 7 | 7 | 7 | 6 | 5 |
| - waarvan in de hoogte verstelbaar (aantal) | 6 | 6 | 6 | 6 | 5 | 4 | 4 |
| **Elektrische aansluiting** | | | | | | | |
| Spanning (V) | 220 - 240 | 220 - 240 | 220 - 240 | 220 - 240 | 220 - 240 | 220 - 240 | 220 - 240 |
| Aansluitingsvermogen (W) | 90 | 90 | 90 | 90 | 90 | 90 | 90 |
| Conform veiligheidsvoorschriften | ● | ● | ● | ● | ● | ● | ● |
| Gebruiksaanwijzing | ● | ● | ● | ● | ● | ● | ● |

| | De koelkasten tafelmodel | | | | | |
|---|---|---|---|---|---|---|
| | **KTL 16A21** | **KTR 16A21** | **KTL 15A31** | **KTR 15A31** | **KTL 14V30** | **KTR 14V21** |
| Energie-efficiëntieklasse | A+ | A+ | A+ | A+ | A+ | A |
| Energieverbruik per jaar (kWu) | 157 | 113 | 180 | 117 | 175 | 150 |
| **Toestelkenmerken** | | | | | | |
| Netto-inhoud totaal (l) | 132 | 152 | 140 | 148 | 124 | 142 |
| Netto-inhoud koelgedeelte (l) | 116 | 152 | 121 | 148 | 107 | 142 |
| Netto-inhoud vriesgedeelte (l) | 16 | – | 19 | – | 17 | – |
| Aantal sterren | **** | – | **** | – | **** | – |
| Invriesvermogen (kg/24 u) | 2 | – | 2 | – | 2 | – |
| Bewaartijd bij stroomonderbreking (u) | 12 | – | 12 | – | 11 | – |
| Geluidsniveau (dB(A)re 1pW) | 37 | 37 | 40 | 40 | 41 | 40 |
| **Ontdooien, koelgedeelte** | | | | | | |
| Automatisch | ● | ● | ● | ● | ● | ● |
| **Ontdooien, vriesgedeelte** | | | | | | |
| Manueel | ● | – | ● | – | ● | – |
| **Uitvoering** | | | | | | |
| Standaardtoestel / geschikt voor onderbouw | ●/● | ●/● | ●/● | ●/● | ●/● | ●/● |
| Met werkblad op tafelhoogte | ● | ● | ● | ● | ● | ● |
| Onderbouwtoestel / Integreerbaar | ●/– | ●/– | ●/– | ●/– | ●/– | ●/– |
| **Afmetingen** | | | | | | |
| Hoogte (cm) | 85 | 85 | 85 | 85 | 85 | 85 |
| Breedte (cm) | 60 | 60 | 55 | 55 | 50 | 50 |
| Diepte, inclusief afstand tot de muur (cm) | 61,2 | 61,2 | 61,2 | 61,2 | 61,2 | 61 |
| Hoogte zonder werkblad (cm) | 82 | 82 | 82 | 82 | 82 | 82 |
| Breedte bij geopende deur (cm) | 63 | 63 | 58 | 58 | 53 | 53 |
| Diepte bij geopende deur of uitgeschoven deel (cm) | 117 | 117 | 112 | 112 | 107 | 107 |
| Max. hoogte in de binnenruimte in de vriesgedeelte (cm) | 14 | — | 14 | – | 14 | – |
| Nettogewicht (kg) | 37 | 38 | 31 | 36 | 32 | 31 |
| **Koelgedeelte** | | | | | | |
| Eierschaaltje (aantal eieren) | 2 (14) | 2 (14) | 2 (14) | 2 (12) | 1 (10) | 2 (12) |
| Opbergvakjes binnendeur met klep of schuif (aantal) | 1 | 1 | 1 | 1 | – | – |
| Opbergrekken en/of bakken binnendeur (aantal) | 3 | 3 | 3 | 3 | 3 | 3 |
| Legvakken in koelgedeelte (aantal) | 3 | 4 | 3 | 4 | 3 | 4 |
| - waarvan in de hoogte verstelbaar (aantal) | 2 | 3 | 2 | 2 | 2 | 3 |
| **Elektrische aansluiting** | | | | | | |
| Spanning (V) | 220 - 240 | 220 - 240 | 220 - 240 | 220 - 240 | 220 - 240 | 220 - 240 |
| Aansluitingsvermogen (W) | 90 | 90 | 90 | 90 | 90 | 90 |
| Conform veiligheidsvoorschriften | ● | ● | ● | ● | ● | ● |
| Gebruiksaanwijzing | ● | ● | ● | ● | ● | ● |

# Technische tabel diepvriezers

| | De diepvriezers kastmodel NoFrost | | | | | | | |
|---|---|---|---|---|---|---|---|---|
| | **GSN 40A32** | **GSN 36A32** | **GSN 32S70** | **GSN 32X96** | **GSN 28V43** | **GSN 32A23** | **GSN 28A23** | **GSN 24A23** |
| Energie-efficiëntieklasse | A++ | A++ | A+ | A+ | A+ | A+ | A+ | A+ |
| Energieverbruik per jaar (kWu) | 259 | 240 | 303 | 303 | 284 | 303 | 284 | 267 |
| **Toestelkenmerken** | | | | | | | | |
| Netto-inhoud totaal (l) | 330 | 296 | 244 | 244 | 217 | 244 | 217 | 193 |
| - waarvan NoFrost-zone | 330 | 296 | 244 | 244 | 217 | 244 | 217 | 193 |
| Aantal sterren | **** | **** | **** | **** | **** | **** | **** | **** |
| Invriesvermogen (kg/24 u) | 22 | 24 | 20 | 20 | 20 | 20 | 20 | 20 |
| Bewaartijd bij stroomonderbreking (u) | 23 | 23 | 24 | 15 | 15 | 15 | 24 | 24 |
| Geluidsniveau (dB(A)re 1pW) | 41 | 42 | 43 | 42 | 42 | 43 | 43 | 43 |
| **Ontdooien, vriesgedeelte** | | | | | | | | |
| Automatisch | ● | ● | ● | ● | ● | ● | ● | ● |
| **Uitvoering** | | | | | | | | |
| Standaardtoestel / geschikt voor onderbouw | ●/– | ●/– | ●/– | ●/– | ●/– | ●/– | ●/– | ●/– |
| **Afmetingen** | | | | | | | | |
| Hoogte (cm) | 185 | 170 | 185 | 186 | 171 | 185 | 170 | 155 |
| Breedte (cm) | 70 | 70 | 60 | 60 | 60 | 60 | 60 | 60 |
| Diepte, inclusief afstand tot de muur (cm) | 75 | 75 | 65 | 65 | 65 | 65 | 65 | 65 |
| Breedte bij geopende deur (cm) | 75 | 75 | 63 | 63 | 63 | 63 | 63 | 63 |
| Diepte bij geopende deur of uitgeschoven deel (cm) | 137 | 137 | 117 | 117 | 117 | 117 | 117 | 117 |
| Nettogewicht (kg) | 85 | 81 | 71 | 67 | 64 | 69 | 66 | 60 |
| **Uitvoering** | | | | | | | | |
| Instelbare bewaartemperatuur | ● | ● | ● | ● | ● | ● | ● | ● |
| Functieschakelaar permanente werking | ● | ● | ● | ● | ● | ● | ● | ● |
| **Controle-aanduidingen** | | | | | | | | |
| Normale werking (groen verklikkerlichtje) | ● | ● | ● | ● | ● | ● | ● | ● |
| Werkingsduur (geel verklikkerlichtje) | ● | ● | ● | ● | ● | ● | ● | ● |
| Storing, waarschuwingssignaal (optisch/akoestisch) | ●/● | ●/● | ●/● | ●/● | –/– | ●/● | ●/● | ●/● |
| Signaal deur open (optisch/akoestisch) | ●/● | ●/● | –/– | –/– | –/– | ●/● | ●/● | ●/● |
| Aanduiding temperatuur (binnen/buiten) | –/● | –/● | ●/– | ●/– | ●/– | –/● | –/● | –/● |
| Opbergvakjes in de deur (aantal) | 1 | 1 | 1 | 1 | 1 | 1 | 1 | 1 |
| Bakken in binnenruimte (aantal) | 7 | 6 | 7 | 7 | 6 | 7 | 6 | 6 |
| Max. hoogte in de binnenruimte (cm) | 28 | 28 | 28 | 28 | 28 | 28 | 28 | 28 |
| Korven, bakken, schuiven (aantal) | 5 | 5 | 5 | 5 | 5 | 5 | 5 | 5 |
| Schaaltjes voor ijsblokjes (aantal) | 1 | 1 | 1 | 1 | 1 | 1 | 1 | 1 |
| **Elektrische aansluiting** | | | | | | | | |
| Spanning (V) | 220 - 240 | 220 - 240 | 220 - 240 | 220 - 240 | 220 - 240 | 220 - 240 | 220 - 240 | 220 - 240 |
| Aansluitingsvermogen (W) | 90 | 90 | 90 | 90 | 90 | 90 | 90 | 90 |
| Conform veiligheidsvoorschriften | ● | ● | ● | ● | ● | ● | ● | ● |
| Gebruiksaanwijzing | ● | ● | ● | ● | ● | ● | ● | ● |

| | De diepvriezers kastmodel | | | |
|---|---|---|---|---|
| | **GSV 30X30** | **GSV 26X30** | **GSV 22X30** | **GSV 22V23** |
| Energie-efficiëntieklasse | A++ | A++ | A++ | A+ |
| Energieverbruik per jaar (kWu) | 184 | 174 | 161 | 230 |
| **Toestelkenmerken** | | | | |
| Netto-inhoud totaal (l) | 216 | 192 | 168 | 168 |
| Aantal sterren | **** | **** | **** | **** |
| Invriesvermogen (kg/24 u) | 27 | 22 | 22 | 22 |
| Bewaartijd bij stroomonderbreking (u) | 25 | 25 | 24 | 18 |
| Geluidsniveau (dB(A)re 1pW) | 39 | 40 | 39 | 39 |
| **Ontdooien, vriesgedeelte** | | | | |
| Manueel | ● | ● | ● | ● |
| **Uitvoering** | | | | |
| Standaardtoestel / geschikt voor onderbouw | ●/– | ●/– | ●/– | ●/– |
| Met werkblad op tafelhoogte | – | – | – | – |
| Onderbouwtoestel / Integreerbaar | –/– | –/– | –/– | –/– |
| **Afmetingen** | | | | |
| Hoogte (cm) | 171 | 156 | 141 | 141 |
| Breedte (cm) | 60 | 60 | 60 | 60 |
| Diepte, inclusief afstand tot de muur (cm) | 65 | 65 | 65 | 65 |
| Hoogte zonder werkblad (cm) | – | – | – | – |
| Breedte bij geopende deur (cm) | 63 | 63 | 63 | 63 |
| Diepte bij geopende deur of uitgeschoven deel (cm) | 117 | 117 | 117 | 117 |
| Nettogewicht (kg) | 63 | 57 | 55 | 55 |
| **Uitvoering** | | | | |
| Instelbare bewaartemperatuur | ● | ● | ● | ● |
| Functieschakelaar permanente werking | – | – | – | – |
| **Controle-aanduidingen** | | | | |
| Normale werking (groen verklikkerlichtje) | ● | ● | ● | ● |
| Werkingsduur (geel verklikkerlichtje) | ● | ● | ● | ● |
| Storing, waarschuwingssignaal (optisch/akoestisch) | ●/● | ●/● | ●/● | ●/● |
| Signaal deur open (optisch/akoestisch) | –/– | –/– | –/– | –/– |
| Aanduiding temperatuur (binnen/buiten) | ●/– | ●/– | ●/– | ●/– |
| Opbergvakjes in de deur (aantal) | 1 | 1 | 1 | 1 |
| Bakken in binnenruimte (aantal) | 5 | 5 | 5 | 5 |
| Max. hoogte in de binnenruimte (cm) | 28 | 28 | 28 | 28 |
| Korven, bakken, schuiven (aantal) | 5 | 5 | 5 | 5 |
| Schaaltjes voor ijsblokjes (aantal) | 1 | 1 | 1 | 1 |
| **Elektrische aansluiting** | | | | |
| Spanning (V) | 220 - 240 | 220 - 240 | 220 - 240 | 220 - 240 |
| Aansluitingsvermogen (W) | 90 | 90 | 90 | 90 |
| Conform veiligheidsvoorschriften | ● | ● | ● | ● |
| Gebruiksaanwijzing | ● | ● | ● | ● |

**De diepvriezers tafelmodel**

| GSD 12P20 | GSD 12A20 |
|---|---|
| A++ | A+ |
| 128 | 179 |
| | |
| 97 | 97 |
| **** | **** |
| 18 | 18 |
| 25 | 25 |
| 38 | 38 |
| | |
| ● | ● |
| | |
| ●/● | ●/● |
| ● | ● |
| ●/– | ●/– |
| | |
| 85 | 85 |
| 60 | 60 |
| 61,2 | 61,2 |
| 82 | 82 |
| 63 | 63 |
| 117 | 117 |
| 43 | 40 |
| | |
| ● | ● |
| ● | ● |
| | |
| ● | ● |
| ● | ● |
| ●/● | ●/● |
| –/– | –/– |
| ●/– | ●/– |
| – | – |
| 4 | 4 |
| 18 | 18 |
| 4 | 4 |
| – | – |
| | |
| 220 - 230 | 220 - 230 |
| 90 | 90 |
| ● | ● |
| ● | ● |

| | De diepvriezers koffermodel | | | | |
|---|---|---|---|---|---|
| | **GTM 30A30** | **GTM 38A00** | **GTM 30A00** | **GTM 26A00** | **GTM 20A00** |
| Energie-efficiëntieklasse | A++ | A+ | A+ | A+ | A+ |
| Energieverbruik per jaar (kWu) | 190 | 288 | 252 | 223 | 197 |
| **Toestelkenmerken** | | | | | |
| Netto-inhoud totaal (l) | 287 | 365 | 287 | 225 | 167 |
| Invriesvermogen (kg/24 u) | 23 | 25 | 25 | 23 | 19 |
| Bewaartijd bij stroomonderbreking (u) | 50 | 50 | 50 | 50 | 40 |
| Aantal sterren | **** | **** | **** | **** | **** |
| Geluidsniveau (dB(A)re 1pW) | 42 | 43 | 42 | 40 | 40 |
| Klimaatklasse | SN-T | SN-ST | SN-ST | SN-ST | SN-ST |
| **Afmetingen** | | | | | |
| Breedte (cm) | 1345 | 1625 | 1345 | 1120 | 806 |
| Hoogte (cm) | 885 | 885 | 885 | 885 | 865 |
| Diepte (mm) | 660 | 660 | 660 | 660 | 648 |
| Diepte bij geopend deksel (mm) | 660 | 700 | 660 | 700 | 700 |
| Max. hoogte binnenruimte (mm) | 656 | 610 | 656 | 656 | 696 |
| Nettogewicht (kg) | 50 | 57 | 47 | 40 | 32 |
| **Uitrusting** | | | | | |
| Ontdooisysteem | Manuel | Manuel | Manuel | Manuel | Manuel |
| "Super"-vriesinrichting | ● | ● | ● | ● | ● |
| Eco-spaarfunctie | ● | ● | ● | ● | ● |
| Aantal korven | 2 | 3 | 2 | 2 | 1 |
| Vergrendelbare deur | ● | ● | ● | ● | ● |
| Verlichting | ● | ● | ● | ● | ● |
| Geel controlelampje bij continue werking | ● | ● | ● | ● | ● |
| Groen controlelampje bij normale werking | ● | ● | ● | ● | ● |
| Vakken binnenruimte diepvrieskoffer | 1 | 2 | 1 | 2 | 1 |
| Hoogte bij geopend deksel (90°) (mm) | 150 | 150 | 150 | 150 | 150 |
| **Elektrische aansluiting** | | | | | |
| Spanning (V) | 220-240 | 220-240 | 220-240 | 220-240 | 220-240 |
| Aansluitingsvermogen (W) | 90 | 100 | 90 | 90 | 70 |
| Frequentie (Hz) | 50 | 50 | 50 | 50 | 50 |
| Conform veiligheidsvoorschriften | VDE | VDE | VDE | VDE | VDE |
| Lengte van de aansluitkabels (mm) | 200 | 200 | 200 | 200 | 200 |
| Zekeringen | Schuko-/Gardy. met aarding | Schuko-/Gardy. met aarding | Schuko-/Gardy. met aarding | Schuko-/Gardy. met aarding | Schuko-/Gardy. met aarding |

# Plaatsing van de korven en binnenafmetingen van de koffermodellen

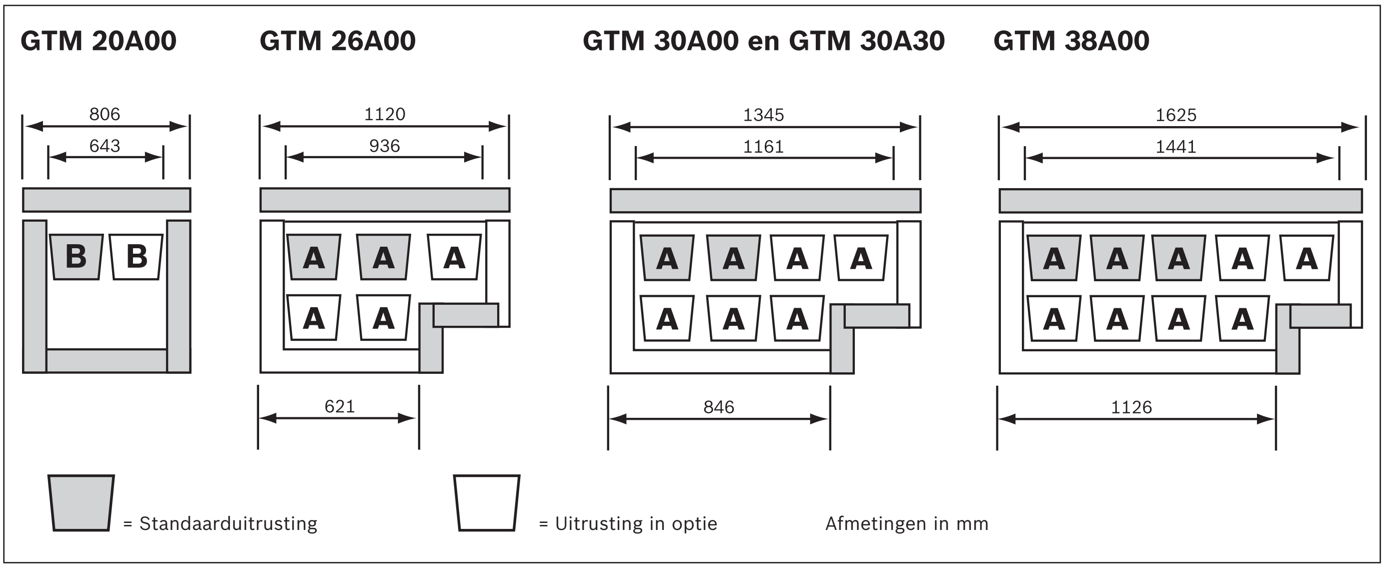


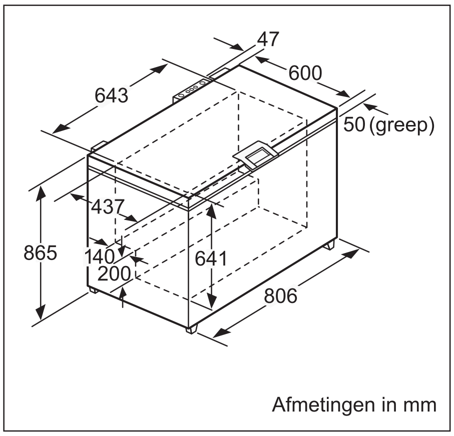


GTM 20A00

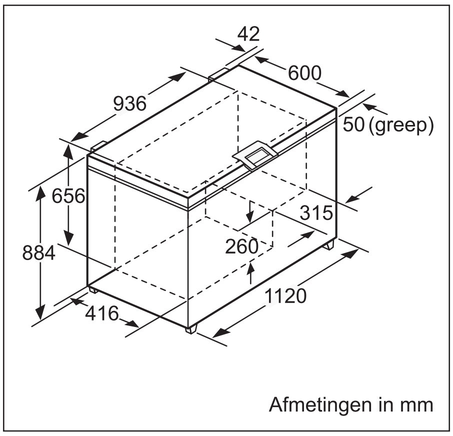


GTM 26A00

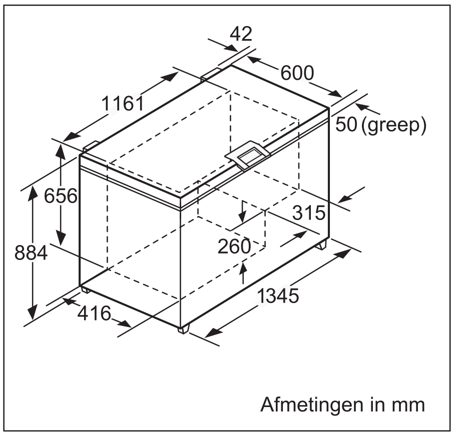


GTM 30A00 en GTM 30A30

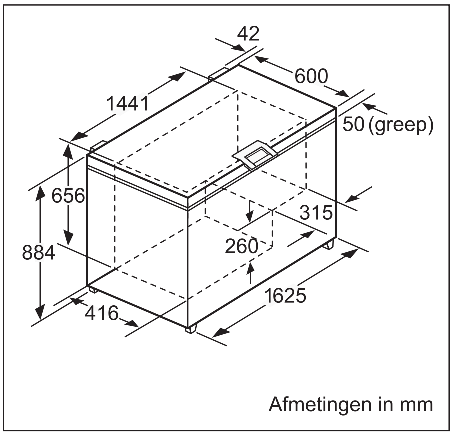


GTM 38A00

12:10

# Fornuizen, microgolfovens en dampkappen

# Fornuizen

## Elektrische fornuizen

**Bakwagen**

De bakwagen biedt een hoge mate aan comfort en veiligheid. U hoeft immers niet meer in de oven te duiken om een gebraad om te draaien of met jus te overgieten. Bij een grondige reiniging kan de gehele bakwagen worden weggenomen.

**Koel toestelfront**

Speciaal geïsoleerd glas zorgt voor een veilige temperatuur van de buitenkant van de ovendeur. Een venster uitgerust met een koel toestelfront Comfort wordt zelfs niet warmer dan 40ºC (gemeten na 1 uur boven-/onderwarmte van 180ºC).

**AutoPilot**

AutoPilot maakt koken en bakken wel héél ontspannend. U plaatst het gerecht in de oven, kiest voor één van de 24 automatische programma's en uw oven doet de rest.

**GranietEmail**

GranietEmail is een hoogwaardige email-bekleding aan de binnenkant van de oven. Mooi, zuur- en krasvrij, maar vooral buitengewoon glad en hard en daardoor heel gemakkelijk schoon te maken. Dat geldt ook voor de zelfreinigende katalytische achterwand. Deze wand heeft een speciale poreuze bovenlaag die het meeste vet bij hoge temperatuur laat verdwijnen.

**Pyrolyse**

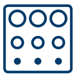

De pyrolysetechniek is het meest doeltreffende zelfreinigingssysteem voor de oven en het toebehoren, zonder dat er chemische schoonmaakproducten moeten worden gebruikt. De oven klaart de klus namelijk zelf. In functie van de bevuilingsgraad wordt via een druk op de toets de pyrolysestand met het geringste energieverbruik geactiveerd. Wat er overblijft is een beetje as, die moeiteloos wordt weggeveegd. En het is alleen maar bij Bosch dat ook het geëmailleerde toebehoren mee gereinigd kan worden tijdens de pyrolysewerking.

**Vitrokeramische kookplaat**

De vitrokeramische kookplaat heeft vier continu regelbare snelkookzones (HighSpeed), waarmee snel kan worden aangekookt. Bovendien zijn de topmodellen van Bosch uitgerust met de TopControl-lichtdiodes die informatie geven over het geactiveerde vermogensniveau én over de restwarmte van elke kookzone.

## Gasfornuizen

Gas is een uiterst zuinige vorm van energie: gas zorgt voor een snel aankookproces, de temperatuur kan uiterst precies worden geregeld en onmiddellijk worden uitgeschakeld, zonder restwarmte. Op energie wordt bespaard, maar niet op comfort. De Multifunctie3D Plus oven heeft voor elke bereiding de optimale verwarmingswijze. U hebt de keuze tussen boven- en onderwarmte, 3D-warme lucht Plus, variogrill en geventileerde infraroodgrill. Verwen uzelf met een toast Hawaï, een heerlijke fruittaart, een sappige steak of een verfijnde visbereiding.

**Eénhandsontsteking**
De gasbranders zijn voorzien van een geïntegreerde, elektrische vonkontsteking die u kunt bedienen met de knoppen voor de gasbranders. Hierdoor geen gedoe meer met aanstekers of lucifers.

**Fraaie pannendragers**
De fraai vormgegeven, tweedelige pannendragers zijn voorzien van gemakkelijk te reinigen email en aan de onderzijde van rubberen voetjes om stoten te voorkomen.

**Glazen afdekplaat met rem**
Alle gasfornuizen van Bosch hebben een afdekplaat uitgerust met een rem. Dat wil zeggen dat als hij een keertje uit uw handen glijdt, hij niet direct naar beneden dichtklapt.

**Maximale veiligheid voor kinderen**
Fornuizen van de luxe-klasse zijn uitgerust met een speciaal veiligheidssysteem dat het openen van de oven verhindert op het moment van werking of als de bereikte temperatuur in de oven nog te hoog is.

**Elektronische klok**
Deze klok geeft de dagtijd aan en is voorzien van een handige kookwekker. Als een ovengerecht pas later klaar moet zijn, dan kunt u met deze klok de gewenste eindtijd van tevoren instellen. Net als de begintijd. (modellen HGV)

## Verwarmingswijzen

**3D–warme lucht Plus**

Ideaal om te bakken op drie niveaus, bv. koekjes, gebakjes of pizza.

**Boven- en onderwarmte**

De klassieke verwarmingswijze voor knapperig gebraad en voor het bakken van biscuitgebak, taartjes en soufflés.

**Geventileerde infraroodgrill**

Voor het knapperig braden van kalkoen, eend en andere stukken groot gebraad.

**Onderwarmte**

Voor het bereiden van gerechten 'au bain-marie' of om onderaan na te bruinen.

**Ontdooien**

Voor het behoedzaam ontdooien van vlees, gevogelte, vis, brood en slagroomtaarten.

**Pizzastand**

Dankzij de combinatie van onderwarmte en warme lucht is deze verwarmingswijze optimaal voor het bereiden van diepvriesgerechten zoals pizza's of ovenfrietjes.

**Variogrill (groot)**

Om tegelijkertijd meerdere steaks, worstjes of scampi's te grillen op dezelfde rooster. Het vermogen kan op drie verschillende standen worden ingesteld.

**Variogrill (klein)**

De kleine variogrill, waarvan het vermogen ook regelbaar is, is bijzonder aangewezen voor het grillen van kleine porties of om te gratineren.

# De elektrische fornuizen

PartnerProgram

PartnerProgram

| | HCE 854450 | HCE 754820 | HCE 743350E |
|---|---|---|---|
| **Type:** | - Vitrokeramische kookplaat<br>- Multifunctie 3D Plus oven | - Vitrokeramische kookplaat<br>- Multifunctie 3D Plus oven | - Vitrokeramische kookplaat<br>- Multifunctie 3D Plus oven |
| **Kookplaat / Vermogen:** | - 4 HighSpeed-kookzones, waarvan 1 variabele en 1 uitbreidbare zone<br>- vooraan links: normale zone 1.8 kW<br>- achteraan links: uitbreidbare zone 2.4 kW<br>- achteraan rechts: normale zone 1.2 kW<br>- vooraan rechts: variabele zone 2.2 kW | - 4 HighSpeed-kookzones, waarvan 1 variabele en 1 uitbreidbare zone<br>- vooraan links: normale zone 1.8 kW<br>- achteraan links: uitbreidbare zone 1.6 kW<br>- achteraan rechts: normale zone 1.2 kW<br>- vooraan rechts: variabele zone 2.2 kW | - 4 HighSpeed-kookzones, waarvan 1 variabele zone<br>- vooraan links: normale zone 1.2 kW<br>- achteraan links: variabele zone 2,2 kW<br>- achteraan rechts: normale zone 1.2 kW<br>- vooraan rechts: normale zone 1.8 kW |
| **Oventype / Verwarmings-wijzen:** | - 8 verwarmingswijzen: Boven-/onderwarmte, Onderwarmte, 3D-Warme lucht Plus, Pizzastand, Ontdooien, Geventileerde infraroodgrill, Grote variogrill, Kleine variogrill<br>- XXL-oven (60 l) met GranietEmail<br>- **AutoPilot (24 automatische programma's)** | - 8 verwarmingswijzen: Boven-/onderwarmte, Onderwarmte, 3D-Warme lucht Plus, Pizzastand, Ontdooien, Geventileerde infraroodgrill, Grote variogrill, Kleine variogrill<br>- XXL-oven (67 l)*** met GranietEmail<br>- **AutoPilot (24 automatische programma's)** | - 8 verwarmingswijzen: Boven-/onderwarmte, Onderwarmte, 3D-Warme lucht Plus, Pizzastand, Ontdooien, Geventileerde infraroodgrill, Grote variogrill, Kleine variogrill<br>- XXL-oven (66 l)*** met GranietEmail |
| **Comfort / Zekerheid:** | - **Pyrolytische reiniging**<br>- Elektronische klok<br>- Restwarmte-aanduiding<br>- Automatisch snel voorverwarmen<br>- Kinderveiligheid: sleutelfunctie<br>- Veiligheidsuitschakeling voor oven<br>- Ovenverlichting uitschakelbaar<br>- Verzinkbare draaiknoppen<br>- Volledig glazen binnendeur<br>- **Koel toestelfront Comfort: 40°C (oventemperatuur 180°C)**<br>- Opberglade<br>- In de hoogte verstelbare pootjes | - **SoftClose bakwagen**<br>- Rugwand met EcoClean<br>- Elektronische klok<br>- Restwarmte-aanduiding<br>- Automatisch snel voorverwarmen<br>- Kinderveiligheid: sleutelfunctie<br>- Veiligheidsuitschakeling voor oven<br>- Ovenverlichting uitschakelbaar<br>- Verzinkbare draaiknoppen<br>- Volledig glazen binnendeur<br>- Koel toestelfront 50°C (oventemperatuur 180°C)<br>- Opberglade<br>- In de hoogte verstelbare pootjes | - Gladde ovenwanden met inhangrooster<br>- Telescopische rails (in optie)<br>- Elektronische klok<br>- Restwarmte-aanduiding<br>- Snel opwarmen<br>- Kinderveiligheid: sleutelfunctie<br>- Ovenverlichting<br>- Verzinkbare draaiknoppen<br>- Volledig glazen binnendeur<br>- Koel toestelfront 50°C (oventemperatuur 180°C)<br>- Opberglade<br>- In de hoogte verstelbare pootjes |
| **Toebehoren in opties** | - blz. 128-129 | - blz. 128-129 | - blz. 128-129 |
| **Afmetingen: (H x B x D)** | - 850 x 600 x 600 mm | - 850 x 600 x 600 mm | - 850 x 600 x 600 mm |
| **Marktprijs/ Kleur** | - HCE 854450 - Inox € 1399,99** | - HCE 754820 - Wit € 1299,99** | - HCE 743350E - Inox € 879,99** |

| HCE 744320R | HCE 722120 | HCE 422150E |
|---|---|---|
| A Energie-efficiëntieklasse; -20%*; Multifunctie 3D Plus | A Energie-efficiëntieklasse; -20%*; Multifunctie 3D Plus | A Energie-efficiëntieklasse |
| - Vitrokeramische kookplaat<br>- Multifunctie 3D Plus oven | - Vitrokeramische kookplaat<br>- Multifunctie 3D Plus oven | - Vitrokeramische kookplaat<br>- Conventionele oven |
| - 4 HighSpeed-kookzones, waarvan 2 variabele en 1 uitbreidbare zone<br>- vooraan links: variabele zone 2 kW<br>- achteraan links: uitbreidbare zone 2.4 kW<br>- achteraan rechts: normale zone 1.2 kW<br>- vooraan rechts: variabele zone 2.2 kW | - 4 HighSpeed-kookzones, waarvan 1 variabele en 1 uitbreidbare zone<br>- vooraan links: normale zone 1.8 kW<br>- achteraan links: uitbreidbare zone 1.6 kW<br>- achteraan rechts: normale zone 1.2 kW<br>- vooraan rechts: variabele zone 2.2 kW | - 4 HighSpeed-kookzones<br>- vooraan links: normale zone 1.2 kW<br>- achteraan links: normale zone 2.2 kW<br>- achteraan rechts: normale zone 1.2 kW<br>- vooraan rechts: normale zone 1.8 kW |
| - 8 verwarmingswijzen: Boven-/onderwarmte, Onderwarmte, 3D-Warme lucht Plus, Pizzastand, Ontdooien, Geventileerde infraroodgrill, Grote variogrill, Kleine variogrill<br>- XXL-oven (66 l)*** met GranietEmail | - 8 verwarmingswijzen: Boven-/onderwarmte, Onderwarmte, 3D-Warme lucht Plus, Pizzastand, Ontdooien, Geventileerde infraroodgrill, Grote variogrill, Kleine variogrill<br>- XXL-oven (66 l)*** met GranietEmail | - 4 verwarmingswijzen: Boven-/onderwarmte, Onderwarmte, Grote variogrill, Kleine variogrill<br>- XXL-oven (62 l) met GranietEmail |
| - **Telescopische rails op 2 niveaus**<br>- Katalytische achterwand<br>- **Elektronische klok**<br>- Restwarmte-aanduiding<br>- Snel opwarmen<br>- Kinderveiligheid: sleutelfunctie<br>- Ovenverlichting<br>- Verzinkbare draaiknoppen<br>- Volledig glazen binnendeur<br>- Koel toestelfront 50°C (oventemperatuur 180°C)<br>- Opberglade<br>- In de hoogte verstelbare pootjes | - Katalytische achterwand<br>- Gladde ovenwanden met inhangrooster<br>- Telescopische rails (in optie)<br>- Restwarmte-aanduiding<br>- Snel opwarmen<br>- Ovenverlichting<br>- Verzinkbare draaiknoppen<br>- Volledig glazen binnendeur<br>- Koel toestelfront 50°C (oventemperatuur 180°C)<br>- Opberglade<br>- In de hoogte verstelbare pootjes | - Restwarmte-aanduiding<br>- Ovenverlichting<br>- Volledig glazen binnendeur<br>- Opberglade<br>- In de hoogte verstelbare pootjes |
| - blz. 128-129 | - blz. 128-129 | - blz. 128-129 |
| - 850 x 600 x 600 mm | - 850 x 600 x 600 mm | - 850 x 600 x 600 mm |
| - HCE 744320R - Wit € 799,99** | - HCE 722120 - Wit € 749,99** | - HCE 422150E - Inox € 699,99** |

* 20% spaarzamer (0,79 kWu/kg) dan de grenswaarde van de energie-efficiëntieklasse A (0,99 kWu/kg).
** Aanbevolen marktprijs. BTW en Recupelbijdrage € 1 inbegrepen.
*** Volgens de norm EN50304: 2009

# De gemengde fornuizen

| | HGV 745250 | HGV 745220 |
|---|---|---|
| | A Energie-efficiëntieklasse · -20%* · Multifunctie 3D Plus · THERMO Koppel | A Energie-efficiëntieklasse · -20%* · Multifunctie 3D Plus · THERMO Koppel |
| **Type:** | - Gaskookplaat<br>- Multifunctie 3D Plus oven | - Gaskookplaat<br>- Multifunctie 3D Plus oven |
| **Kookplaat / Vermogen:** | - Gaskookplaat met 2 normale, 1 spaar- en 1 sterke brander<br>- Vooraan links: sterke brander 3 kW<br>- Links achteraan: normale brander 1.7 kW<br>- Rechts achteraan: normale brander 1.7 kW<br>- Rechts vooraan: spaarbrander 1 kW | - Gaskookplaat met 2 normale, 1 spaar- en 1 snelle brander<br>- Vooraan links: snelle brander 3 kW<br>- Links achteraan: normale brander 1.7 kW<br>- Rechts achteraan: normale brander 1.7 kW<br>- Rechts vooraan: spaarbrander 1 kW |
| **Oventype / Verwarmings-wijzen:** | - 8 verwarmingswijzen: Boven- / onderwarmte, Onderwarmte, 3D-Warme lucht Plus, Pizzastand, Ontdooien, Geventileerde infraroodgrill, Grote variogrill, Kleine variogrill<br>- XXL-oven (66 l)*** met GranietEmail | - 8 verwarmingswijzen: Boven- / onderwarmte, Onderwarmte, 3D-Warme lucht Plus, Pizzastand, Ontdooien, Geventileerde infraroodgrill, Grote variogrill, Kleine variogrill<br>- XXL-oven (66 l)*** met GranietEmail |
| **Comfort / Zekerheid:** | - Éénhandsontsteking<br>- Geëmailleerde pottendragers met rubberen voetjes<br>- Gladde ovenwanden met inhangrooster<br>- Telescopische rails (in optie)<br>- Katalytische achterwand<br>- Elektronische klok<br>- Snel opwarmen<br>- Ovenverlichting<br>- Glazen deksel<br>- Volledig glazen binnendeur<br>- Kinderveiligheid: sleutelfunctie<br>- Opberglade<br>- In de hoogte verstelbare pootjes<br>- Thermokoppelbeveiliging<br>- Afgesteld op aardgas (20mbar)<br>- Inspuitstukken voor butaan/propaangas (10mbar) meegeleverd | - Éénhandsontsteking<br>- Geëmailleerde pottendragers met rubberen voetjes<br>- Gladde ovenwanden met inhangrooster<br>- Telescopische rails (in optie)<br>- Katalytische achterwand<br>- Elektronische klok<br>- Snel opwarmen<br>- Ovenverlichting<br>- Glazen deksel<br>- Volledig glazen binnendeur<br>- Kinderveiligheid: sleutelfunctie<br>- Opberglade<br>- In de hoogte verstelbare pootjes<br>- Thermokoppelbeveiliging<br>- Afgesteld op aardgas (20mbar)<br>- Inspuitstukken voor butaan/propaangas (10mbar) meegeleverd |
| **Toebehoren in opties** | - blz. 128-129 | - blz. 128-129 |
| **Afmetingen: (H x B x D)** | - 850 x 600 x 600 mm | - 850 x 600 x 600 mm |
| **Marktprijs/ Kleur** | - HGV 745250 - Inox € 649,99** | - HGV 745220 - Wit € 599,99** |

## Het gasfornuis

## De gaskookplaat

| | HGG 223120 E | NGU 2121 DE |
|---|---|---|
| | THERMO Koppel | THERMO Koppel |
| **Type:** | - Gaskookplaat<br>- Conventionele gasoven | - Wit-geëmailleerde gaskookplaat |
| **Kookplaat / Vermogen:** | - Gaskookplaat met 2 normale, 1 spaar- en 1 sterke brander<br>- Vooraan links: sterke brander 3 kW<br>- Links achteraan: normale brander 1.7 kW<br>- Rechts achteraan: normale brander 1.7 kW<br>- Rechts vooraan: spaarbrander 1 kW | - 1 sterke brander (3 kW)<br>- 2 normale branders (1,7 kW)<br>- 1 spaarbrander (1 kW) |
| **Oventype / Verwarmings-wijzen:** | - 2 verwarmingswijzen: Onderwarmte, Gasgrill<br>- XXL-oven (63 l) met GranietEmail | |
| **Comfort / Zekerheid:** | - Geëmailleerde pottendragers met rubberen voetjes<br>- Metalen deksel<br>- Ovenverlichting<br>- Opberglade<br>- In de hoogte verstelbare pootjes<br>- Thermokoppelbeveiliging<br>- Afgesteld op aardgas (20mbar)<br>- Inspuitstukken voor butaan/propaangas (28-30/37mbar) meegeleverd | - Glazen afdekplaat (geremd)<br>- Geëmailleerde pannendragers met rubberen voetjes<br>- Thermokoppelbeveiliging<br>- Afgesteld op aardgas (20-25mbar), aanpasbaar voor propaan-/ butaangas (28-30 mbar)<br>- Inspuitstukken voor butaan-/ propaangas meegeleverd |
| **Toebehoren in opties** | - blz. 128-129 | |
| **Afmetingen: (H x B x D)** | - 850 x 600 x 600 mm | - 43 x 580 x 510 mm |
| **Marktprijs/ Kleur** | - HGG 223120 E - Wit € 449,99** | - NGU 2121 DE - Wit € 209,99** |

* 20% spaarzamer (0,79 kWu/kg) dan de grenswaarde van de energie-efficiëntieklasse A (0,99 kWu/kg).
** Aanbevolen marktprijs. BTW en Recupelbijdrage € 1 inbegrepen.
*** Volgens de norm EN50304: 2009

# RangeCooker

Professioneel koken en bakken met de 90 cm brede RangeCooker. Daarvoor zorgt niet enkel de praktische wokbrander, maar ook de extra brede kookplaat. Het blijft een highlight voor uw ogen, uw smaakzin én uw keuken.

| | HSB 765057 E |
|---|---|
| | C Energie-efficiëntieklasse; THERMO Koppel |
| **Type:** | - Gaskookplaat<br>- Multifunctie oven |
| **Kookplaat / Vermogen:** | - 6 branders: 1 snelle, 3 normale, 1 spaar- en 1 wokbrander |
| **Oventype / Verwarmingswijzen:** | - 7 verwarmingswijzen: Boven-/Onderwarmte, Onderwarmte, Warme lucht, Geventileerde infraroodgrill, Grote variogrill, kleine variogrill, Ontdooien<br>- XXL-oven (103 l) |
| **Comfort / Zekerheid:** | - Gietijzeren pottendragers met rubberen voetjes<br>- Elektronische klok<br>- Éénhandsontsteking<br>- Thermokoppelbeveiliging<br>- Koelventilatie<br>- Afgesteld op aardgas (20mbar) |
| **Bijgeleverde toebehoren** | - 1 drager voor espressokannetje<br>- 2 roosters<br>- 1 geëmailleerde bakplaat<br>- Inspuitstukken voor butaan-/propaangas (28-30/37 mbar) |
| **Toebehoren** | - Blz. 128-129 |
| **Afmetingen (H x B x D)** | - 890 x 900 x 600 mm |
| **Marktprijs/ Kleur** | - HSB 765057E - Inox € 1399,99* |

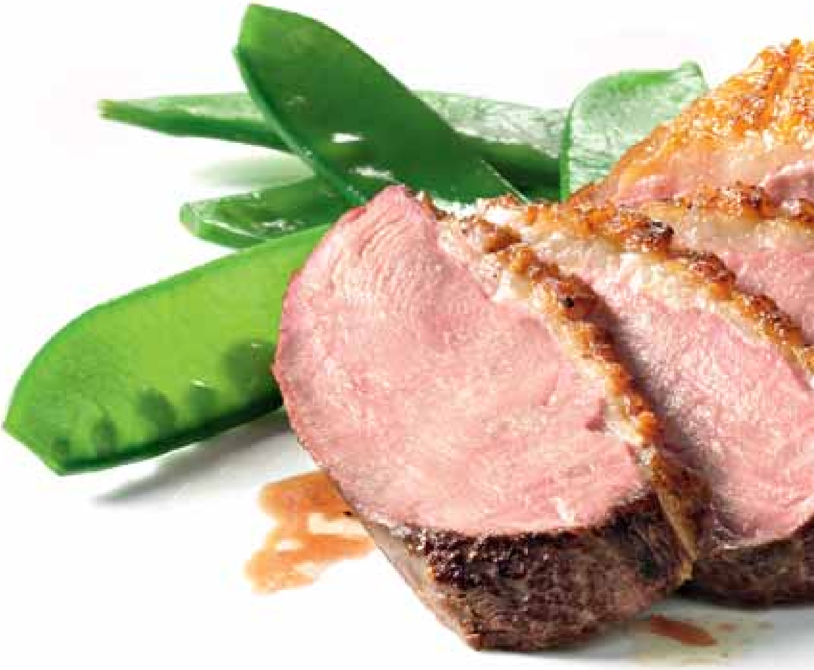

* Aanbevolen marktprijs. BTW en Recupelbijdrage € 1 inbegrepen.

# Toebehoren in optie

## De elektrische fornuizen

| Ref. | Beschrijving | Markt-prijs | HCE 854450 | HCE 754820 | HCE 743350 E | HCE 744320 R | HCE 722120 | HCE 422150 E |
|---|---|---|---|---|---|---|---|---|
| HEZ 317000 | Geëmailleerde bakvorm voor pizza's, diameter 35cm | 28,99* | ● | ● | ● | ● | ● | ● |
| HEZ 324000 | Grillrooster voor universele braadslede | 28,99* | ● | ● | ● | ● | ● | ● |
| HEZ 325070 | Grillplaat, pyrolysebestendig | 35,99* | ● | | | | | |
| HEZ 327000 | Pizzasteen | 159,99* | ● | ● | ● | ● | ● | ● |
| HEZ 331070 | Geëmailleerde bakplaat voor bakwagen, pyrolysebestendig | 35,99* | ● | | | | | |
| HEZ 332070 | Universele braadslede, pyrolysebestendig | 35,99* | ● | | | | | |
| HEZ 333001 | Deksel voor Profi-braadpan | 46,99* | ● | ● | ● | ● | ● | ● |
| HEZ 333070 | Profi-braadpan, pyrolysebestendig | 72,99* | ● | | | | | |
| HEZ 333101 | Deksel voor telescopische Comfort-uittrekpan | 46,99* | ● | | | | | ● |
| HEZ 333102 | Telescopische Comfort-uittrekpan | 172,99* | ● | | | | | ● |
| HEZ 334001 | Combi-rooster | 20,99* | ● | | | | | ● |
| HEZ 336000 | Glazen braadslede | 46,99* | ● | | ● | ● | ● | ● |
| HEZ 915001 | Glazen ovenschotel | 41,99* | ● | ● | ● | ● | ● | ● |
| HEZ 341672 | Geëmailleerde bakplaat, zijdelings uittrekbaar, pyrolysebestendig | 46,99* | | ● | | | | |
| HEZ 331000 | Geëmailleerde bakplaat | 35,99* | | | ● | ● | ● | ● |
| HEZ 331010 | Geëmailleerde bakplaat met antikleeflaag | 61,99* | | | ● | ● | ● | ● |
| HEZ 332000 | Universele braadslede | 30,99* | | | ● | ● | ● | ● |
| HEZ 332010 | Universele braadslede met antikleeflaag | 61,99* | | | ● | ● | ● | ● |
| HEZ 333000 | Profi-braadpan | 72,99* | | | ● | ● | ● | ● |
| HEZ 334000 | Combi-rooster | 20,99* | | | ● | ● | ● | |
| HEZ 338250 | Telescopische geleide rails op 2 niveaus | 81,99* | | | ● | ● | ● | |
| HEZ 338352 | Telescopische geleide rails op 3 niveaus | 101,99* | | | ● | ● | ● | |
| HEZ 338356 | Telescopische geleide rails 100% uittrekbaar op 3 niveaus | 154,99* | | | ● | ● | ● | |
| HEZ 325000 | Grillplaat | 35,99* | | ● | ● | ● | ● | ● |

## RangeCooker

| Ref. | Beschrijving | Markt-prijs | HBS 765057 E |
|---|---|---|---|
| HEZ 745090 | Achterwandpaneel in inox (650 x 895 x 11mm) | € 310,99* | ● |
| HEZ 298117 | Wokring | € 40,99* | ● |

## De gemengde fornuizen en het gasfornuis

| | HGV 745250 | HGV 745220 | HGG 223120 E |
|---|---|---|---|
| | ● | ● | ● |
| | ● | ● | ● |
| | | | |
| | ● | ● | ● |
| | | | |
| | | | |
| | ● | ● | ● |
| | | | |
| | | | ● |
| | | | ● |
| | | | ● |
| | ● | ● | ● |
| | ● | ● | ● |
| | | | |
| | ● | ● | ● |
| | ● | ● | ● |
| | ● | ● | ● |
| | ● | ● | ● |
| | ● | ● | ● |
| | ● | ● | |
| | ● | ● | |
| | ● | ● | |
| | ● | ● | |
| | ● | ● | ● |

**HEZ 317000**
Geëmailleerde bakvorm voor pizza's, diameter 35 cm

**HEZ 327000**
Pizzasteen

**HEZ 915001**
Glazen ovenschotel

**HEZ 344000**
Combi-rooster

**HEZ 333000**
Profi-braadpan Comfort

**HEZ 325000**
Grillplaat

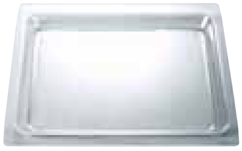

**HEZ 336000**
Glazen braadslede

**HEZ 331010**
Geëmailleerde bakplaat

**HEZ 332010**
Universele braadslede

**HEZ 333102**
Telescopische Comfort-uittrekpan

**HEZ 333001**
Deksel voor Profi-braadpan

**HEZ 33101**
Deksel voor telescopische Comfort-uittrekpan

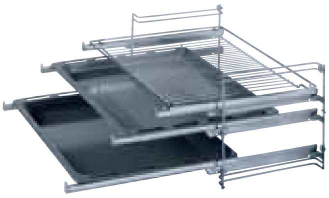

**HEZ 338352**
Telescopische geleide rails op 3 niveaus

**HEZ 338356**
Telescopische geleide rails 100% uittrekbaar op 3 niveaus

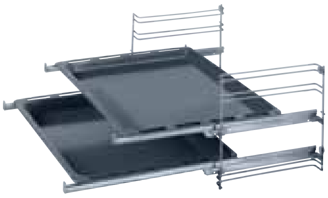

**HEZ 338250**
Telescopische geleide rails op 2 niveaus

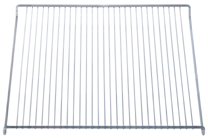

**HEZ 324000**
Combi-rooster

* Aanbevolen marktprijs.

# Technische tabel fornuizen

| | De elektrische fornuizen | | | | | |
|---|---|---|---|---|---|---|
| | **HCE 854450** | **HCE 754820** | **HCE 743350 E** | **HCE 744320 R** | **HCE 722120** | **HCE 422150 E** |
| Kleur | Inox | Wit | Inox | Wit | Wit | Inox |
| Energie-efficientieklasse | A | A-20%* | A-20%* | A-20%* | A-20%* | A |
| **Afmetingen** | | | | | | |
| Hoogte (mm) | 850 | 850 | 850 | 850 | 850 | 850 |
| Breedte (mm) | 600 | 600 | 600 | 600 | 600 | 600 |
| Diepte (mm) | 600 | 600 | 600 | 600 | 600 | 600 |
| Diepte bij geopende deur (90°) | 1050 | 1110 | 1050 | 1050 | 1050 | 1050 |
| Netto-gewicht (kg) | 49,00 | 70,00 | 48,00 | 47,00 | 48,00 | 39,00 |
| **Uitrusting** | | | | | | |
| Kookzone vooraan links - diameter (cm) | 180 | 180 | 145 | 100/180 | 180 | 145 |
| Kookzone vooraan links - vermogen (kW) | 1.8 | 1.8 | 1.2 | 0.65/2 | 1.8 | 1.2 |
| Kookzone achteraan links - diameter (cm) | 170/260 | 260/170 | 210/120 | 260/170 | 170/260 | 210 |
| Kookzone achteraan links - vermogen (kW) | 1.6/2.4 | 1.6/2.4 | 0.75/2.2 | 2.4/1.6 | 1.6/2.4 | 2.2 |
| Kookzone achteraan rechts - diameter (cm) | 145 | 145 | 145 | 145 | 145 | 145 |
| Kookzone achteraan rechts - vermogen (kW) | 1.2 | 1.2 | 1.2 | 1.2 | 1.2 | 1.2 |
| Kookzone vooraan rechts - diameter (cm) | 210/120 | 210/120 | 180 | 210/120 | 210/120 | 180 |
| Kookzone vooraan rechts - vermogen (kW) | 2.2/0.75 | 2.2/0.75 | 1.8 | 2.2/0.75 | 2.2/0.75 | 1.8 |
| Elektronische klok | ● | ● | ● | ● | - | - |
| AutoPilot | ● | ● | - | - | - | - |
| Bediening | Verzinkbare draaiknoppen | Verzinkbare draaiknoppen | Verzinkbare draaiknoppen | Verzinkbare draaiknoppen | Verzinkbare draaiknoppen | Draaiknoppen |
| **Oven** | | | | | | |
| Volume (l) | 60** | 67** | 66** | 66** | 66** | 66** |
| Reinigingssysteem | GranietEmail, Pyrolytische zelfreiniging | GranietEmail, Ecoclean achterwand | GranietEmail | GranietEmail, katalytische achterwand | GranietEmail, katalytische achterwand | GranietEmail |
| Energieverbruik boven- / onderwarmte (kWu) | 0,89 | 0,89 | 0,89 | 0,89 | 0,89 | 0,79 |
| Energieverbruik warme lucht (kWu) | 0,79 | 0,79 | 0,79 | 0,79 | 0,79 | |
| **Aansluitingen** | | | | | | |
| Aansluitwaarde (W) | 10900 | 10900 | 9700 | 11000 | 10900 | 9200 |
| Spanning (V) | 220-240 | 220-240 | 230 | 230 | 220-240 | 220-240 |
| Frequentie (Hz) | 60; 50 | 60; 50 | 50 | 50 | 50 | 50 |
| **Meegeleverd toebehoren** | | | | | | |
| | 1 x geëmailleerde bakplaat, 1 x rooster, 1 x universele braadslede | 1 x geëmailleerde bakplaat, 1 x rooster, 1 x universele braadslede | 1 x geëmailleerde bakplaat, 1 x rooster | 1 x geëmailleerde bakplaat, 1 x rooster, 1 x universele braadslede | 1 x geëmailleerde bakplaat, 1 x rooster, 1 x universele braadslede | 1 x geëmailleerde bakplaat, 1 x rooster |
| **Conform veiligheidsbepalingen** | | | | | | |
| | CE, VDE | CE, VDE | CE | CE, VDE | CE | CE |

| | De gemengde fornuizen | | De gasfornuizen |
|---|---|---|---|
| | **HGV 745250** | **HGV 745220** | **HGG 223120 E** |
| Kleur | Inox | Wit | Wit |
| Energie-efficientieklasse | A-20%* | A-20%* | |
| **Afmetingen** | | | |
| Hoogte (mm) | 850 | 850 | 850 |
| Breedte (mm) | 600 | 600 | 600 |
| Diepte (mm) | 600 | 600 | 600 |
| Diepte bij geopende deur (90°) | 1050 | 1050 | 1050 |
| Netto-gewicht (kg) | 55,00 | 55,00 | 46,00 |
| **Uitrusting** | | | |
| Brander vooraan links - type | Gas, sterke brander | Gas, sterke brander | Gas, sterke brander |
| Brander vooraan links - vermogen (kW) | 3 | 3 | 3 |
| Brander achteraan links - type | Gas, normale brander | Gas, normale brander | Gas, normale brander |
| Brander achteraan links - vermogen (kW) | 1.7 | 1.7 | 1.7 |
| Brander achteraan rechts - type | Gas, normale brander | Gas, normale brander | Gas, normale brander |
| Brander vooraan rechts - vermogen (kW) | 1.7 | 1.7 | 1.7 |
| Brander vooraan rechts - type | Gas, spaarbrander | Gas, spaarbrander | Gas, spaarbrander |
| Brander achteraan rechts - vermogen (kW) | 1 | 1 | 1 |
| Elektronische klok | l | l | - |
| AutoPilot | - | - | - |
| Bediening | Draaiknoppen | Draaiknoppen | Draaiknoppen |
| **Oven** | | | |
| Volume (l) | 66** | 66** | 63** |
| Reinigingssysteem | GranietEmail, katalytische achterwand | GranietEmail, katalytische achterwand | GranietEmail |
| Energieverbruik boven- / onderwarmte (kWu) | 0,89 | 0,89 | |
| Energieverbruik warme lucht (kWu) | 0,79 | 0,79 | |
| **Aansluitingen** | | | |
| Gas aansluitwaarde (W) | 7400,0 | 7400,0 | 10500,0 |
| Elektrische aansluitwaarde (W) | 3200 | 3200 | |
| Zekering (A) | 16 | 16 | 16 |
| Spanning (V) | 230 | 230 | 220-240 |
| Frequentie (Hz) | 50 | 50 | 50 |
| Afgesteld op type gas | Aardgas H/E/(L) 20 (25) mbar | Aardgas H/E/(L) 20 (25) mbar | Aardgas H/E/(L) 20 (25) mbar |
| Alternatieve gassoort | Butaan- / propaangas 50 mbar (DE,AT,CH) | Butaan- / propaangas 50 mbar (DE,AT,CH) | Butaan- / propaangas G30, 31 28-30/37 mbar |
| Thermokoppelbeveiliging | l | l | l |
| **Meegeleverd toebehoren** | | | |
| | 1 x geëmailleerde bakplaat, 1 x universele braadslede, 1 x rooster | 1 x geëmailleerde bakplaat, 1 x universele braadslede, 1 x rooster | 1 x aluminium bakplaat, 1 x rooster |
| **Conform veiligheidsbepalingen** | | | |
| | CE | CE | CE, KEMA |

* 20% spaarzamer (0,79 kWu/kg) dan de grenswaarde van de energie-efficiëntieklasse A (0,99 kWu/kg).
** Volgens de norm EN50304: 2009

# Vrijstaande microgolfovens

Hoewel het drukke leven van elke dag maar nauwelijks tijd lijkt te laten om te koken, willen wij toch allemaal lekker en gezond eten.
Met een vrijstaande microgolfoven van Bosch kan er gezond en smakelijk eten op tafel komen – en wel snel!

| | HMT 84G451 | HMT 84M451 |
|---|---|---|
| **Algemene informatie** | - **Microgolfoven**<br>- 5 vermogens voor de microgolven: 900 W, 600 W, 360 W, 180 W, 90 W<br>- Grill (1200 W), combineerbaar met de microgolfvermogens 360 W, 180 W, 90 W<br>- Ovenruimte 25 l | - **Microgolfoven**<br>- 5 vermogens voor de microgolven: 900 W, 600 W, 360 W, 180 W, 90 W<br>- Ovenruimte 25 l |
| **Bediening** | - Gebruiksvriendelijke elektronische bediening met verzinkbare draaiknop<br>- Gewichtsautomaat voor 4 ontdooi- en 3 kookprogramma's<br>- Digitale aanduiding van de bereidings- en dagtijd<br>- Geheugenfunctie voor 1 programma<br>- Draaideur met venster<br>- Binnenverlichting<br>- 31,5 cm glazen draaiplateau | - Gebruiksvriendelijke elektronische bediening met verzinkbare draaiknop<br>- Gewichtsautomaat voor 4 ontdooi- en 3 kookprogramma's<br>- Digitale aanduiding van de bereidings- en dagtijd<br>- Geheugenfunctie voor 1 programma<br>- Draaideur met venster<br>- Binnenverlichting<br>- 31,5 cm glazen draaiplateau |
| **Afmetingen (H x B x D)** | - 305 x 513 x 408 mm | - 305 x 513 x 408 mm |
| **Marktprijs/ Kleur** | - HMT 84G451 - Inox € 239,99*<br>- HMT 84G421 - Wit € 199,99* | - HMT 84M451 - Inox € 189,99*<br>- HMT 84M421 - Wit € 159,99* |

* Aanbevolen marktprijs. BTW en Recupelbijdrage € 1 inbegrepen.

# Onderbouwbare dampkappen

Het vermogen van de onderbouwdampkap kan worden ingesteld: van stand 1 tot de uiterst doeltreffende intensieve stand. De afzonderlijk inschakelbare verlichting zorgt voor een optimaal zicht op het kookvlak. De telescopische wanddoorvoer kan aan alle gangbare muurdiktes worden aangepast.
De ingebouwde anti-terugslagklep garandeert een snelle en doeltreffende afvoer van de kookdampen.

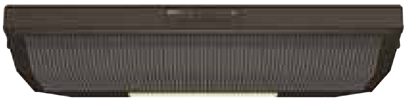
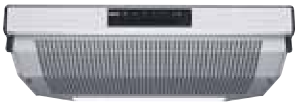

| | DHU 934U EU | DHU 655 U | DHU 632 U |
|---|---|---|---|
| | 90 cm, 54 dB | 60 cm, 54 dB | 60 cm, 54 dB |
| **Werking/ Vermogen** | - **Onderbouwdampkap**: voor montage onder een bovenkast of aan de wand<br>- Geschikt voor luchtafvoer of kringloopwerking<br>- Luchtafvoer volgens DIN 61591: Normale werking: 300 m³/u intensiefstand: 380 m³/u | - **Onderbouwdampkap**: voor montage onder een bovenkast of aan de wand<br>- Geschikt voor luchtafvoer of kringloopwerking<br>- Luchtafvoer volgens DIN 61591: Normale werking: 300 m³/u intensiefstand: 380 m³/u | - **Onderbouwdampkap**: voor montage onder een bovenkast of aan de wand<br>- Geschikt voor luchtafvoer of kringloopwerking<br>- Luchtafvoer volgens DIN 61591: Normale werking: 300 m³/u |
| **Comfort/ Zekerheid** | - 4 vermogens, waarvan één intensiefstand<br>- 2 motoren<br>- Geluidsniveau: 54 dB (A) of 66 dB (A) re 1 pW bij normale werking, volgens norm DIN/EN 60704-2-13<br>- 3 metalen vetfilters, vaatwasbestendig<br>- Verlichting van het werkblad: 2 lampen van 40 W | - 4 vermogens, waarvan één intensiefstand<br>- 2 motoren<br>- Geluidsniveau: 54 dB (A) of 66 dB (A) re 1 pW bij normale werking, volgens norm DIN/EN 60704-2-13<br>- 1 metalen vetfilter, vaatwasbestendig<br>- Verlichting van het werkblad: 2 lampen van 40 W | - 3 vermogensstanden<br>- 2 motoren<br>- Geluidsniveau: 54 dB (A) of 66 dB (A) re 1 pW bij normale werking, volgens norm DIN/EN 60704-2-13<br>- 1 metalen vetfilter, vaatwasbestendig<br>- Verlichting van het werkblad: 2 lampen van 40 W |
| **Afmetingen (H x B x D)** | - 140 x 900 x 510 mm | - 140 x 600 x 510 mm | - 140 x 600 x 510 mm |
| **Toebehoren in optie** | - DHZ 1100 € 33,99**<br>Actieve koolstoffilter<br>- DHZ 2212 € 35,99**<br>Wanddoorvoer voor luchtafvoer | - DHZ 1100 € 33,99**<br>Actieve koolstoffilter<br>- DHZ 2212 € 35,99**<br>Wanddoorvoer voor luchtafvoer | - DHZ 1100 € 33,99**<br>Actieve koolstoffilter<br>- DHZ 2212 € 35,99**<br>Wanddoorvoer voor luchtafvoer |
| **Marktprijs/ Kleur** | - DHU 934U EU- Bruin € 249,99*<br>- DHU 932U EU- Wit € 249,99* | - DHU 655 U - Inox € 249,99*<br>- DHU 652 U - Wit € 199,99*<br>- DHU 654 U - Bruin € 199,99* | - DHU 632 U - Wit € 169,99*<br>- DHU 634 U - Bruin € 169,99* |

* Aanbevolen marktprijs. BTW en Recupelbijdrage € 1 inbegrepen.
** Aanbevolen marktprijs.

# Service – het vertrouwen waarmaken

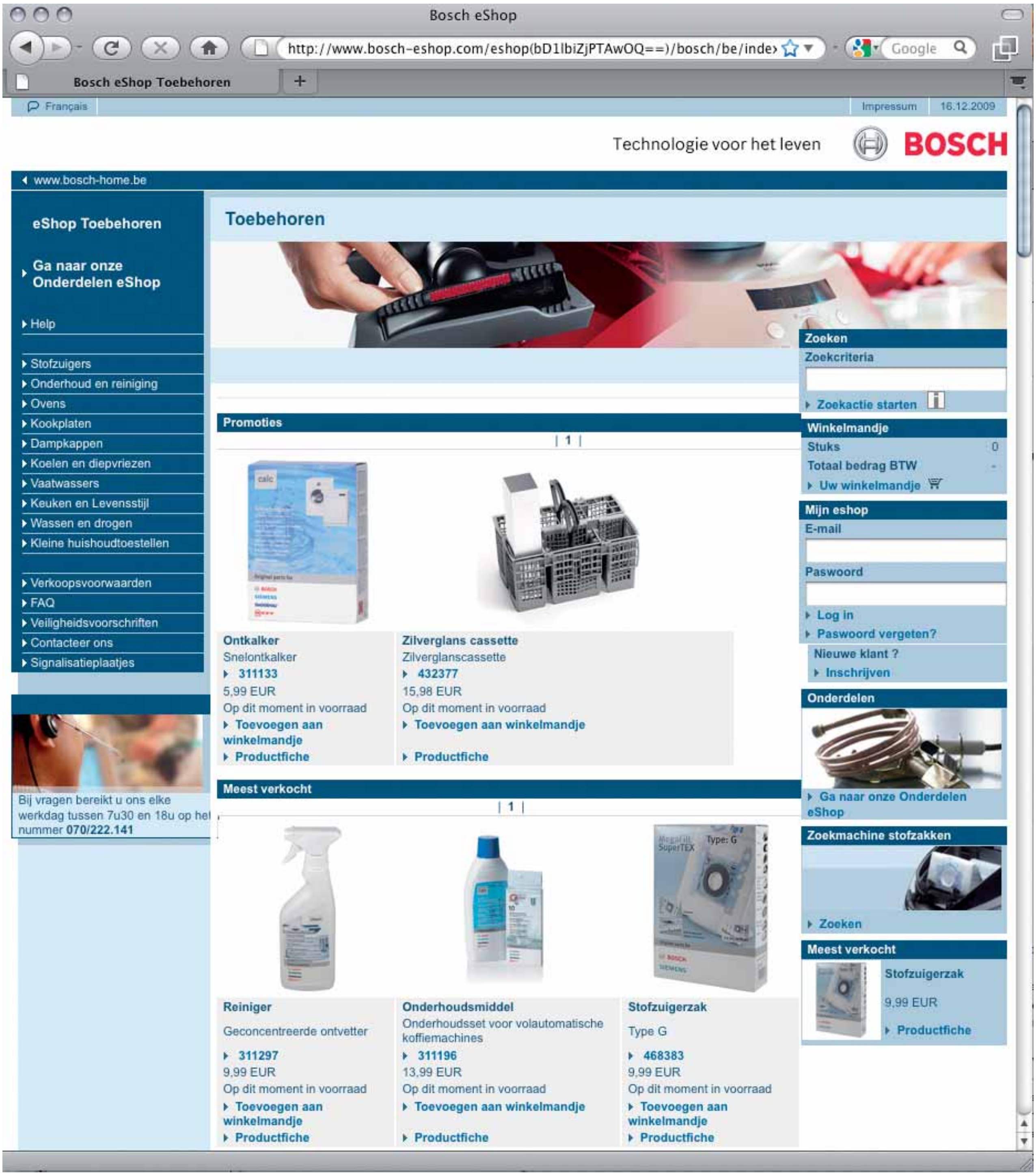

Als u uw vertrouwen stelt in Bosch, doet u dat op basis van technische kwaliteit en gebruiksgemak. Maar ook in het uitzonderlijke geval waarin er iets misgaat, maakt Bosch uw vertrouwen waar.

## Originele onderdelen en toebehoren bestellen: online of telefonisch

Naast de telefonische bestelling van originele onderdelen en toebehoren, 070/22.21.41, kunt u dit ook snel en simpel doen via **www.bosch-home.be/nl/eshop**. Door middel van detailtekeningen worden alle onderdelen inzichtelijk gemaakt. Na de keuze van de onderdelen kunt u online bestellen, waarna de onderdelen binnen de week, in het door u gekozen Kiala-afhaalpunt, geleverd worden. Onderdelen zijn tot 10 jaar na productie van het toestel leverbaar.

## Online een servicebezoek aanvragen

Op **www.bosch-home.be** vindt u naast productinformatie tevens speciale online diensten. Via deze site kunt u eenvoudig en snel een servicebezoek van één van onze technici aanvragen (klik op de site op herstelling). Een aanmelding via het internet is voldoende om zo snel mogelijk uw storing te verhelpen. U kunt zelfs de voor u meest passende dag kiezen. Deze service is 24 uur en 7 dagen per week te bereiken. De reparaties worden door onze eigen servicediensttechnici uitgevoerd. Bellen kan natuurlijk ook op het telefoonnummer 070/22.21.41

## Gebruiksaanwijzingen downloaden

Het kan voorkomen dat u niet meer in het bezit bent van de gebruiksaanwijzing van een toestel. In dat geval kunt u van de meeste toestellen gebruiksaanwijzingen downloaden via **www.bosch-home.be** (klik op gebruiksaanwijzigingen). Mocht de gebruiksaanwijzing die u zoekt er niet bijstaan, dan kunt u deze online aanvragen of telefonisch bestellen via 070/22.21.41.

# Heeft u nog vragen?

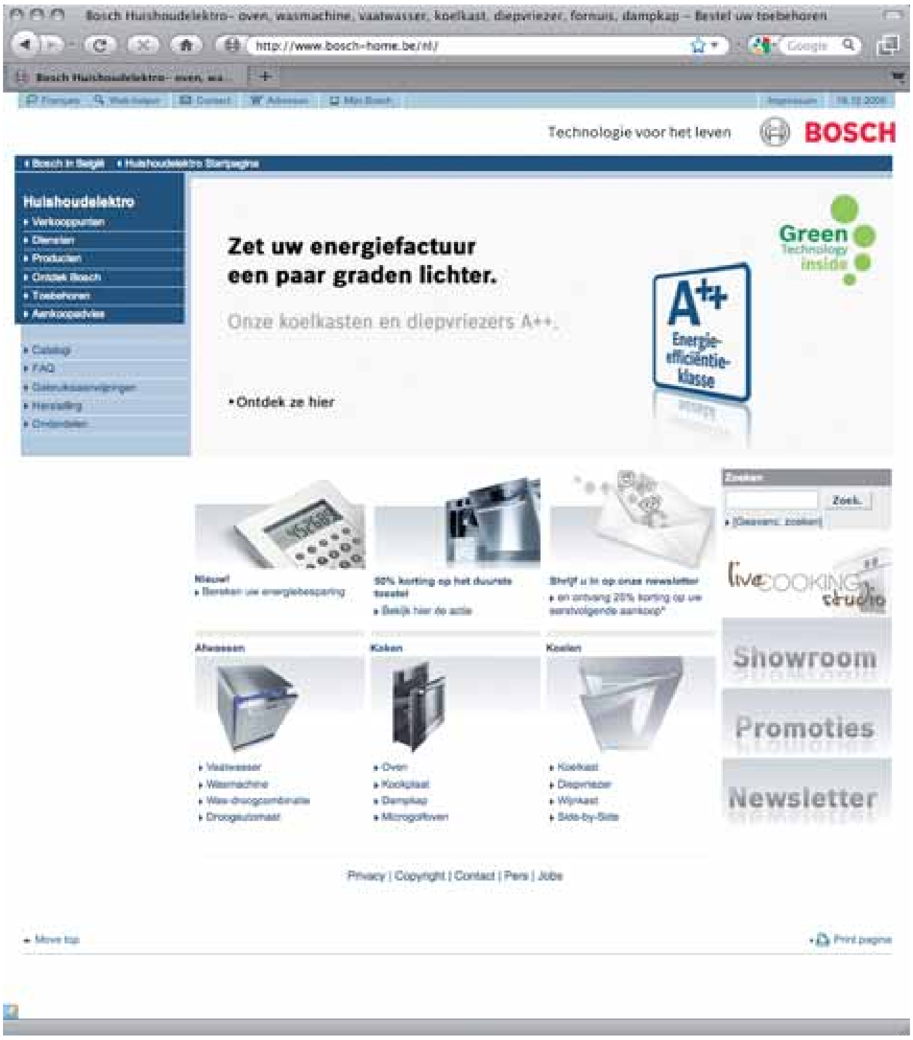


## Internet

Met Bosch heeft u steeds een goede beslissing genomen. Dat geldt niet alleen voor de uitgebreide keuze, de functionaliteit, de kwaliteit en de energie-efficiëntie van onze toestellen, maar ook voor onze service. Ook daar willen wij altijd een ideetje verder zijn, zodat u elke dag weer evenveel plezier aan uw keuken heeft. En daarom kunt u met uw vragen en problemen op veel manieren bij ons terecht.

**www.bosch-home.be**

Via onze website krijgt u de klok rond snelle en duidelijke informatie. Naast een lijst met verkooppunten en gedetailleerde info over producten en nieuwigheden vindt u onder de rubriek Diensten heel wat praktische informatie, zoals mogelijke oplossingen voor kleine storingen en onderhoudstips, nuttige informatie met betrekking tot herstellingsaanvragen, onderdelen en toebehoren.

# Wij staan steeds voor u klaar!

**De Bosch-consumentenlijn**
Onze telefonische Bosch-consumentenlijn beantwoordt met alle plezier al uw vragen over onze inbouwtoestellen. Indien u ons uw postcode doorgeeft, geven wij u ook graag de adressen van Bosch-verdelers in uw buurt. De Bosch-consumentenlijn contacteert u telefonisch op het nummer: 070/22.21.41

**De Bosch-zekerheid**
Bij de ontwikkeling en vervaardiging van onze toestellen hechten we veel belang aan levensduur en waardevastheid.
Dit heeft zo zijn redenen. We willen u tenslotte de zekerheid bieden dat u met Bosch de juiste keuze heeft gemaakt.
Met het servicecontract bieden we u de mogelijkheid om van een bijkomende zekerheid te genieten voor de volgende 3 jaar, bovenop de 2 jaar garantie.
Voor meer info, zie www.bosch-home.be (rubriek Diensten – Garantieverlenging) of contacteer de Bosch-consumentenlijn.

**De onderdelenservice**
Indien er ooit een onderdeel verslijt, dan is dat geen probleem: voor elk belangrijk onderdeel houden wij minstens 10 jaar wisselstukken in voorraad. Bestel uw originele onderdelen telefonisch op het nummer: 070/22.21.41

**De Bosch-hersteldienst**
De toestellen van Bosch verleiden met hun hoogwaardige kwaliteit en verfijnde afwerking. Toch kan het gebeuren, dat er zich na een lange gebruiksduur een defect voordoet. U kunt dan terecht op onze website om zelf een online afspraak te maken (www.bosch-home.be) of u kunt gewoon bellen naar de Klantendienst van Bosch en wij sturen een technieker naar u thuis. U bereikt ons telefonisch op het nummer: 070/22.21.41

**De Bosch-Showroom**
Wenst u de toestellen in detail bekijken alvorens u uw keuze maakt? Bezoek onze showroom om u in detail te laten informeren. Onze specialisten hebben alle tijd om u vrijblijvend in te lichten over de producten van Bosch en de specifieke gebruiksvoordelen.

- Adres:
  Laarbeeklaan 74 - 1090 Brussel (Jette)
  Tel. 070/22.21.41
  Fax 02/475.72.91
- Openingsuren:
  Maandag tot vrijdag van 10u00 tot 18u00. Zaterdag van10u00 tot 16u00.
  Gesloten op zondag en feestdagen

**Bosch Huishoudelektro**
Laarbeeklaan 74
1090 Brussel (Jette)
Tel.: 070/22 21 41
Fax: 02/475 72 91
**www.bosch-home.be**

10/10 – 9 409 120 010 Onder voorbehoud van wijzigingen en leveringsmogelijkheden.
Deze brochure werd in België gedrukt op chloorvrij papier (TCF). Door het drukprocédé kunnen kleurverschillen ontstaan.